Müthing





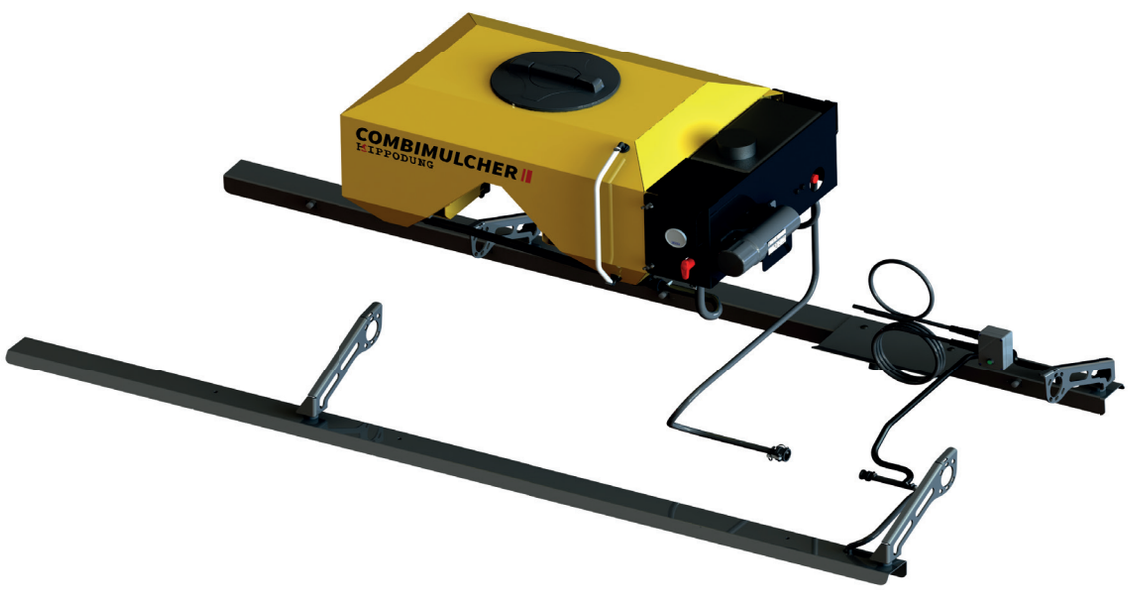

ERSATZTEILLISTE | Spare parts list
Liste des pièces de rechange | Lista de repuestos

COMBIMULCHER

AB SERIE | as of series | á partir de série | desde de la serie 2024
AUSGABE | edition | version | edición 08.2024
BESTELLCODE | Order code | Code de commande | Código de pedido P_COM_ET_24_WEL

Übertragen Sie hier bitte die Daten Ihres Gerätes und des verwendeten Getriebes.

Enter the details for your implement and the gear box you are using here.

Veuillez inscrire ici les références de votre machine et celles du Système d‘entraînement.

Introduzca aquí los datos de su equipo y la transmisión utilizada.

Bei ☐ bitte deutlich ankreuzen !

Where there are checkboxes ☐, please check these clearly!

Veuillez cocher les cases ☐ lisiblement!

Por favor, marque con una cruz en la casilla ☐!

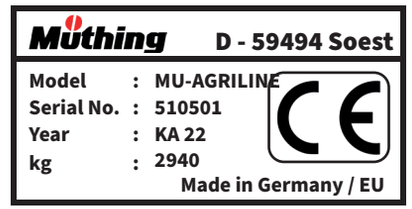

Beispiel Typenschild | Type plate example
Exemple de plaque signalétique | Ejemplo de una placa de características

Benennung | Designation | Désignation | Designación |	**Eintrag | Entry | N° d'enregistrement | Registro |**
Modell | Model | Modèle | Modelo |	COMBIMULCHER ☐220 ☐440
Seriennummer | Serial number | N° de série | Número de serie |	
Baujahr | Year of manufacture | Année de construction | Año de construcción |	
Getriebetyp | Gearbox type | Type de Système d'entraînement | Tipo de transmisión |	
Anbaubock | Headstock | Attelage | Soporte adosado |	☐ fest | fixed | fixe | fijo | ☐ verschiebbar | movable | déportable | móvil |
Händler | Dealer | Distributeur | Concesionario |	
Inbetriebnahme am | Commissioning date | Date de mise en service | Fecha de puesta en servicio |	

Einleitung | Introduction | Introduction | Introducción| 6
Gerätebeschreibung | Device description | Description de l‘a ppareil | Description del dispositivo|..... 7
Grundausführung | Basic model | Modéle de base | Modelo básico|
Combimulcher 440 | Combi mulcher 440 | Broyeur combiné 440 | Trituradora combinada 440 | 8
Combimulcher 220 | Combi mulcher 220 | Broyeur combiné 220 | Trituradora combinada 220 | 10
Behälter 440 | Tank 440 | Réservoir 440 | Depósito 440 |..... 12
Behälter 220 | Tank 220 | Réservoir 220 | Depósito 220 |..... 16
Bedieneinheit | Control unit | Unité de commande | Unidad de control | 20
Pumpeneinheit | Pump unit | Unité de pompage | Unidad de bombeo |..... 22
Gehäuse Pumpeneinheit | Housing Pump unit | Carter Unité de pompage | Caja Unidad de bombeo |..... 26
Düsenträger vorne | Front Nozzle carrier | Support de buses à l‘avant | Portaboquillas delantero | 30
Düsenträger hinten | Rear nozzle carrier | Support de buses à l‘arrière | Portaboquillas trasero | 32
Elektronikbaugruppe | Electronics assembly | Assemblage électronique | Ensamblaje de productos electrónicos |..... 36

SEHR GEEHRTER KUNDE,

auf den folgenden Seiten finden Sie eine vollständige Übersicht aller Bauteile Ihres Müthing Mulchgerätes COMBIMULCHER. Anhand dieser Unterlage bitten wir Sie benötigte Ersatzteile genau zu identifizieren und mit den nachfolgenden Angaben zu bestellen. Benötigen Sie Hilfe oder weitere Informationen kontaktieren Sie uns.

Vielen Dank - Ihr Müthing-Team

CHER CLIENT,

Vous trouverez sur les pages suivantes une description complète des composants de votre broyeur Müthing COMBIMULCHER. Nous vous invitons à identifier exactement les pièces de rechange requises à l'appui de ce document et de les commander en indiquant le n° de référence de pièces de rechange. N'hésitez pas à nous contacter si vous avez besoin d'aide ou d'informations complémentaires.

Merci beaucoup– Votre équipe Müthing

DEAR CUSTOMER,

The following pages offer a complete overview of the components in your Müthing COMBIMULCHER mulcher. We are providing you with this document so that you can identify exactly the spare parts you require and order them using the spare part numbers listed. Should you need any assistance or further information, please contact us.

Kind regards - Your Müthing team

ESTIMADO CLIENTE,

En las siguientes páginas ponemos a su disposición una relación completa de los componentes de su trituradora COMBIMULCHER de Müthing. Le rogamos que con ayuda de este listado identifique las piezas de repuesto necesarias y las encargue con su correspondiente número de repuesto. No dude en ponerse en contacto con nosotros para solicitar ayuda o información ampliada.

Muchas gracias - Su equipo Müthing

Beachten Sie immer die Sicherheitshinweise der Betriebsanleitung !

Always follow the safety instructions in the operating manual.

Veuillez toujours tenir compte des consignes de sécurité figurant dans le manuel d'utilisation !

Observe siempre las indicaciones de seguridad de las instrucciones de servicio !

DIE HAUPTBAUGRUPPEN SIND:

1. Behälter
2. Bedieneinheit mit Pumpeneinheit
3. Düsenträger vorne und hinten
4. Elektronik

THE MAIN COMPONENTS ARE:

1. Container
2. Operating unit with pump unit
3. Nozzle carrier front and rear
4. Electronics

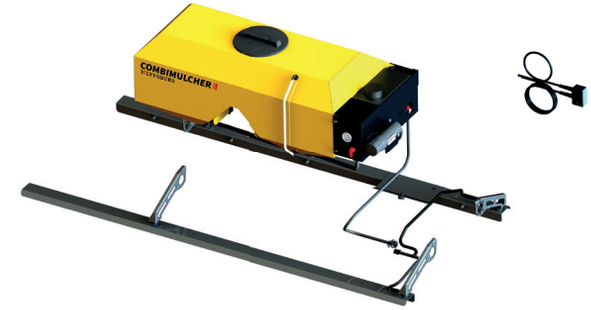

LES GROUPES PRINCIPAUX SONT:

1. Réservoir
2. Unité de commande avec unité de pompe
3. Support de buses à l‘avant et à l‘arrière
4. Electronique

LOS GRUPOS CONSTRUCTIVOS PRINCIPALES SON:

1. Contenedor
2. Unidad operativa con unidad de bombeo
3. Portaboquillas delantero y trasero
4. Sistema electrónico

| *Hauptbaugruppe Schlegelmulcher Baureihe COMBIMULCHER*
| *Main assembly of the COMBIMULCHER flail mulcher*
| *Groupe principal broyeur à marteaux série COMBIMULCHER*
| *Grupo constructivo desbrozadora serie COMBIMULCHER*

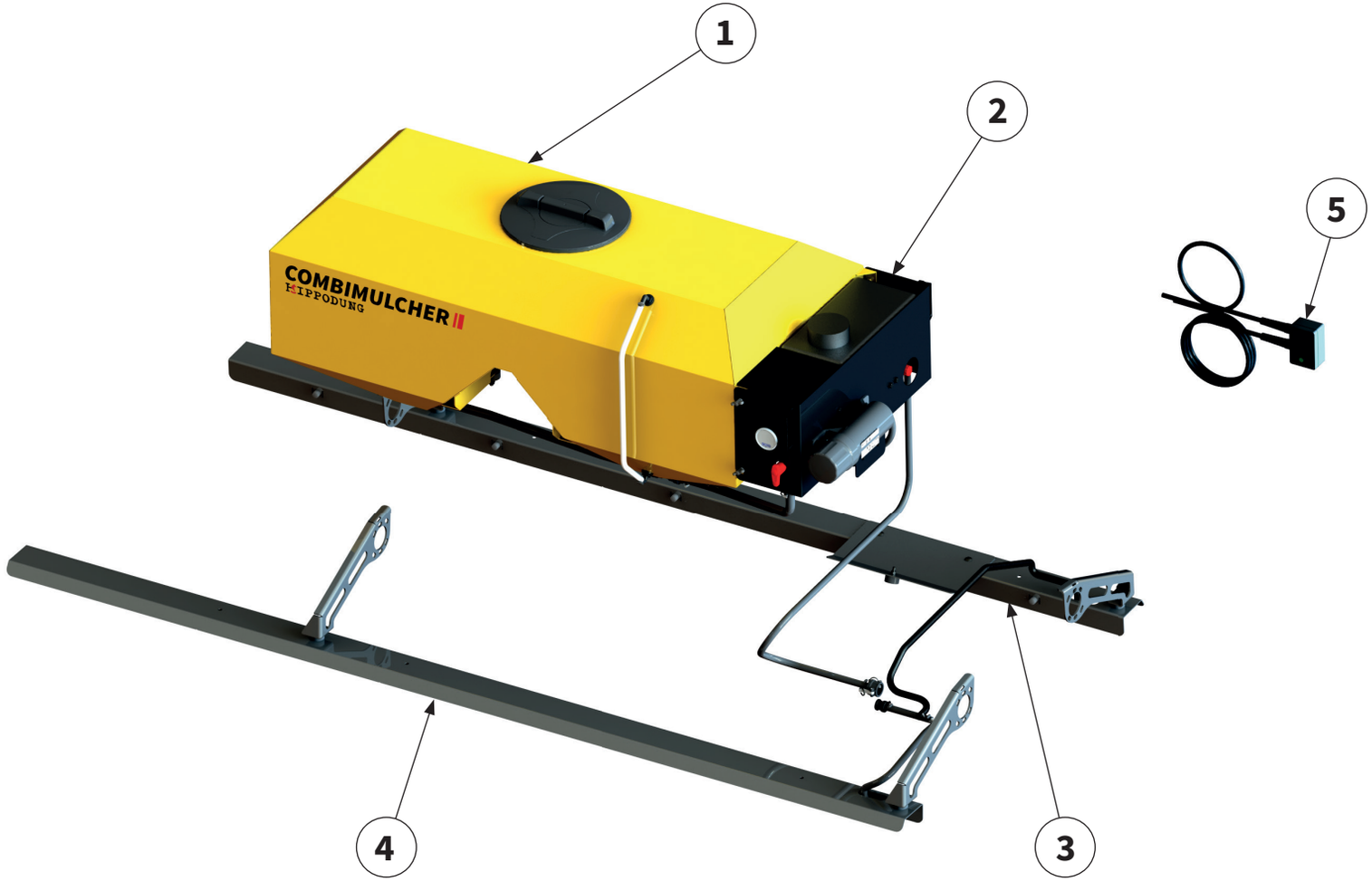
1
2
5
COMBIMULCHER
HIPPODUNG
4
3

Pos.-Nr. No. Numéro Número	**Ersatzteilnummer** | Manufacturer part number | Numéro d´article du fabricant | Número de pieza del fabricante **Anzahl** | quantity | quantité | número COMBIMULCHER 220 / 440	**DE** **Bezeichnung**	**EN** **Designation**	**FR** **Désignation**	**ES** **Designación**
1	**00048716** 1	**Behälter 440**	Tank 440	Réservoirs 440	Depósito 440
2	**00049135** 1	**Bedieneinheit**	Control unit	Unité de commande	Unidad de control
3	**00048888** 1	**Düsenträger hinten**	Rear nozzle carrier	Support de buses à l'arrière	Portaboquillas trasero
4	**00048885** 1	**Düsenträger vorn**	Front nozzle carrier	Support de buses à l'avant	Portaboquillas frontal
5	**00051092** 1	**Elektronik**	Electronics	Électronique	Electrónica

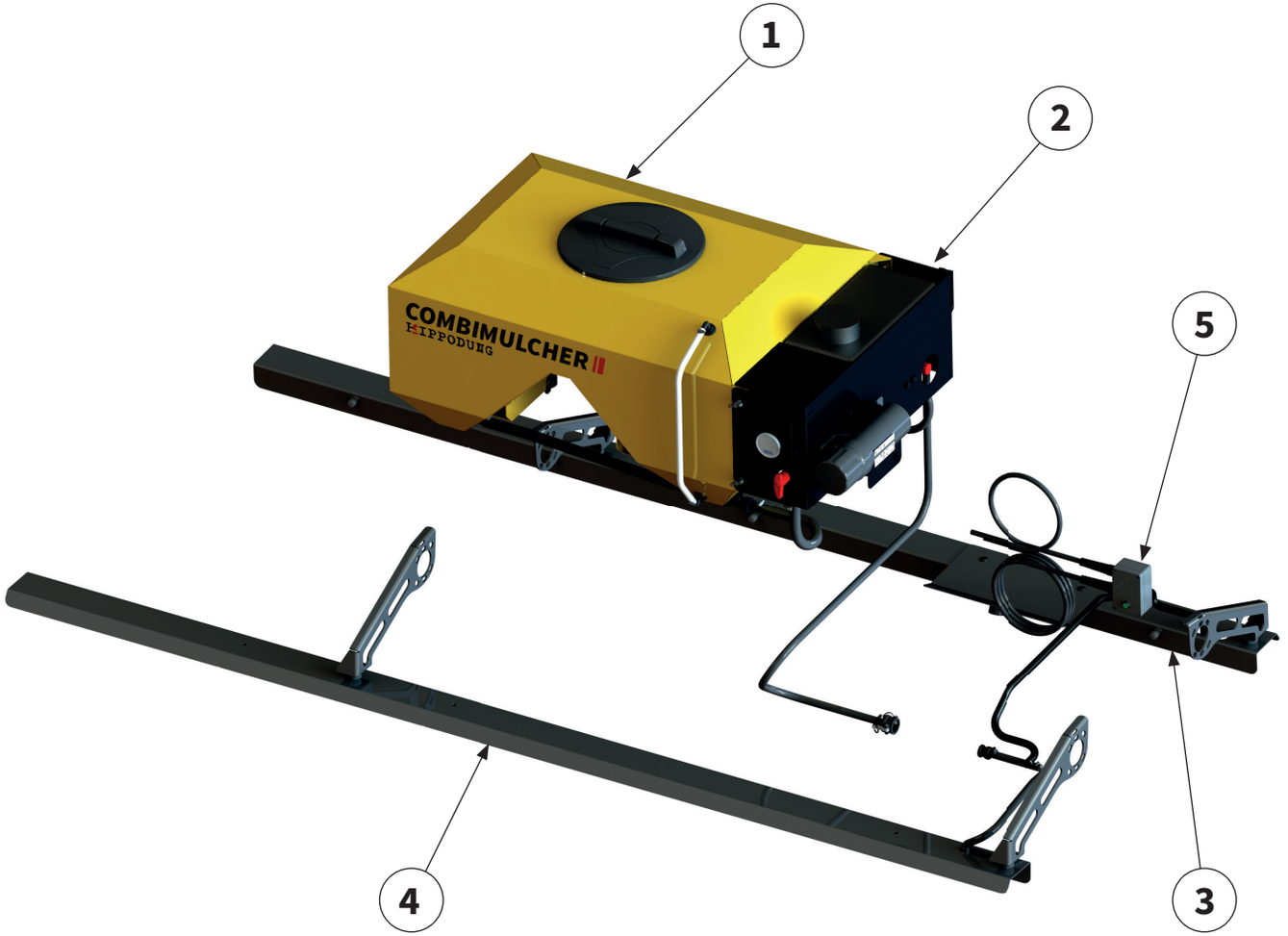
1
2
5
COMBIMULCHER
HIPPODUNG
4
3

Pos.-Nr. No. Numéro Número	**Ersatzteilnummer** | Manufacturer part number | Numéro d´article du fabricant | Número de pieza del fabricante **Anzahl** | quantity | quantité | número COMBIMULCHER 220 / 440	**DE** **Bezeichnung**	**EN** **Designation**	**FR** **Désignation**	**ES** **Designación**
1	**00050176** 1	**Behälter 220**	Tank 220	Réservoirs 220	Depósito 220
2	**00049135** 1	**Bedieneinheit**	Control unit	Unité de commande	Unidad de control
3	**00048888** 1	**Düsenträger hinten**	Rear nozzle carrier	Support de buses à l'arrière	Portaboquillas trasero
4	**00048885** 1	**Düsenträger vorn**	Front nozzle carrier	Support de buses à l'avant	Portaboquillas frontal
5	**00051092** 1	**Elektronik**	Electronics	Électronique	Electrónica

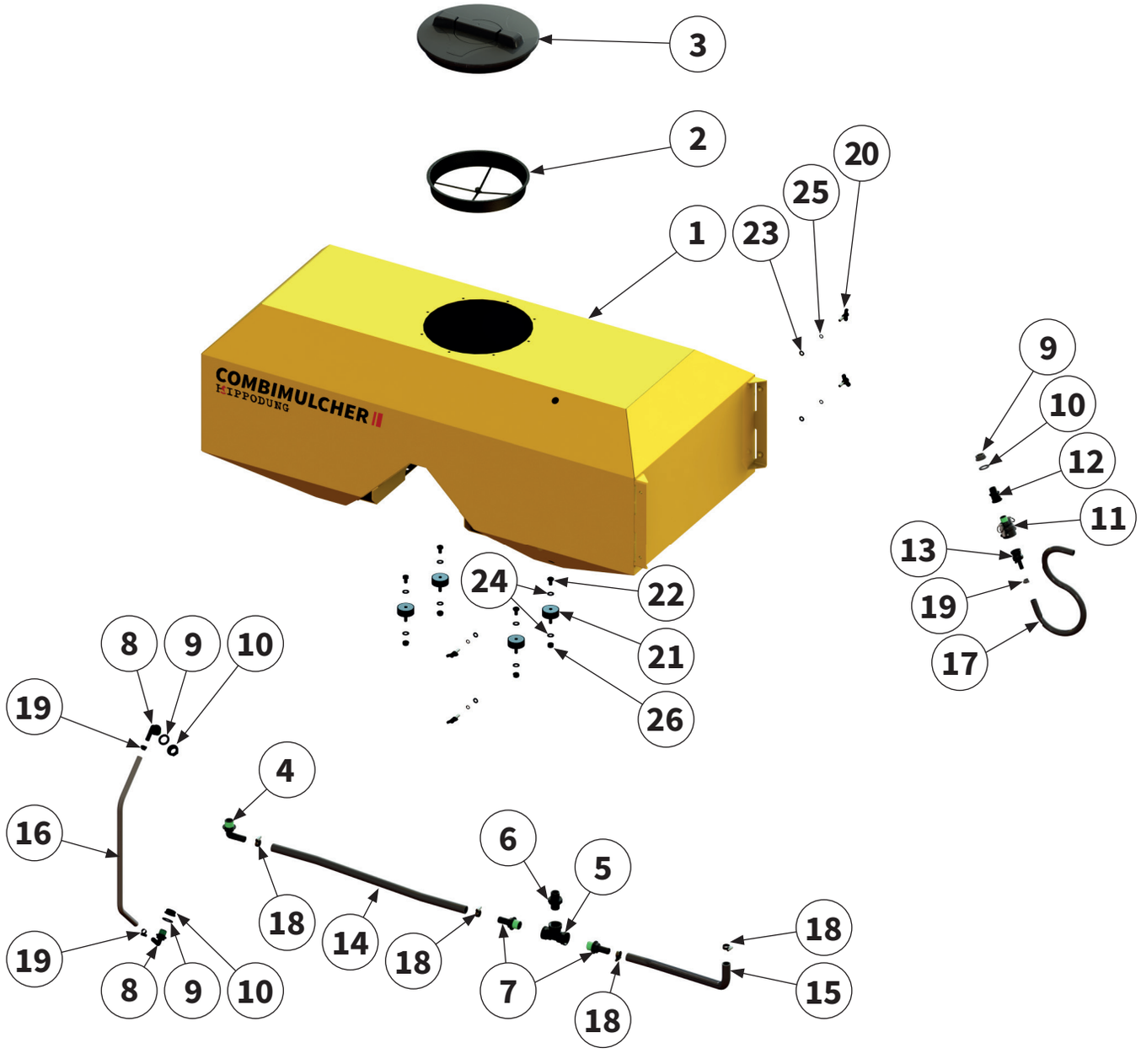
3
2
1
20
25
23
9
10
12
11
13
19
17
COMBIMULCHER
HIPPODUNG
24
22
21
26
8
9
10
19
4
16
18
14
18
6
5
7
18
15
19
8
9
10

Pos.-Nr. No. Numéro Número	**Ersatzteilnummer** | Manufacturer part number | Numéro d´article du fabricant | Número de pieza del fabricante **Anzahl** | quantity | quantité | número COMBIMULCHER 220 / 440	**DE** Bezeichnung	**EN** Designation	**FR** Désignation	**ES** Designación
1	**00049755** 1	**Tank**	Tank	Réservoir	Depósito
2	**00051034** 1	**Sieb**	Sieve	Tamis	Tamiz
3	**40052592** 1	**Deckel**	cover	Couvercle	Tapa
4	**40049627** 1	**Verschraubung**	threaded connection	Raccord à vis	Unión atornillada
5	**40024358** 1	**Verschraubung**	threaded connection	Raccord à vis	Unión atornillada
6	**40033006** 1	**Verschraubung**	threaded connection	Raccord à vis	Unión atornillada
7	**40021777** 2	**Verschraubung**	threaded connection	Raccord à vis	Unión atornillada
8	**40038449** 2	**Verschraubung**	threaded connection	Raccord à vis	Unión atornillada
9	**40023041** 3	**Überwurfmutter**	union nut	Écrou-raccord	Tuerca de unión
10	**40049853** 3	**Dichtring**	sealing ring	Bague d'étanchéité	Junta anular
11	**40012702** 1	**Verschraubung**	threaded connection	Raccord à vis	Unión atornillada
12	**40053009** 1	**Verschraubung**	threaded connection	Raccord à vis	Unión atornillada
13	**40026304** 1	**Adapter**	adapter	Adaptateur	Adaptador
14	**40030713** 0,7m	**Schlauch**	hose	Flexible	Tubo flexible
15	**40030713** 0,6m	**Schlauch**	hose	Flexible	Tubo flexible
16	**00051049** 1	**Schlauch**	hose	Flexible	Tubo flexible

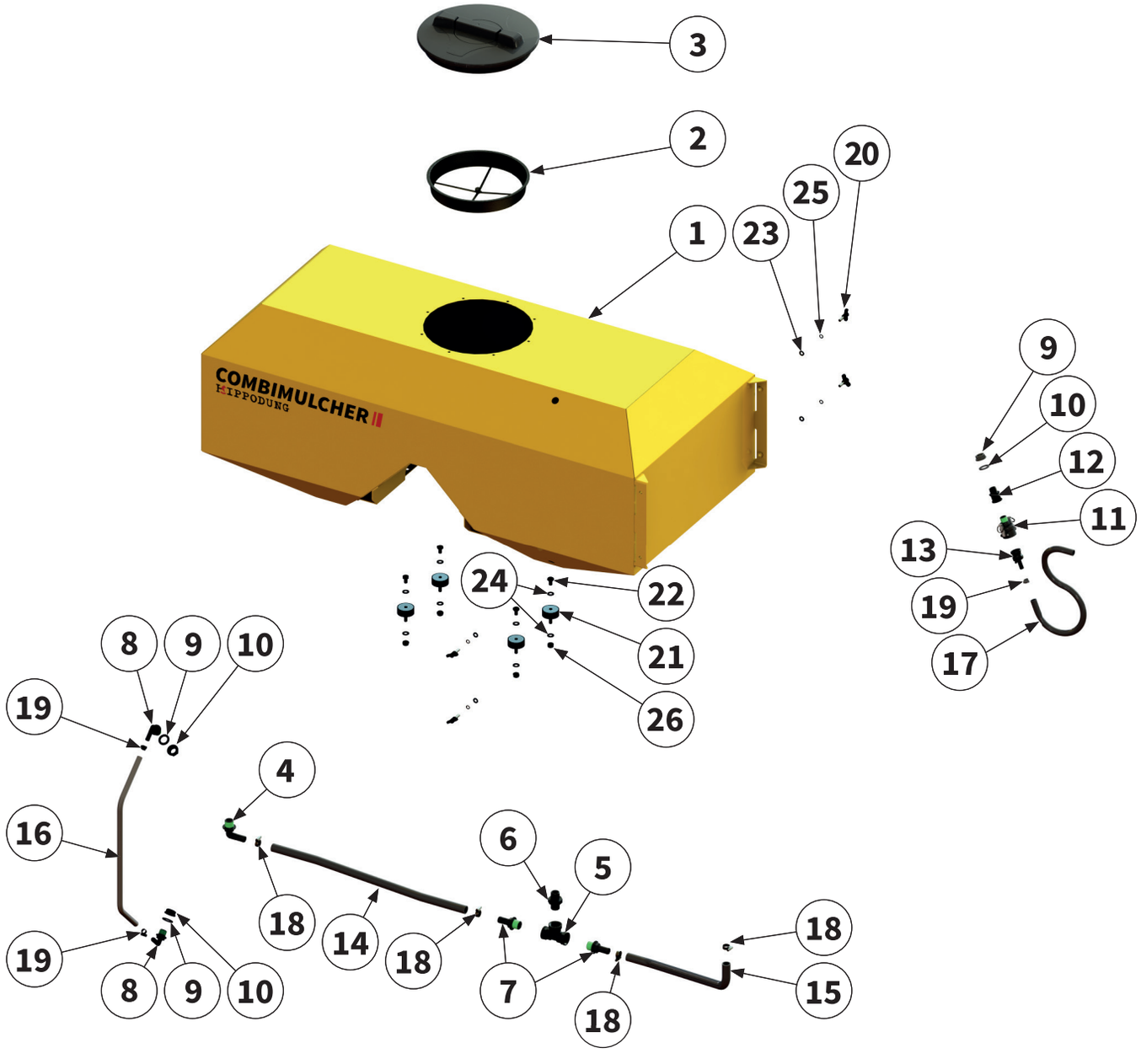
3
2
20
25
1
23
COMBIMULCHER
HIPPODUNG
9
10
12
11
13
19
17
24
22
21
26
8
9
10
19
4
16
6
5
18
14
18
19
8
9
10
7
18
18
15

Pos.-Nr. No. Numéro Número	**Ersatzteilnummer** | Manufacturer part number | Numéro d´article du fabricant | Número de pieza del fabricante **Anzahl** | quantity | quantité | número COMBIMULCHER 220 / 440	**DE** Bezeichnung	**EN** Designation	**FR** Désignation	**ES** Designación
17	**40023825** 0,5m	**Schlauch**	hose	Flexible	Tubo flexible
18	**40017175** 4	**Schelle**	clamp	Collier	Abrazadera
19	**40016474** 3	**Schelle**	clamp	Collier	Abrazadera
20	**00049572** 4	**Sterngriffschraube**	star knob	Vis à poignée-étoile	Tornillo de agarre de estrella
21	**00050156** 4	**Gummipuffer**	rubber buffer	Tampon en caoutchouc	Tope de goma
22	**00043599** 4	**Schraube**	bolt	Vis	Tornillo
23	**00043249** 4	**Scheibe**	washer	Disque	Arandela
24	**00043232** 8	**Scheibe**	washer	Disque	Arandela
25	**00043279** 4	**Federring**	spring washer	Rondelle élastique	Anillo elástico
26	**00043177** 4	**Mutter**	nut	Écrou	Tuerca

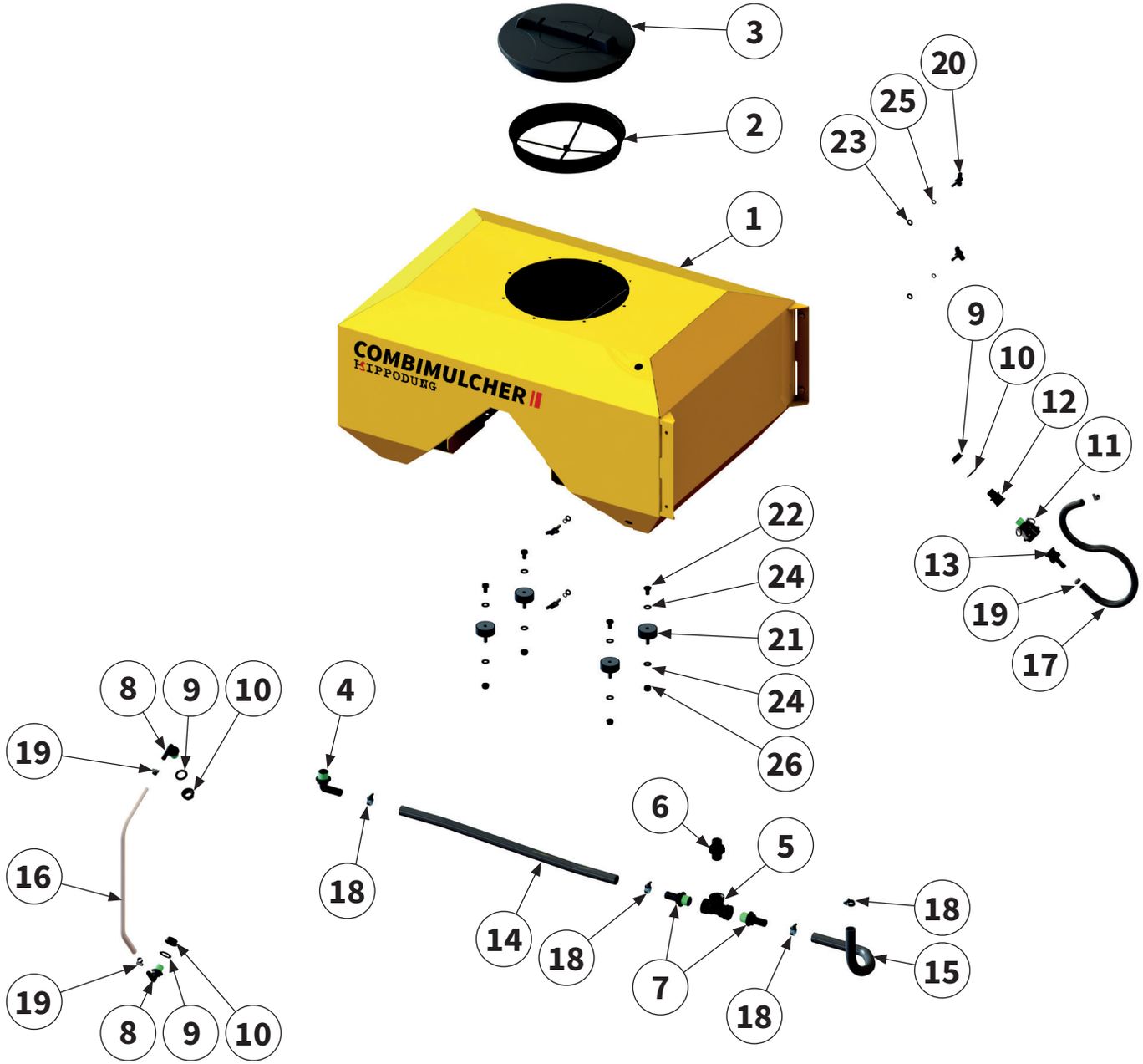
3
2
1
20
25
23
9
10
12
11
13
19
17
22
24
21
24
26
8
9
10
19
4
18
16
19
8
9
10
14
18
6
5
7
18
18
15

Pos.-Nr. No. Numéro Número	**Ersatzteilnummer** | Manufacturer part number | Numéro d´article du fabricant | Número de pieza del fabricante **Anzahl** | quantity | quantité | número COMBIMULCHER 220 / 440	**DE** Bezeichnung	**EN** Designation	**FR** Désignation	**ES** Designación
1	**00049755** 1	**Tank**	Tank	Réservoir	Depósito
2	**00051034** 1	**Sieb**	Sieve	Tamis	Tamiz
3	**40052592** 1	**Deckel**	cover	Couvercle	Tapa
4	**40049627** 1	**Verschraubung**	threaded connection	Raccord à vis	Unión atornillada
5	**40024358** 1	**Verschraubung**	threaded connection	Raccord à vis	Unión atornillada
6	**40033006** 1	**Verschraubung**	threaded connection	Raccord à vis	Unión atornillada
7	**40021777** 2	**Verschraubung**	threaded connection	Raccord à vis	Unión atornillada
8	**40038449** 2	**Verschraubung**	threaded connection	Raccord à vis	Unión atornillada
9	**40023041** 3	**Überwurfmutter**	union nut	Écrou-raccord	Tuerca de unión
10	**40049853** 3	**Dichtring**	sealing ring	Bague d'étanchéité	Junta anular
11	**40012702** 1	**Verschraubung**	threaded connection	Raccord à vis	Unión atornillada
12	**40053009** 1	**Verschraubung**	threaded connection	Raccord à vis	Unión atornillada
13	**40026304** 1	**Adapter**	adapter	Adaptateur	Adaptador
14	**40030713** 0,7m	**Schlauch**	hose	Flexible	Tubo flexible
15	**40030713** 0,6m	**Schlauch**	hose	Flexible	Tubo flexible
16	**00051049** 1	**Schlauch**	hose	Flexible	Tubo flexible

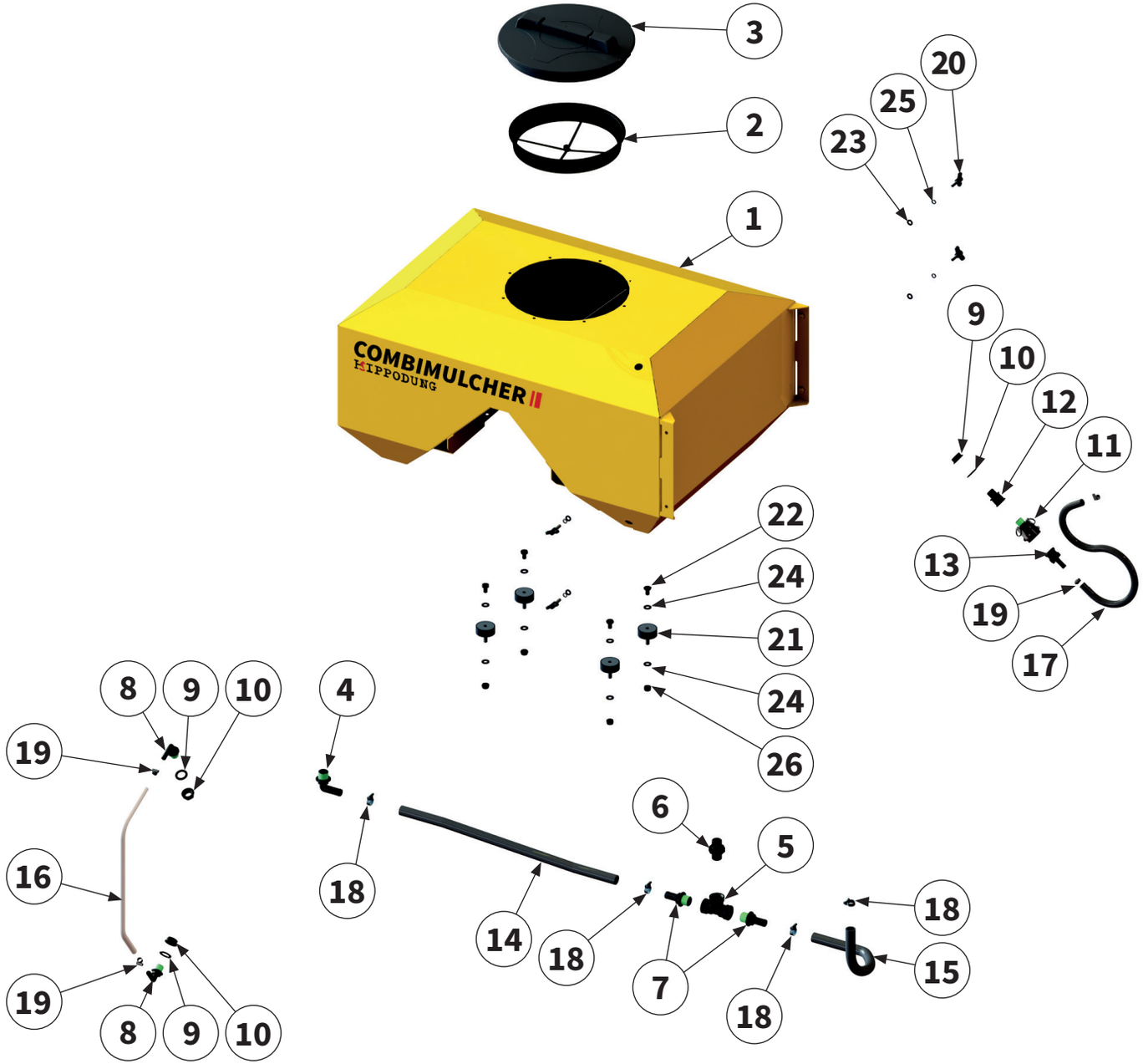
3
2
1
20
25
23
9
10
12
11
13
19
17
22
24
21
24
26
8
9
10
4
19
16
18
6
5
14
18
7
18
18
15
19
8
9
10
COMBIMULCHER
HIPPODUNG

Pos.-Nr. No. Numéro Número	**Ersatzteilnummer** | Manufacturer part number | Numéro d´article du fabricant | Número de pieza del fabricante **Anzahl** | quantity | quantité | número COMBIMULCHER 220 / 440	**DE** Bezeichnung	**EN** Designation	**FR** Désignation	**ES** Designación
17	**40023825** 0,5m	**Schlauch**	hose	Flexible	Tubo flexible
18	**40017175** 4	**Schelle**	clamp	Collier	Abrazadera
19	**40016474** 3	**Schelle**	clamp	Collier	Abrazadera
20	**00049572** 4	**Sterngriffschraube**	star knob	Vis à poignée-étoile	Tornillo de agarre de estrella
21	**00050156** 4	**Gummipuffer**	rubber buffer	Tampon en caoutchouc	Tope de goma
22	**00043599** 4	**Schraube**	bolt	Vis	Tornillo
23	**00043249** 4	**Scheibe**	washer	Disque	Arandela
24	**00043232** 8	**Scheibe**	washer	Disque	Arandela
25	**00043279** 4	**Federring**	spring washer	Rondelle élastique	Anillo elástico
26	**00043177** 4	**Mutter**	nut	Écrou	Tuerca

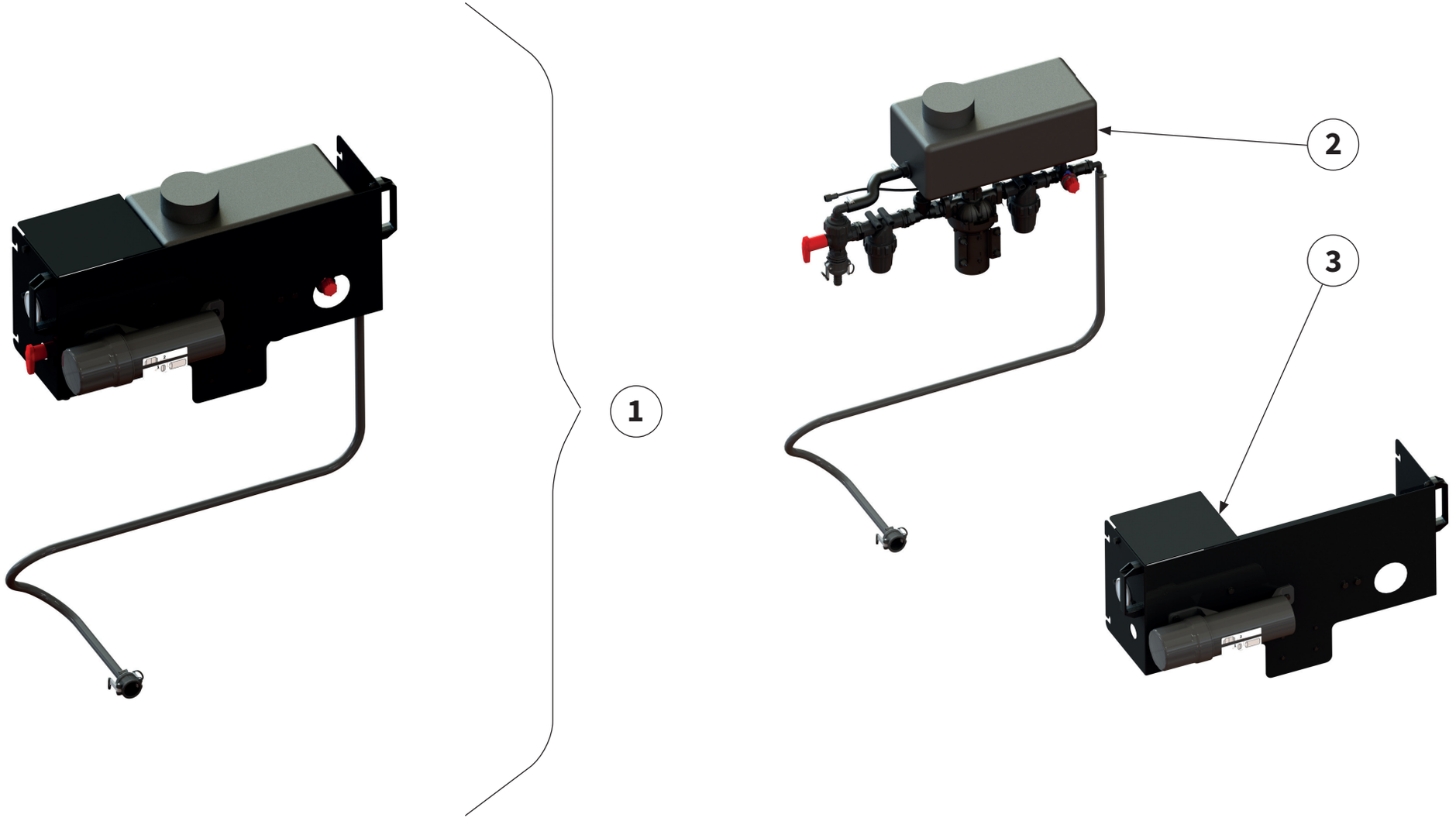

BEDIENEINHEIT | Control unit |
Unité de commande | Unidad de control |

Pos.-Nr. No. Numéro Número	**Ersatzteilnummer** | Manufacturer part number | Numéro d´article du fabricant | Número de pieza del fabricante **Anzahl** | quantity | quantité | número COMBIMULCHER 220 / 440	**DE** Bezeichnung	**EN** Designation	**FR** Désignation	**ES** Designación
1	**00049135** 1	**Bedieneinheit**	operating unit	Panneau de commande	Panel de control
2	siehe Seite 22 | see page 22 | voir la page 22 | ver página 22	**Pumpeneinheit**	Pump unit	Unité de pompage	Unidad de bombeo
3	siehe Seite 26 | see page 26 | voir la page 26 | ver página 26	**Gehäuse**	housing	Carter	Caja

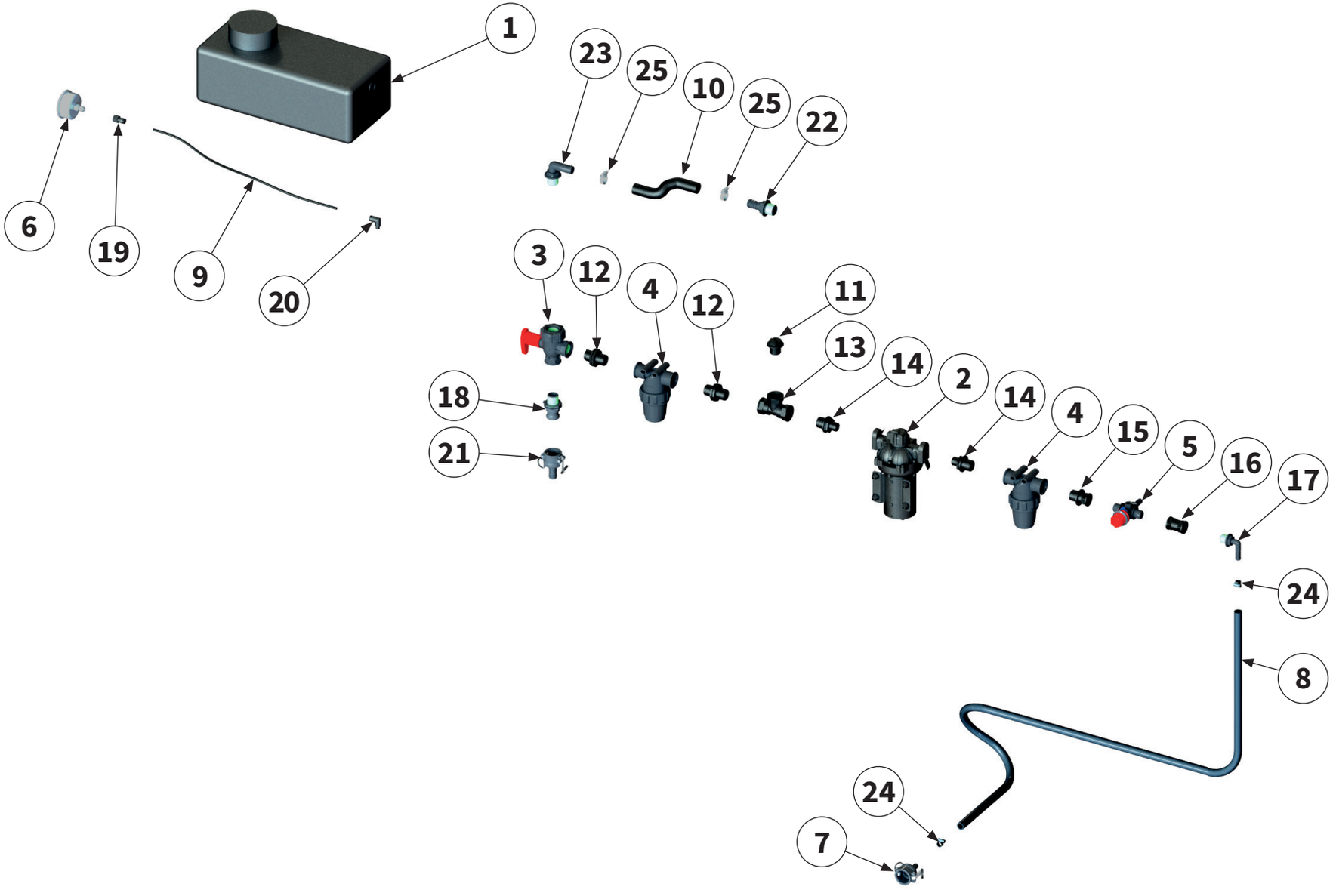

PUMPENEINHEIT | Pump unit |
Unité de pompage | Unidad de bombeo |

Pos.-Nr. No. Numéro Número	**Ersatzteilnummer** | Manufacturer part number | Numéro d´article du fabricant | Número de pieza del fabricante **Anzahl** | quantity | quantité | número COMBIMULCHER 220 / 440	**DE** Bezeichnung	**EN** Designation	**FR** Désignation	**ES** Designación
1	**00048924** 1	**Tank**	Tank	Réservoir	Depósito
2	**49913652** 1	**Pumpe**	Pump	Pompe	Bomba
3	**00049136** 1	**3/2 Wege Kugelhahn**	3/2-way ball valve	Robinet à boisseau sphérique 3/2 voies	llave esférica de 3/2 vías
4	**40012682** 2	**Leitungsfilter**	line filter	Filtre de conduite	filtro de tubería
5	**00049145** 1	**Ventil**	valve	Soupape	Válvula
6	**40012408** 1	**Manometer**	pressure gauge	Manomètre	Manómetro
7	**40038876** 1	**Adapter**	adapter	Adaptateur	Adaptador
8	**40030713** 0,17m	**Schlauch**	hose	Flexible	Tubo flexible
9	**00051100** 1	**Schlauch**	hose	Flexible	Tubo flexible
10	**40023825** 1.15m	**Schlauch**	hose	Flexible	Tubo flexible
11	**00051033** 1	**Verschraubung**	threaded connection	Raccord à vis	Unión atornillada
12	**40033006** 2	**Verschraubung**	threaded connection	Raccord à vis	Unión atornillada
13	**40024358** 1	**Verschraubung**	threaded connection	Raccord à vis	Unión atornillada
14	**40027829** 2	**Verschraubung**	threaded connection	Raccord à vis	Unión atornillada
15	**40027683** 1	**Verschraubung**	threaded connection	Raccord à vis	Unión atornillada

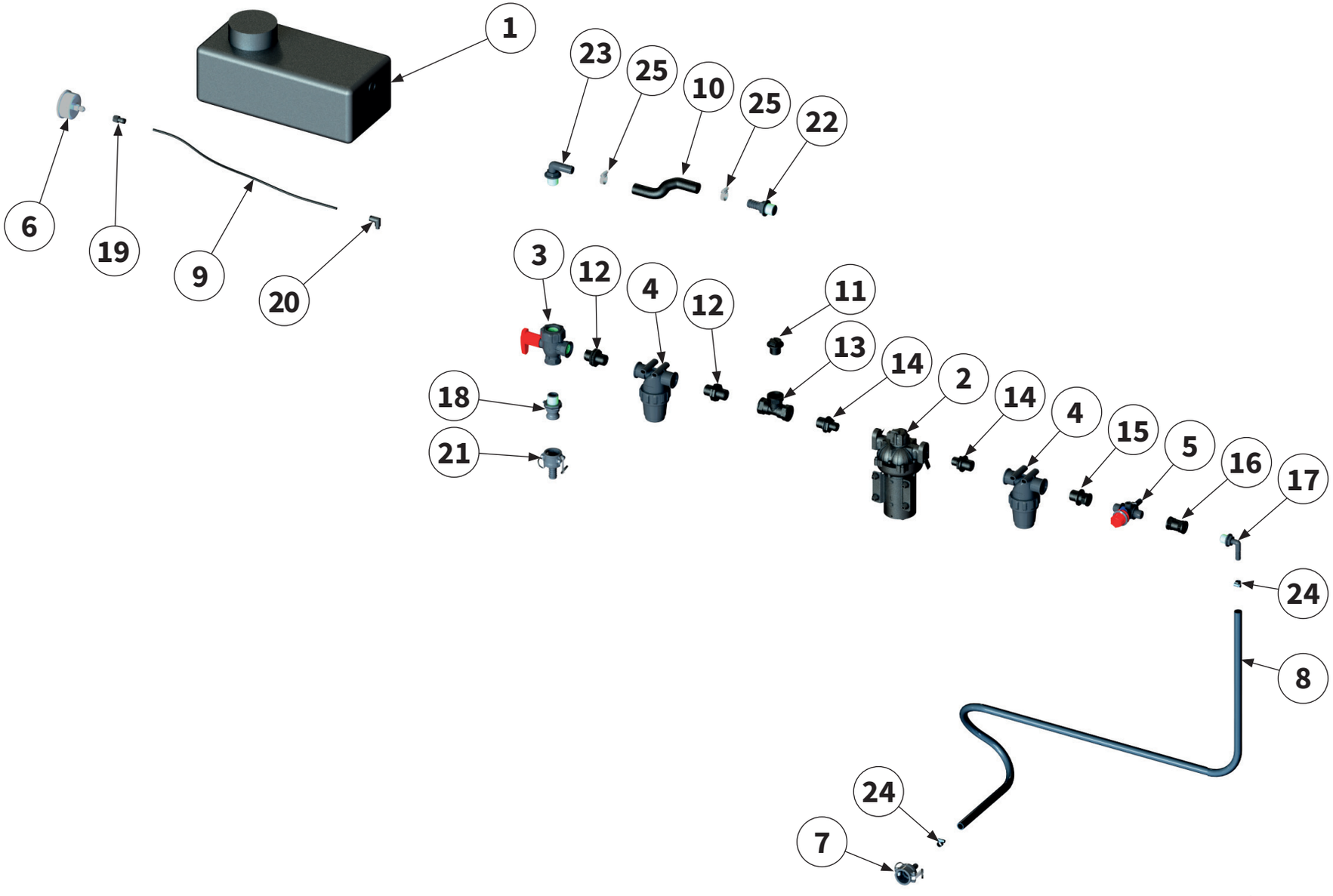

PUMPENEINHEIT | Pump unit |
Unité de pompage | Unidad de bombeo |

Pos.-Nr. No. Numéro Número	**Ersatzteilnummer** | Manufacturer part number | Numéro d´article du fabricant | Número de pieza del fabricante **Anzahl** | quantity | quantité | número COMBIMULCHER 220 / 440	**DE** Bezeichnung	**EN** Designation	**FR** Désignation	**ES** Designación
16	**00049590** 1	**Verschraubung**	threaded connection	Raccord à vis	Unión atornillada
17	**40038449** 1	**Verschraubung**	threaded connection	Raccord à vis	Unión atornillada
18	**40050500** 1	**Verschraubung**	threaded connection	Raccord à vis	Unión atornillada
19	**00049600** 1	**Verschraubung**	threaded connection	Raccord à vis	Unión atornillada
20	**00049599** 1	**Verschraubung**	threaded connection	Raccord à vis	Unión atornillada
21	**00049586** 1	**Verschraubung**	threaded connection	Raccord à vis	Unión atornillada
22	**40021777** 1	**Verschraubung**	threaded connection	Raccord à vis	Unión atornillada
23	**40049627** 1	**Verschraubung**	threaded connection	Raccord à vis	Unión atornillada
24	**40016474** 2	**Schelle**	clamp	Collier	Abrazadera
25	**40017175** 2	**Schelle**	clamp	Collier	Abrazadera

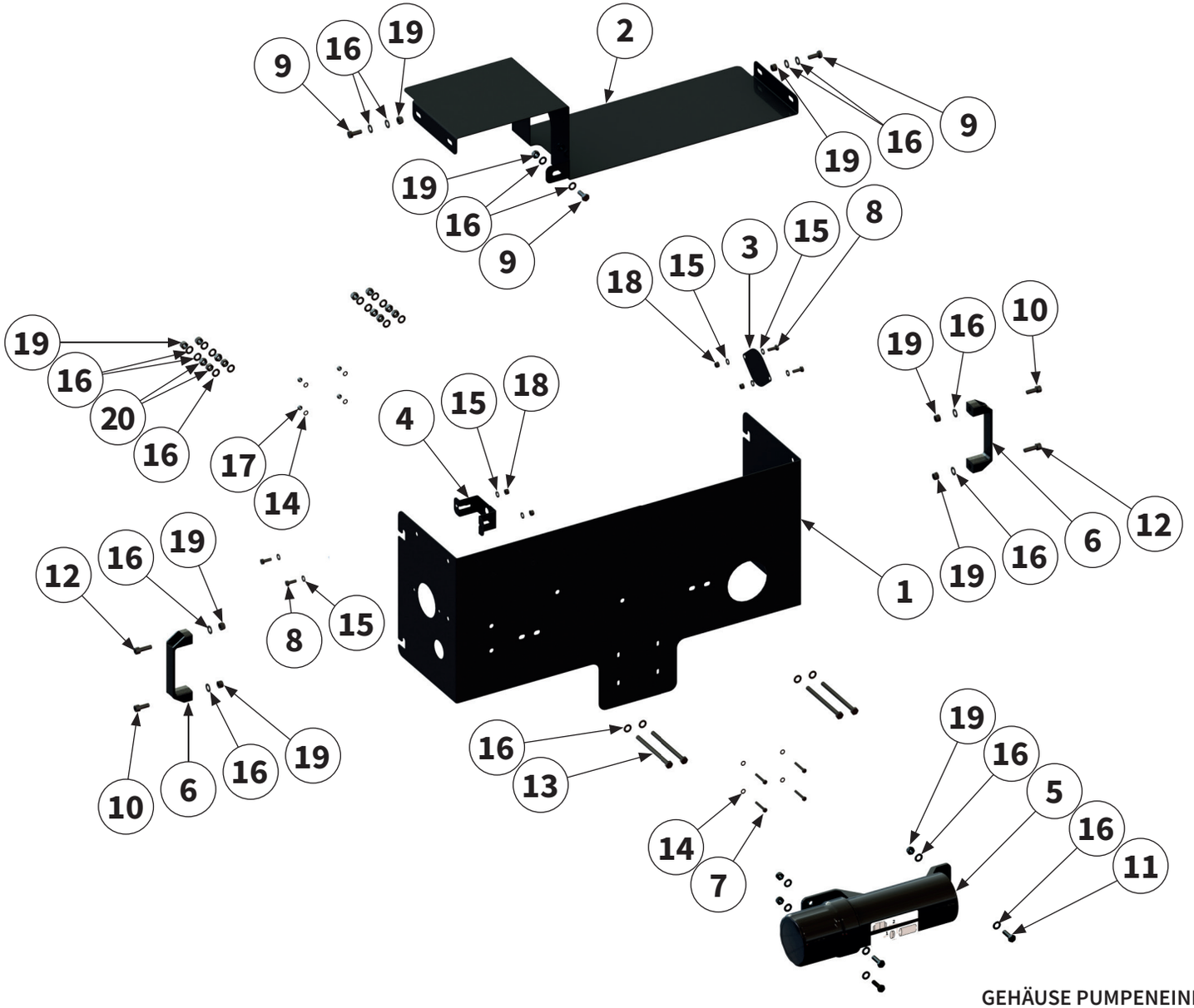

GEHÄUSE PUMPENEINHEIT | Housing Pump unit | Carter Unité de pompage | Caja Unidad de bombeo |

Pos.-Nr. No. Numéro Número	**Ersatzteilnummer** | Manufacturer part number | Numéro d´article du fabricant | Número de pieza del fabricante **Anzahl** | quantity | quantité | número COMBIMULCHER 220 / 440	**DE** Bezeichnung	**EN** Designation	**FR** Désignation	**ES** Designación
1	**00048927** 1	**Halter**	holder	Support	Soporte
2	**00048922** 1	**Blech**	sheet metal	Tôle	Chapa
3	**00049456** 1	**Blech**	sheet metal	Tôle	Chapa
4	**00049431** 1	**Blech**	sheet metal	Tôle	Chapa
5	**00034497** 1	**Dokumentenrolle**	document roll	Document rouleau	Rollo de documento
6	**00050387** 2	**Griff**	handle	Poignée	Empuñadura
7	**00043688** 4	**Schraube**	bolt	Vis	Tornillo
8	**00043694** 4	**Schraube**	bolt	Vis	Tornillo
9	**00043708** 3	**Schraube**	bolt	Vis	Tornillo
10	**00043460** 2	**Schraube**	bolt	Vis	Tornillo
11	**00043709** 3	**Schraube**	bolt	Vis	Tornillo
12	**00043462** 2	**Schraube**	bolt	Vis	Tornillo
13	**00051115** 4	**Schraube**	bolt	Vis	Tornillo
14	**00043247** 8	**Schraube**	bolt	Vis	Tornillo
15	**00043248** 8	**Scheibe**	washer	Disque	Arandela

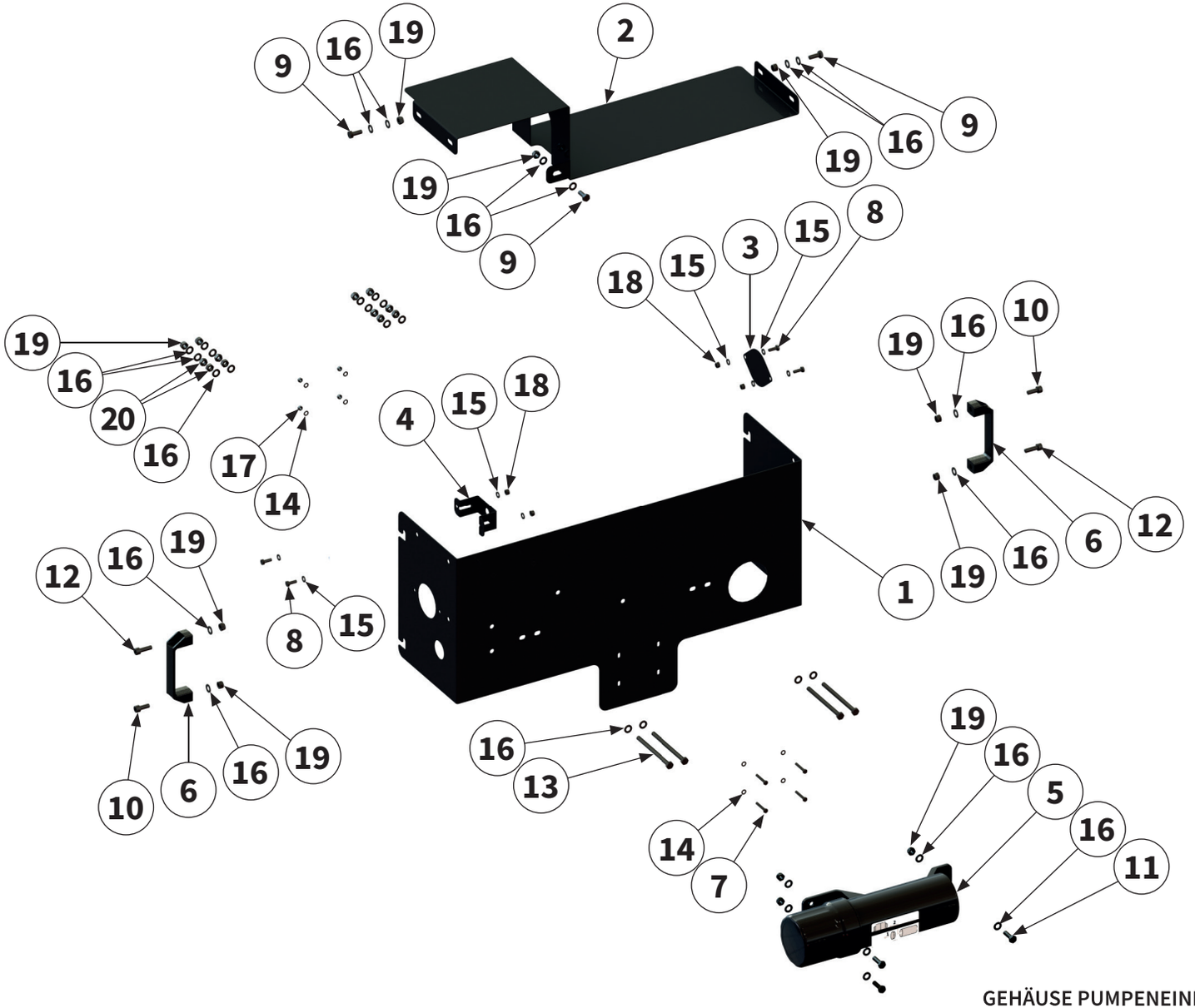

GEHÄUSE PUMPENEINHEIT | Housing Pump unit | Carter Unité de pompage | Caja Unidad de bombeo |

Pos.-Nr. No. Numéro Número	**Ersatzteilnummer** | Manufacturer part number | Numéro d´article du fabricant | Número de pieza del fabricante **Anzahl** | quantity | quantité | número COMBIMULCHER 220 / 440	**DE** Bezeichnung	**EN** Designation	**FR** Désignation	**ES** Designación
16	**00043249** 32	**Scheibe**	washer	Disque	Arandela
17	**00043189** 4	**Mutter**	nut	Écrou	Tuerca
18	**00043190** 4	**Mutter**	nut	Écrou	Tuerca
19	**00043191** 14	**Mutter**	nut	Écrou	Tuerca
20	**00043168** 8	**Mutter**	nut	Écrou	Tuerca

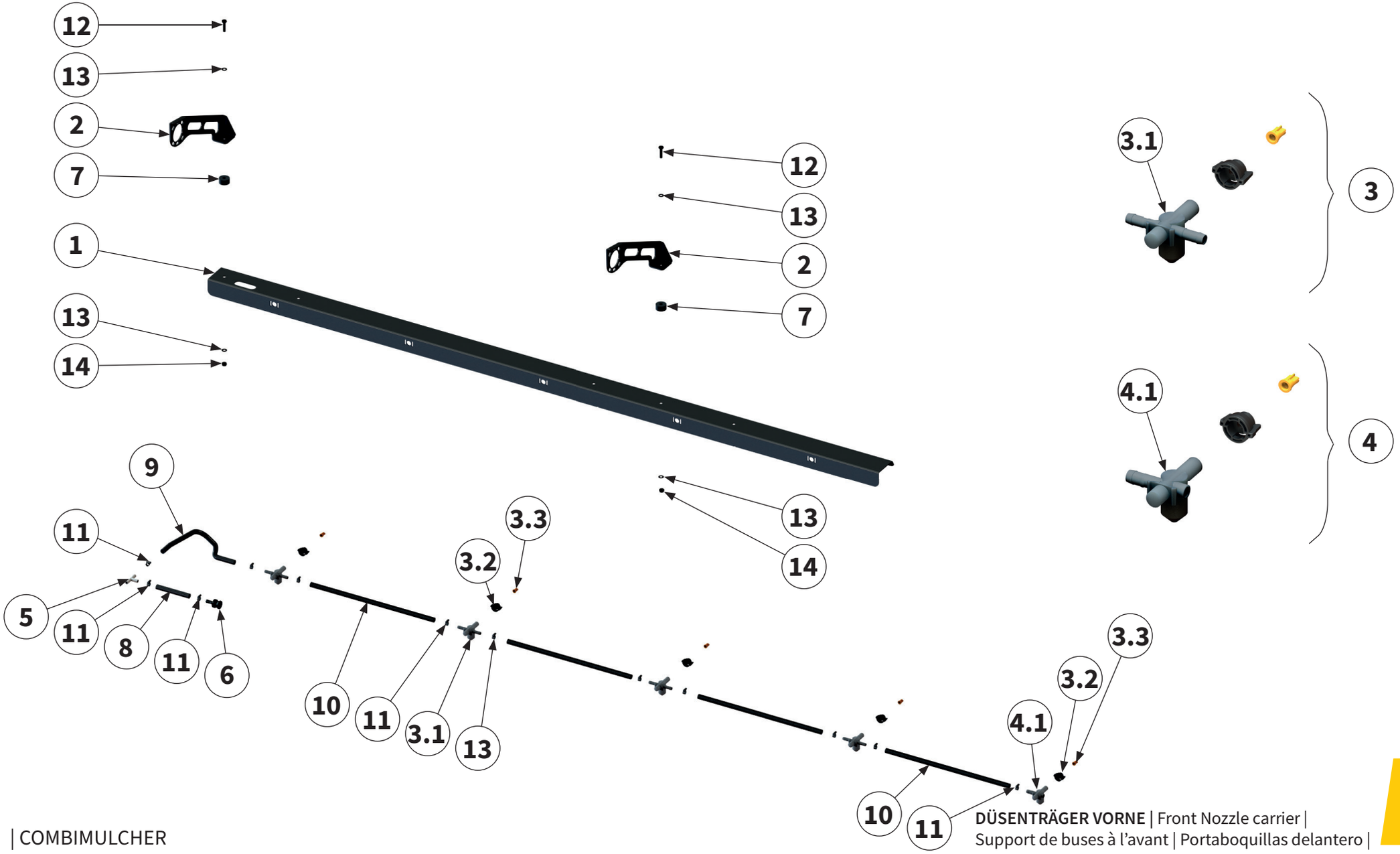

DÜSENTRÄGER VORNE | Front Nozzle carrier | Support de buses à l'avant | Portaboquillas delantero |

Pos.-Nr. No. Numéro Número	**Ersatzteilnummer** | Manufacturer part number | Numéro d´article du fabricant | Número de pieza del fabricante **Anzahl** | quantity | quantité | número COMBIMULCHER 220 / 440	**DE** Bezeichnung	**EN** Designation	**FR** Désignation	**ES** Designación
1	**00048883** 1	**Blech**	sheet metal	Tôle	Chapa
2	**00048884** 2	**Halter**	holder	Support	Soporte
3	**00048867** 4	**Düsenträger beids.kpl.**	Nozzle carrier cpl. on both sides	Porte-buse des deux côtés cpl.	Portaboquillas ambos lados cpl.
3.1	**00048864** 4	**Düsenträger beids.**	Nozzle carrier on both sides	Porte-buse des deux côtés	Portaboquillas ambos lados
3.2	**00050399** 5	**Bajonettmutter**	Bayonet nut	Écrou à baïonnette	Tuerca de bayoneta
3.3	**00050986** 5	**Düse**	Nozzle	Buse	Boquilla
4	**00048869** 1	**Düsenträger re.kpl.**	Nozzle holder right cpl.	Porte-buse droit cpl.	Portaboquillas derecho cpl.
4.1	**00048868** 1	**Düsenträger re**	Nozzle holder right	Porte-buse droit	Portaboquillas derecho
5	**00050230** 1	**Winkelverbinder**	elbow connector	Connecteur d'angle	Escuadra de unión
6	**40026304** 1	**Adapter**	adapter	Adaptateur	Adaptador
7	**00030443** 2	**Gummipuffer**	rubber buffer	Tampon en caoutchouc	Tope de goma
8	**40023825** 0,4m	**Schlauch**	hose	Flexible	Tubo flexible
9	**40023825** 0,7m	**Schlauch**	hose	Flexible	Tubo flexible
10	**40023825** 0,515m	**Schlauch**	hose	Flexible	Tubo flexible
11	**40016474** 12	**Schelle**	clamp	Collier	Abrazadera
12	**00043475** 2	**Schraube**	bolt	Vis	Tornillo
13	**00043232** 4	**Scheibe**	washer	Disque	Arandela
14	**00043177** 2	**Mutter**	nut	Écrou	Tuerca

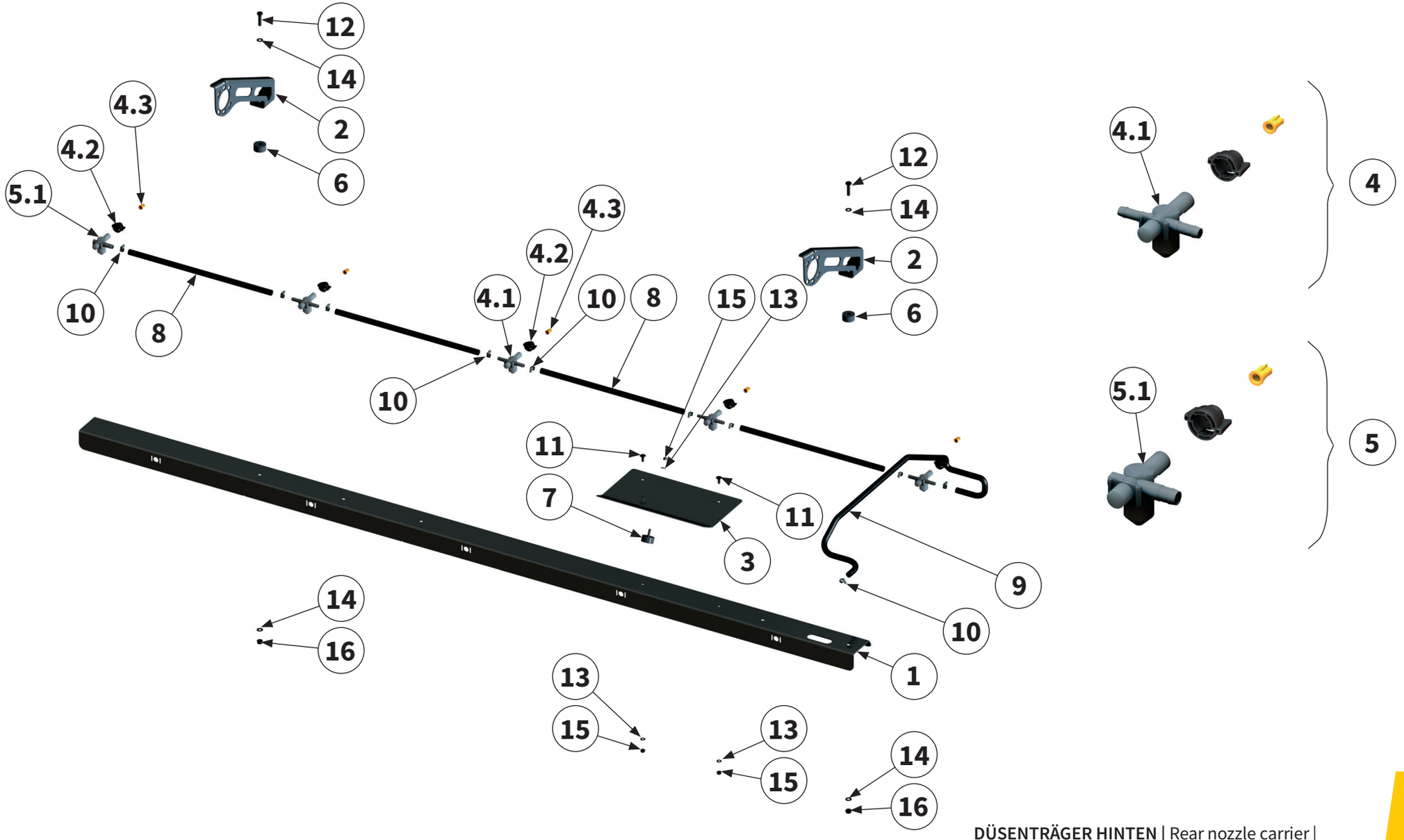

DÜSENTRÄGER HINTEN | Rear nozzle carrier | Support de buses à l'arrière | Portaboquillas trasero |

Pos.-Nr. No. Numéro Número	**Ersatzteilnummer** | Manufacturer part number | Numéro d´article du fabricant | Número de pieza del fabricante **Anzahl** | quantity | quantité | número COMBIMULCHER 220 / 440	**DE** Bezeichnung	**EN** Designation	**FR** Désignation	**ES** Designación
1	**00048883** 1	**Blech**	sheet metal	Tôle	Chapa
2	**00048884** 2	**Halter**	holder	Support	Soporte
3	**00050383** 1	**Aufstieg**	steps	Étape	Escalón
4	**00048867** 4	**Düsenträger beids. kpl.**	Nozzle carrier cpl. on both sides	Porte-buse des deux côtés cpl.	Portaboquillas ambos lados cpl.
4.1	**00048864** 4	**Düsenträger beids.**	Nozzle carrier on both sides	Porte-buse des deux côtés	Portaboquillas ambos lados
4.2	**40034677** 5	**Bajonettmutter**	Bayonet nut	Écrou à baïonnette	Tuerca de bayoneta
4.3	**00050986** 5	**Düse**	Nozzle	Buse	Boquilla
5	**00048871** 1	**Düsenträger li. kpl.**	Nozzle holder left cpl.	Porte-buse à gauche cpl.	Portaboquillas izquierda cpl.
5.1	**00048870** 1	**Düsenträger li.**	Nozzle holder left	Porte-buse à gauche	Portaboquillas izquierda
6	**00030443** 2	**Gummipuffer**	rubber buffer	Tampon en caoutchouc	Tope de goma
7	**00045973** 2	**Gummipuffer**	rubber buffer	Tampon en caoutchouc	Tope de goma
8	**40023825** 0,515m	**Schlauch**	hose	Flexible	Tubo flexible
9	**40023825** 0,85m	**Schlauch**	hose	Flexible	Tubo flexible
10	**40016474** 10	**Schelle**	clamp	Collier	Abrazadera
11	**00043354** 2	**Schraube**	bolt	Vis	Tornillo

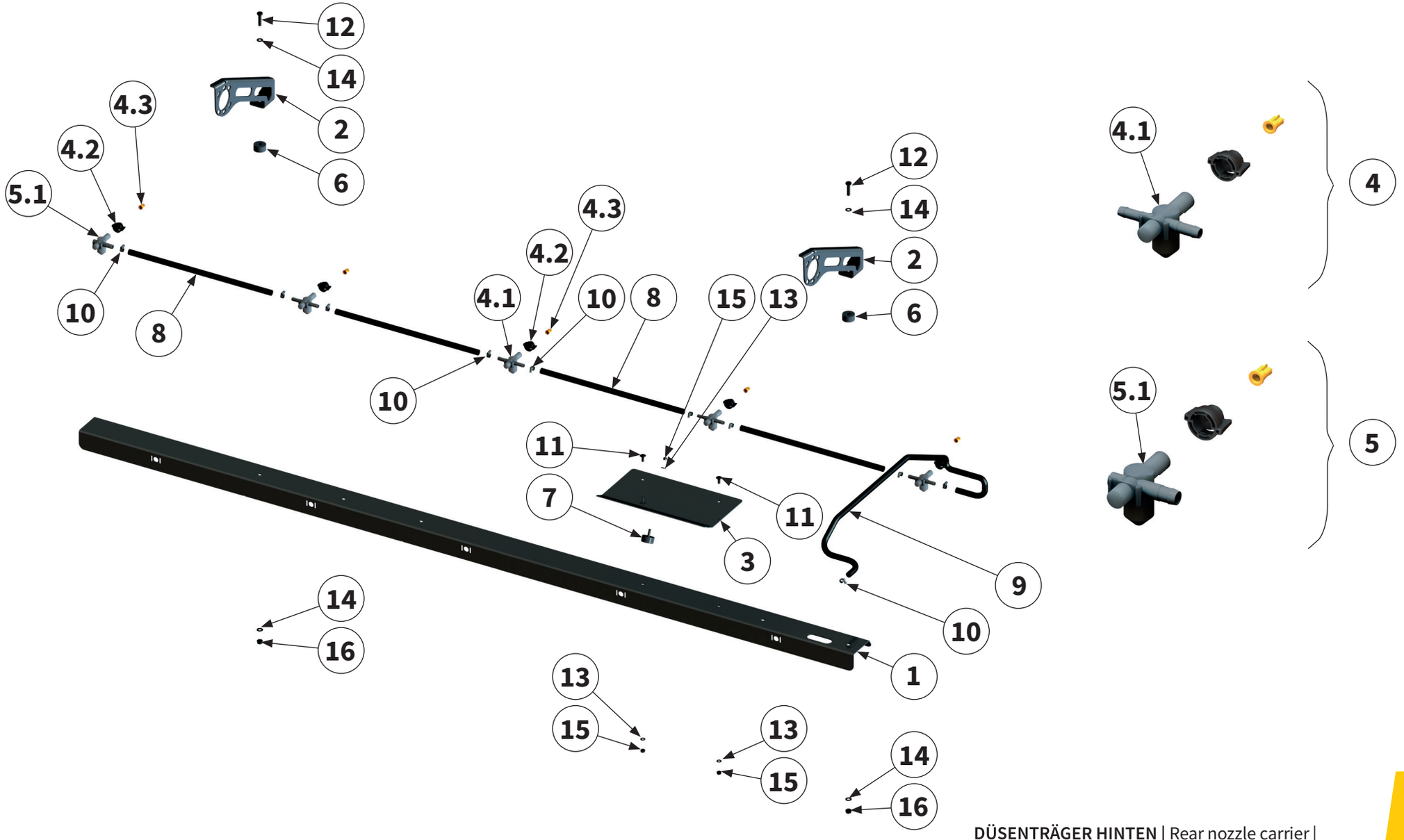

DÜSENTRÄGER HINTEN | Rear nozzle carrier | Support de buses à l'arrière | Portaboquillas trasero |

Pos.-Nr. No. Numéro Número	**Ersatzteilnummer** | Manufacturer part number | Numéro d´article du fabricant | Número de pieza del fabricante **Anzahl** | quantity | quantité | número COMBIMULCHER 220 / 440	**DE** Bezeichnung	**EN** Designation	**FR** Désignation	**ES** Designación
12	**00043475** 2	**Schraube**	bolt	Vis	Tornillo
13	**00043249** 3	**Scheibe**	washer	Disque	Arandela
14	**00043232** 4	**Scheibe**	washer	Disque	Arandela
15	**00043191** 3	**Mutter**	nut	Écrou	Tuerca
16	**00043177** 2	**Mutter**	nut	Écrou	Tuerca

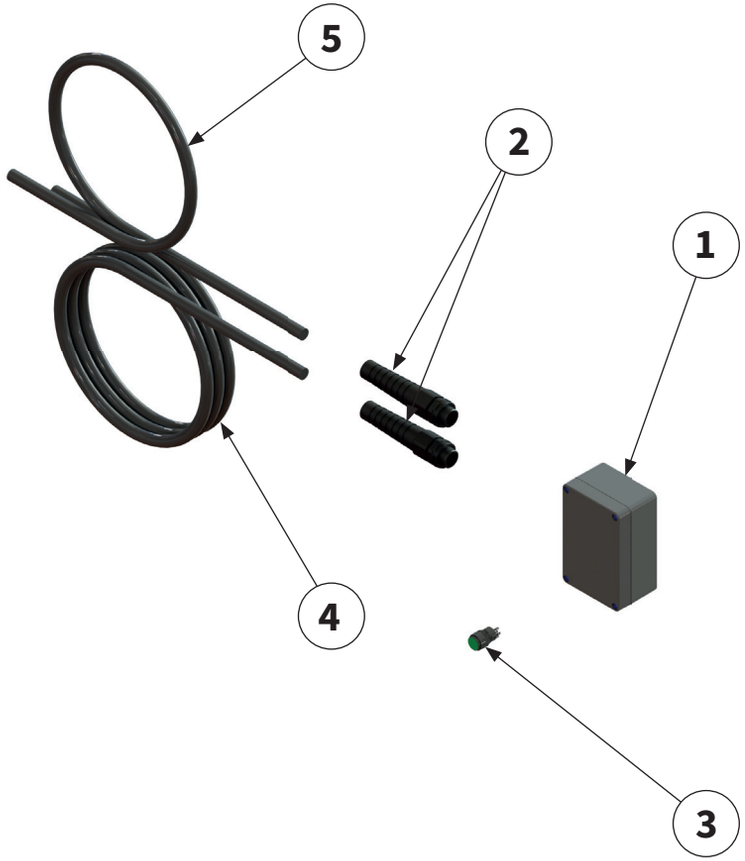

ELEKTRONIKBAUGRUPPE | Electronics assembly |
Assemblage électronique | Ensamblaje de productos electrónicos |

Pos.-Nr. No. Numéro Número	**Ersatzteilnummer** | Manufacturer part number | Numéro d´article du fabricant | Número de pieza del fabricante **Anzahl** | quantity | quantité | número COMBIMULCHER 220 / 440	**DE** Bezeichnung	**EN** Designation	**FR** Désignation	**ES** Designación
1	**00051091** 1	**Gehäuse**	housing	Carter	Caja
2	**00051094** 2	**Verschraubung**	threaded connection	Raccord à vis	Unión atornillada
3	**00051098** 1	**Elektronik**	Electronics	Électronique	Electrónica
4	**00051095** 1	**Kabel**	Cable	Câble	Cable
5	**00051097** 1	**Kabel**	Cable	Câble	Cable

NOTIZEN | Notes | Notes | Notas |

Bei weiteren Fragen zu Technik und Einsatz Ihres Gerätes stehen Ihnen unsere Mitarbeiter oder unsere Vertriebspartner (siehe www.muething.com) gerne zur Verfügung.

Our employees or sales partners (**see www.muething.com**) are happy to help should you have any further questions on the technical aspects and use of your implement.

Nos collaborateurs ou nos partenaires commerciaux (**voir www.muething.com**) sont à votre entière disposition pour toutes questions complémentaires relatives aux caractéristiques techniques ou à l'utilisation de votre engin.

Tanto nuestros empleados como los socios comerciales de la marca (**ver www.muething.com**) estamos a su disposición para atender cualquier consulta técnica o sobre piezas que pueda tener respecto a su equipo.

Müthing GmbH & Co. KG Soest
Am Silberg 23
59494 Soest

Tel +49 (0) 2921 96510
Fax +49 (0) 2921 73080

soest@muething.com

Müthing GmbH & Co. KG Uffenheim
Am Brünnlein 2
97215 Uffenheim

Tel +49 (0) 9842 98660
Fax +49 (0) 9842 986667

uffenheim@muething.com

WWW.MUETHING.COM