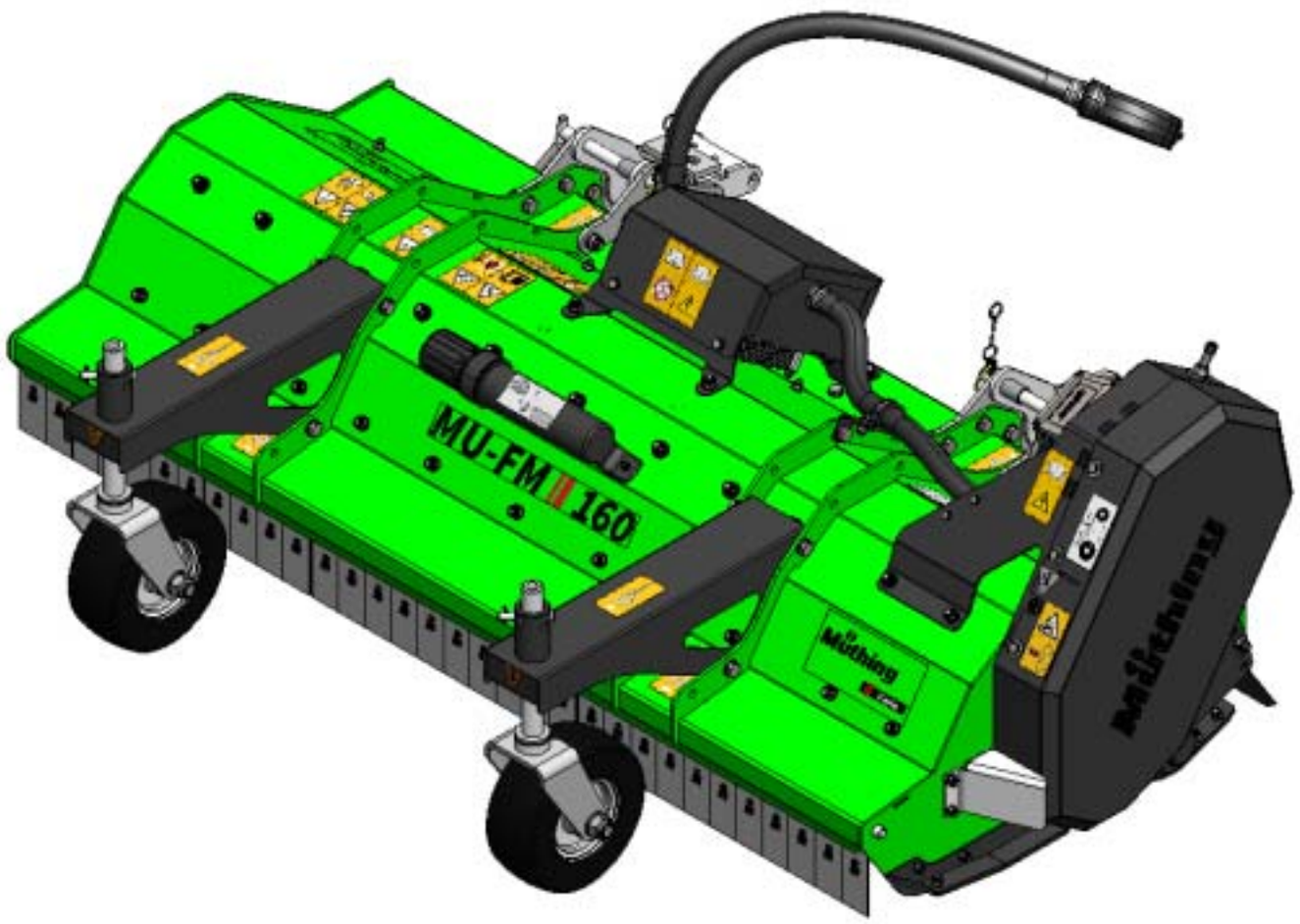

BETJENINGSVEJLEDNING

DA | Original

MU-FM Vario AllTrec

FRA SERIE	2025
UDGAVE	03.2025
BESTILLINGSKODE	P_FMV_BA_25_DNK_AT

Identifikation af maskinen

For at din forhandler kan hjælpe dig hurtigst muligt, har han brug for nogle oplysninger om din maskine. Notér venligst oplysningerne her.

Betegnelse	
Arbejdsbredde	
Vægt	
Maskinnummer	
Tilbehør	
Adresse forhandler	
Adresse producent	Müthing GmbH & Co. KG Soest Am Silberg 23 59494 Soest Tyskland

Ophavsretten og retten til kommerciel udnyttelse (Copyright) indehaves af Müthing GmbH & Co KG Soest. Kopier, overførsel til andre medier, oversættelse eller anvendelse af uddrag eller dele er ikke tilladt uden udtrykkelig tilladelse fra Müthing GmbH & Co. KG Soest. Alle rettigheder forbeholdes. Indholdet i denne betjeningsvejledning kan ændres uden varsel. Der tages forbehold for tekniske ændringer

Overdragelseserklæring

– Udfyld denne side sammen med din forhandler.
– Klip derefter siden ud af betjeningsvejledningen, og send den til producenten sendes 2 uger efter levering. Dette er en forudsætninger for, at garantien træder i kraft fra leveringsdatoen

Til
Firma Müthing GmbH & Co. KG Soest
Am Silberg 23
59494 Soest
Tyskland

Jeg har erhvervet den nedenfor betegnede maskine og bekræfter den fuldstændige levering og overdragelse af maskinen inklusive betjeningsvejledning og reservedele samt instruktion gennem forhandleren i betjening af udstyret med sikkerhedsanvisninger og advarsler.

Jeg bekræfter desuden, at jeg har læst og forstået betjeningsvejledningen, og at jeg er indforstået med de indeholdte anvisninger. Dette gælder især kapitlet om sikkerhed.

Kunde

Navn		Fornavn	
Gade/vej			
Postnummer		By	
Telefon		Fax	
E-mail		Dato	

Maskine

Maskine	MU-	Serienummer	
Arbejdsbredde		Drev	
Montering, fast		Montering, forskydelig	
Produktionsår		Leveringsdato	
Leveret af			

Underskrift kunde

Underskrift og stempel salgspartner

Overdragelseserklæring

Overdragelseserklæring – kopi

– Denne side forbliver hos kunden i betjeningsvejledningen

Jeg har erhvervet den nedenfor betegnede maskine og bekræfter den fuldstændige levering og overdragelse af maskinen inklusive betjeningsvejledning og reservedele samt instruktion gennem forhandleren i betjening af udstyret med sikkerhedsanvisninger og advarsler.

Jeg bekræfter desuden, at jeg har læst og forstået betjeningsvejledningen, og at jeg er indforstået med de indeholdte anvisninger. Dette gælder især kapitlet om sikkerhed.

Kunde

Navn		Fornavn	
Gade/vej			
Postnummer		By	
Telefon		Fax	
E-mail		Dato	

Maskine

Maskine	MU-	Serienummer	
Arbejdsbredde		Drev	
Montering, fast		Montering, forskydelig	
Produktionsår		Leveringsdato	
Leveret af			

Underskrift kunde

Underskrift og stempel salgspartner

Overdragelseserklæring – kopi

Indholdsfortegnelse

Overdragelseserklæring 3

Overdragelseserklæring – kopi 5

Om denne betjeningsvejledning 8
- Målgruppe 8
- Sikkerhed 8
- Instruktion 8
- Andre gældende dokumenter 8
- Symboler 9

Sikkerhed 10
- Af hensyn til din sikkerhed 10
- Sikkerhedssymboler 10
- Definitioner 13
- Hvem må betjene maskinen? 13
- Tilkobling 14
- Tyngdepunktsafstand 15
- Kørsel på offentlige veje 17
- Ibrugtagning 17
- Frakobling 18
- Pleje og vedligeholdelse 19
- Yderligere forskrifter 20

Lær maskinen at kende 21
- Anvendelsesområde for maskinen 21
- Maskinens karakteristika 22
- Betegnelser for moduler 23
- Tekniske data 25

Levering og montering 26
- Kontrol af leveringsomfang 26

Adapter 27
- Topunktsholder 27

Montering af maskinen 28
- Topunktsholder 28
- Elektrisk tilslutning 28

Forberedelse 29
- Arbejdsdybde 29

Kørsel på vej 30
- Transportstilling 30
- Transport uden tilkobling 30

Snitning 31
- Indstillinger 31
- Arbejde 33

Rengøring og pleje 34
- Rengøring 34
- Pleje 34

Henstilling og opbevaring 35
- Sikker henstilling af maskinen 35
- Elsystem 35
- Topunktsholder 36
- Opbevaring af maskinen 36

Vedligeholdelse 37
- Af hensyn til din sikkerhed 37
- Generelle anvisninger 38
- Vedligeholdelsesintervaller og indstillingsarbejde 41
- Smørearbejde 42
- Værktøjer 44
- Drivrem 46
- Meder 48

Tilbehør 49
- Slidindlæg 49
- Modskær 49
- Klippeskinne 49
- Støttehjul 50
- Driftstimetæller 50

Afhjælpning af fejl 51

Bortskaffelse af maskinen 53

EF-overensstemmelseserklæring 54
- EF-direktiver 54

UK Declaration of Conformity 55
- UKCA 55

Stikordsregister 56

Om denne betjeningsvejledning

Målgruppe

Denne betjeningsvejledning henvender sig til uddannede maskinførere og personer, som på anden vis er kvalificeret til at løse opgaver inden for landbruget og har fået instruktion i betjening af denne maskine.

Sikkerhed

Før ibrugtagning eller montering af maskinen skal du gøre dig fortrolig med den del af betjeningsvejledningen, der er relevant for dit arbejde. Læs altid sikkerhedsanvisningerne i kapitlet "Sikkerhed", og overhold advarslerne i de enkelte kapitler. På den måde opnår du optimale arbejdsresultater og en optimal arbejdssikkerhed.

Som arbejdsgiver

Instruer personalet i sikker håndtering af maskinen før første ibrugtagning. Uuddannede eller uautoriserede må ikke benytte maskinen.

En instruktion omfatter bl.a.:

- Kontrol af, at maskinen opfylder kravene til sikker betjening.
- Udlevering af betjeningsvejledning og andre relevante dokumenter eller en intensiv træning, som især omfatter sikker omgang med maskinen.

Regelmæssig instruktion

Instruer personalet regelmæssigt, dog mindst en gang årligt, i de grundlæggende adfærdsregler for sikker håndtering af maskinen.

Instruktion

Din forhandler instruerer dig i betjening, sikker drift og pleje af maskinen. Ibrugtagning uden instruktion er ikke tilladt.

Andre gældende dokumenter

Ud over denne betjeningsvejledning er også andre dokumenter en bestanddel af maskinen:

EF-overensstemmelseserklæring	Bestanddel af denne betjeningsvejledning → Kapitel »EF-overensstemmelseserklæring«, side 54
Reservedelsliste	Bestanddel af leverancen med denne maskine
Driftsvejledning til kardanaksel	Bestanddel af leverancen med denne maskine

Symboler

For at gøre teksten mere overskuelig har vi anvendt forskellige symboler. De forklares nedenfor:

- En prik står ved optællinger

▸ En trekant står foran aktiviteter, som du skal udføre

→ En pil angiver krydshenvisninger til andre tekststeder

[+] Et plustegn viser, at der er tale om ekstraudstyr, som ikke er indeholdt i standardudførelsen.

Piktogrammer

Derudover anvender vi piktogrammer, som hjælper dig med at finde bestemte tekstafsnit:



Advarselstrekanten henviser til advarsler. Hvis disse ikke overholdes, kan det medføre:

- Middelsvære til svære kvæstelser
- Dødelige kvæstelser

Du finder advarselshenvisninger til enkelte handlinger, hvor det er vigtigt, at henvisningerne overholdes, før handlingerne udføres. Desuden finder du i kapitlet »Sikkerhed« sikkerhedsanvisninger, der ikke kan allokeres til enkelte handlinger, men styrker din sikkerhedsbevidste handlemåde i forskellige situationer.



Her får du vigtige anvisninger til maskinen. Hvis disse ikke overholdes, kan det medføre:

- Alvorlige fejl i maskinens funktion
- skader på maskinen



Dette tegn viser informationer, tip og anvisninger på betjening.



Dette tegn angiver tips vedrørende monterings- eller indstillingsarbejde.



Dette tegn angiver eksempler, som kan lette forståelsen.

Tekststeder, der kun vedrører enkelte maskiner eller betingelser, har en farvet baggrund. Efter den farvede baggrund gælder teksten igen for alle maskiner. For eksempel:

Kun til MU-Farmer/S med trykluftbremsesystem

▸ Tilslutning af bremseslanger

▸ Tilslutning af hydraulikslanger

Af hensyn til din sikkerhed

Dette kapitel indeholder generelle sikkerhedsanvisninger. De enkelte kapitler i betjeningsvejledningen indeholder yderligere advarsler, der ikke er beskrevet her. Respekter disse sikkerhedsanvisninger:

- Af hensyn til din egen sikkerhed
- Af hensyn til dine medmenneskers sikkerhed
- For at garantere maskinsikkerheden

Ved arbejde med maskiner til landskabspleje kan forkert håndtering medføre en række farer. Du skal derfor altid arbejde omhyggeligt og aldrig under tidspres.

Som arbejdsgiver
Informer med regelmæssige intervaller alle, der arbejde med maskinen, om disse sikkerhedsanvisninger og i henhold til lovens bestemmelser.

Sikkerhedssymboler

På maskinen er der mærkater, som tjener til din sikkerhed. Mærkaterne må ikke fjernes. Hvis mærkater bliver ulæselige eller falder af, kan du bestille nye mærkater og anbringe dem de relevante steder.

Frontmontering

Topunktsholder

Elektrisk drev

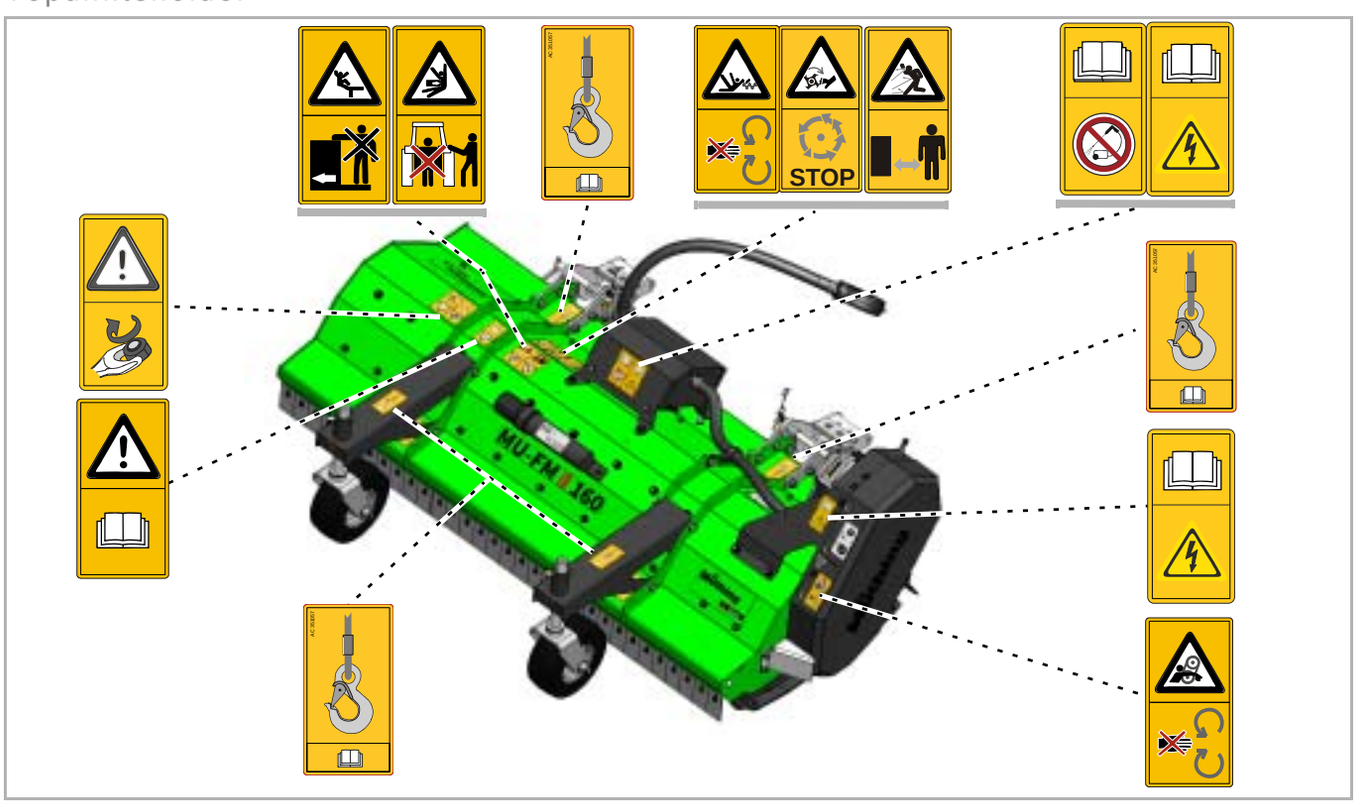

Sikkerhedssymbolernes betydning



Læs og overhold betjeningsvejledningen
Redskabet må først tages i brug, når betjeningsvejledningen er læst igennem og forstået. Dette gælder i særdeleshed for sikkerhedsanvisningerne.



Det er forbudt at opholde sig mellem traktor og maskine
Det er især forbudt at opholde sig mellem traktor og maskine ved på- og afmontering med kørende motor. Traktoren skal endvidere sikres mod at kunne rulle væk.



Det er forbudt at transportere personer på maskinen
Dette kan medføre alvorlige eller dødelige kvæstelser.



Afmonter ikke sikkerhedsanordninger
Sikkerhedsanordninger må ikke åbnes eller fjernes, mens traktorens motor kører. Maskinen må ikke anvendes uden sikkerhedsanordning.



Forsigtig, fare for indtrækning
Ved kardanakslen er der fare for indtrækning ved ukorrekt håndtering.



Lastøjer
Maskinen må kun løftes med løftegrej på de mærkede steder.



Anvend ikke højtryksrenser
Anvend ikke højtryksrenser til rengøring af elmotoren eller maskinens elektriske dele. Indtrængende vand kan medføre spændingsoverslag. Adskil altid den elektriske forbindelse mellem maskine og traktor før alle rengøringsarbejder.



Strømførende komponenter
Kabel, tilslutningsboks, elektriske forbindelser, stik, bøsninger eller elmotor er dele på det elektriske drev. Beskadigelser eller forkert håndtering af disse komponenter kan medføre personskader på grund af spændingsoverslag. Adskil den elektriske forbindelse med traktoren før alle arbejder.



Roterende og efterløbende maskindele
Gå først hen til maskinen, når alle maskindele står helt stille.



Fare for udslyngning af genstande
Under arbejdet kan genstande som f.eks. sten blive opsamlet af maskinen og slynget ud. Personer må ikke opholde sig inden for fareområdet.



Efterspænding af skruer
Efter de første driftstimer og efter behov skal alle skruer kontrolleres og eventuelt efterspændes. Vibrationer kan have løsnet forskruningerne.

Definitioner

Ved alle retningsangivelser går vi ud fra maskinen i kørselsretningen:

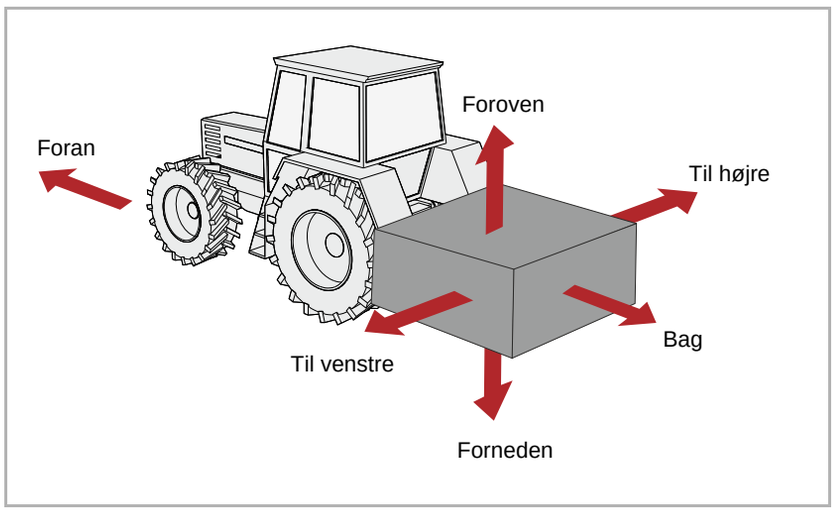

Hvem må betjene maskinen?

Kun kvalificerede personer
Maskinen må kun betjenes, vedligeholdes og repareres af personer, som har de fornødne kvalifikationer og er informeret om risiciene i forbindelse med håndteringen af maskinen. Disse personer har normalt en uddannelse som maskinfører eller har modtaget tilsvarende grundig instruktion.

Tilkobling

Forhøjet risiko for tilskadekomst
Ved tilkobling af maskinen til traktoren er der en forhøjet risiko for tilskadekomst. Du skal derfor:

- Traktoren skal ved tilkobling til maskinen være udstyret med en tilsvarende adapter
- Man skal sikre traktoren mod at kunne rulle væk
- Stå aldrig mellem traktoren og maskinen ved tilkobling
- Betjen liften langsomt og forsigtigt

Hvis du ikke følger disse anvisninger, kan det medføre alvorlige personskader eller døden.

Foretag de elektriske tilslutninger efter tilkoblingen
Når du monterer lygterne, må strømforsyningen til traktoren ikke være tilsluttet. Det kan forårsage kortslutning og beskadigelse af elektronikken.

Kontrol af elektriske komponenter for skader
Kontrollér kabler, tilslutningsboks, elektriske forbindelser, stik, bøsninger og elmotoren for skader, før maskinen sluttes til traktorens elektriske strømforsyning. Foretag ikke elektrisk tilslutning i tilfælde af skader, og få maskinens elektriske komponenter kontrolleret og repareret af et værksted.

Tyngdepunktsafstand

Overhold totalvægt, akseltryk, dækkenes bæreevne og minimumballast
Ved front- eller hækmontering af maskiner må traktorens tilladte totalvægt, akseltryk eller dækbæreevne ikke overskrides. Forakslen eller styreakslen skal være belastet med mindst 20 % af traktorens egenvægt for at sikre manøvreevnen.

Du kan beregne følgende:

- Totalvægt
- Akseltryk
- Minimumballastering

Data

I forbindelse med beregningen skal du bruge nogle data fra følgende dokumenter og måleresultater:

- Se traktorens betjeningsvejledning
- Denne betjeningsvejledning
- Resultater af målinger på traktor og påmonteret maskine

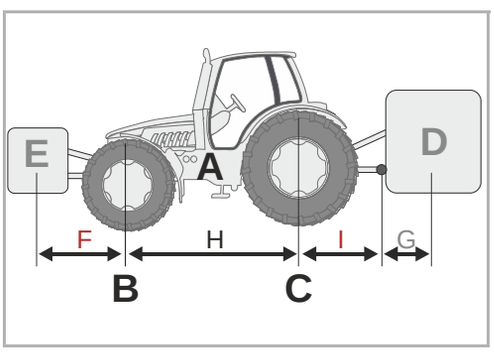

Data fra traktorens betjeningsvejledning:

- (A) Egenvægt
- (B) Forakseltryk
- (C) Bagakseltryk
- (H) Traktorens akselafstand

Tag desuden højde for eksempelvis vægten af vand i dækkene, ekstraudstyr osv.

Data fra denne betjeningsvejledning:

- (D) Totalvægten for den hækmonterede maskine, lodret belastning ved påmonterede maskiner
- (E) Totalvægten på den frontmonterede maskine
- (G) Afstanden mellem midten af koblingsøjet og tyngdepunktet på den hækmonterede maskine. Ved påmonterede maskiner er G=0.

Data, som findes ved måling:

- (F) Afstanden mellem tyngdepunktet på den frontmonterede maskine og midten af forakslen
- (I) Afstanden mellem midten af bagakslen og midten af liftarmskuglen. Ved påmonterede maskiner mellem midten af bagakslen og midten af anhængertrækket eller anhængerkoblingen

Beregning

De beregnede værdier kan du nu indsætte i formlerne.

Ballast med frontvægte

Beregning af **ballast med frontvægte**
på hækmonterede maskiner.

$$\text{Frontballast i kg} = \frac{D \times (I + G) - (B \times H) + (0,2 \times A \times H)}{F + H}$$

Ballast med hækvægte

Beregning af **ballast med hækvægte**
på frontmonterede maskiner.

$$\text{Hækballast i kg} = \frac{(E \times F) - (C \times H) + (0,45 \times A \times H)}{H + I + G}$$

Forakseltryk

Beregning af **det faktiske forakseltryk**

$$\text{Forakseltryk i kg} = \frac{E \times (F + H) + (B \times H) - D \times (I + G)}{H}$$

Totalvægt

Beregning af **den faktiske totalvægt**

$$\text{Totalvægt} = E + A + D$$

Bagakseltryk

Beregning af **det faktiske bagakseltryk**
Bagakseltryk i kg = faktisk totalvægt – faktisk forakseltryk

Dækkenes bæreevne

Oplysninger om dækbæreevnen for henholdsvis for- og bagdæk finder du i dokumentationen fra dækproducenten.

- Fordækkenes bæreevne svarer ved to dæk til den dobbelte tilladte dækbæreevne for ét fordæk.
- Bagdækkenes bæreevne svarer ved to dæk til den dobbelte tilladte dækbæreevne for ét bagdæk.

Vurdering

Kontrollér, om følgende betingelser er opfyldt:

- Det faktiske bagakseltryk er mindre end den tilladte bagakselbelastning, som fremgår af betjeningsvejledningen til traktoren
- Den faktiske totalvægt er mindre end den tilladte totalvægt, der fremgår af betjeningsvejledningen til traktoren
- Summen af dækkenes bæreevne på bagakslen er større end det faktiske bagakseltryk
- Summen af dækkenes bæreevne på forakslen er større end det faktiske forakseltryk

Hvis alle betingelser er opfyldt, må maskinen monteres på denne traktor.

På en tilstrækkelig stor køretøjsvægt kan du bestemme totalvægten, bagakseltrykket og forakseltrykket ved vejning.

Kørsel på offentlige veje

Kontrollér, at færdselslovens krav om korrekt tilstand overholdes
Når du kører på offentlig vej med maskinen, skal maskinen opfylde færdselslovens gældende krav. Dertil hører f.eks.:

- Montering af lygter, advarsels- og sikkerhedsanordninger
- Overholdelse af tilladt transportbredde og -vægt, akseltryk, dækbæreevne og totalvægt

Hvis færdselslovens bestemmelser ikke overholdes, hæfter føreren og ejeren af køretøjet.

Kontrol af fjernbetjeningskabler ved lynkoblinger
Fjernbetjeningskablerne skal hænge løst og må ikke udløses i nederste position. Ellers kan tilkoblede maskiner løsne sig fra trepunktskoblingen.

Det er forbudt at transportere personer på maskinen
Transportér aldrig personer eller genstande på maskinen. Det er livsfarligt og forbudt at transportere personer på maskinen.

Vær opmærksom på ændrede køre- og bremseegenskaber
Den påmonterede maskine ændrer køre- og bremseegenskaberne. Særlig ved kørsel i sving skal man være opmærksom på maskinens bredde og svingmasse. Hvis du ikke tilpasser kørslen til forholdene, kan det medføre ulykker.

Kør med tilpasset hastighed
Tilpas altid kørehastigheden til forholdene på vejen. Ved dårlige vejforhold og for høj hastighed kan der være meget voldsomme kræfter på spil, der belaster eller overbelaster traktoren og maskinen. Hvis ikke man kører med tilpasset hastighed, kan det medføre maskinskader og ulykker.

Ibrugtagning

Første ibrugtagning kun efter instruktion
Maskinen må først tages i brug første gang, efter at medarbejdere hos vores salgspartner/repræsentant eller medarbejdere fra producenten har vejledt brugerne i anvendelsen af maskinen. Hvis en person tager maskinen i brug uden først at være blevet indført i brugen af den, kan der ved forkert betjening opstå fejl på maskinen, eller der kan ske ulykker.

Kontrollér, at redskabet er i teknisk fejlfri stand
Tag kun maskinen i brug, hvis den er i teknisk fejlfri stand. Kontrollér alle vigtige komponenter før anvendelse, og udskift defekte komponenter. Defekte komponenter kan forårsage materielle skader og personskader.

Afmonter ikke sikkerhedsanordninger
Sikkerhedsanordningerne må ikke afmonteres eller omgås. Kontrollér alle sikkerhedsanordninger før brugen. Ubeskyttede maskindele kan forårsage alvorlige personskader eller døden.

Det er forbudt at transportere personer på maskinen
Transportér aldrig personer eller genstande på maskinen. Det er livsfarligt og forbudt at transportere personer på maskinen.

Kontrol af fareområde
Kontrollér maskinens fareområde før igangsætning, udklapning, ibrugtagning og under drift. Sørg for, at udsynet er tilstrækkeligt. Sæt først i gang, når ingen personer eller genstande befinder sig i fareområdet. Oplysningerne om fareområdet findes i det pågældende kapitel.
→ Kapitel »Snitning«, afsnit »Indstillinger«, side 31.
Under ugunstige forhold kan dele slynges ud af maskinen med høj hastighed. Fareområdet, især foran og bag maskinen, skal være fri for personer, dyr eller genstande før ibrugtagning.
Anvendelse af maskinen uden kontrol af fareområdet kan føre til alvorlige eller dødelige ulykker.

Efterspænding af skruer og møtrikker
Kontrollér regelmæssigt, at skruer og møtrikker sidder ordentligt fast, og efterspænd om nødvendigt. Under drift kan skruer ubemærket løsne sig. Det kan forårsage skader på maskinen eller ulykker.

Forholdsregler ved fejl
I tilfælde af funktionsfejl skal maskinen omgående standses og sikres. Afhjælp fejlen omgående, eller overlad opgaven til et fagværksted. Hvis du fortsætter med at anvende maskinen, kan det medføre skader på maskinen eller ulykker.

Frakobling

Forhøjet risiko for tilskadekomst
Ved afmontering af maskinen fra traktoren er der forhøjet risiko for tilskadekomst. Du skal derfor:

- Man skal sikre traktoren mod at kunne rulle væk
- Aldrig stå mellem traktoren og maskinen ved frakobling
- Betjen liften langsomt og forsigtigt
- Sørg for, at maskinen står på et jævnt og sikkert underlag

Hvis du ikke følger disse anvisninger, kan det medføre alvorlige personskader eller døden.

Pleje og vedligeholdelse

Overhold pleje- og vedligeholdelsesintervaller
Overhold foreskrevne og de i betjeningsvejledningen angivne frister for tilbagevendende kontroller eller inspektioner. Hvis intervallerne ikke overholdes, kan det medføre skader på maskinen, dårlig arbejdskvalitet eller ulykker.

Anvend reservedele med samme egenskab
Mange komponenter har specielle egenskaber, der er afgørende for maskinens stabilitet og funktion.
Ved udskiftning af komponenter skal dimensioner, styrke og materialekvalitet være garanteret. Vi anbefaler kun at bruge originale dele.
Ved anvendelse af reservedele, der ikke opfylder kravene, er der risiko for skader på maskinen eller forringelse af arbejdsydelsen.

Ved alle pleje- og vedligeholdelsesarbejder:

- Adskil maskinen fra den elektriske forsyning
- Kobl traktoren fra, hvis muligt
- Sørg for, at maskinen står sikkert, etabler evt. understøtning
- Brug ikke dele af maskinen ved opstigning, men brug sikkerhedsmæssigt forsvarlige opstigningshjælpemidler
- Sørg for at sikre maskinen mod at rulle
- Ræk aldrig hænderne ind i de kørende drivremme

Kun ved overholdelse af disse forskrifter kan plejearbejdet og vedligeholdelsesarbejdet udføres sikkert.

Afbryd strømtilførslen
Afbryd altid strømtilførslen fra traktoren, før du arbejder med det elektriske system. Strømførende systemer kan forårsage tingsskader og personskader.

Udskift hydraulikslanger
Udskift hydraulikslangerne hvert 6. år. Hydraulikslanger ældes, også selv om det ikke umiddelbart kan ses. Defekte hydraulikslanger kan medføre alvorlige personskader eller døden.

Forsigtig ved rengøring med højtryksrenser
Kabler, tilslutningsboks, elektriske forbindelser, stik, bøsninger og elmotor er dele på det elektriske drev og må ikke komme i berøring med vand, der står under tryk. Beskadigelser eller forkert håndtering af disse komponenter kan medføre personskader på grund af spændingsoverslag.
Resten af maskinen kan rengøres med vand eller damp. Rengør kun lejer, blæser, signalfordelerkasse, plastdele og hydraulikslanger med lavt tryk. For højt tryk kan forårsage skader på disse komponenter.

Ingen svejsearbejder
Gennemfør kun svejsearbejder, når maskinen ikke er monteret på traktoren eller ikke er forbundet med en strømforsyning. Derved undgår du skader på det elektriske anlæg.

Spænd skrueforbindelser
Efter pleje- og vedligeholdelsesarbejde skal løsnede skrueforbindelser tilspændes igen. Ved løse skrueforbindelser kan skruer ubemærket løsne sig under arbejdet, hvorved dele på maskinen kan løsne sig. Dette kan medføre alvorlige personskader eller døden.

Yderligere forskrifter

Overhold forskrifterne
Overhold ud over disse sikkerhedsanvisninger også:

- Arbejdsmiljøreglerne
- De almengyldige sikkerhedstekniske, arbejdsmedicinske og færdselsretlige regler
- anvisningerne i denne betjeningsvejledning
- Driftsforskrifterne, vedligeholdelsesforskrifterne og forskrifterne for pleje

Dette kapitel indeholder generelle oplysninger om din maskine samt informationer om:

- Anvendelsesområde
- Karakteristika
- Betegnelser for moduler
- Tekniske data

Anvendelsesområde for maskinen

Maskinen må alt efter det monterede værktøj kun anvendes til de tiltænkte formål inden for landskabspleje eller lignende.

Værktøj	Formål
M-hårdmetal-sjækelkniv	Klipning af græs, andre vækster eller afskæring op til maksimalt 2 cm diameter. Sjækkel-knivene kan afvige til siden. Da de er fremstillet af hårdmetal, kan knivene anvendes i længere tid, og de skal ikke skiftes så tit.

Da anvendelsesbetingelserne varierer meget, skal brugeren være særligt opmærksom på maskinens kapacitetsgrænser. Ved tegn på overbelastning skal maskinen straks standses.

Bestemmelsesmæssig brug

Maskinen må kun anvendes til det planlagte arbejde, der er beskrevet i denne betjeningsvejledning. Anden og videregående brug er ikke tilladt. Eksempler på ikke-bestemmelsesmæssig brug:

- Transport af personer eller genstande
- Findeling af andre end de nævnte produkter eller produkter med en lignende beskaffenhed

→ »Anvendelsesområde for maskinen«

- Overførsel af kraft til andre genstande
- Frontmontering ved maskiner til hækmontering
- Hækmontering ved maskiner til frontmontering
- Arbejdsdybder under 7 mm jordafstand
- Enhver form for jordbearbejdning
- Anvendelse af maskinen i en position, hvor værktøjerne ikke peger mod jorden, f.eks. i lodret position

Producenten og forhandleren hæfter ikke for skader, der opstår som følge af ikke-bestemmelsesmæssig brug. Brugeren påtager sig den fulde risiko.

Maskinens karakteristika

Robust hus i optimeret form
Huset er udført særlig robust og i en optimeret form til den krævende anvendelse.

Værktøjer
Værktøjet er fremstillet af materialer i høj kvalitet. Der opnås optimal findeling i forbindelse med kortsnittelister.

Overførsel af kraft
På elektriske maskiner sker kraftoverføringen via en elmotor direkte til en remskive. Derfra drives rotoren via kileremme.

Sikkerhed
For at du kan arbejde så sikkert som muligt med maskinen, har vi konstrueret den iht. EU's forskrifter. Maskinen er CE-mærket og UKCA-mærket.

Betegnelser for moduler

Hus

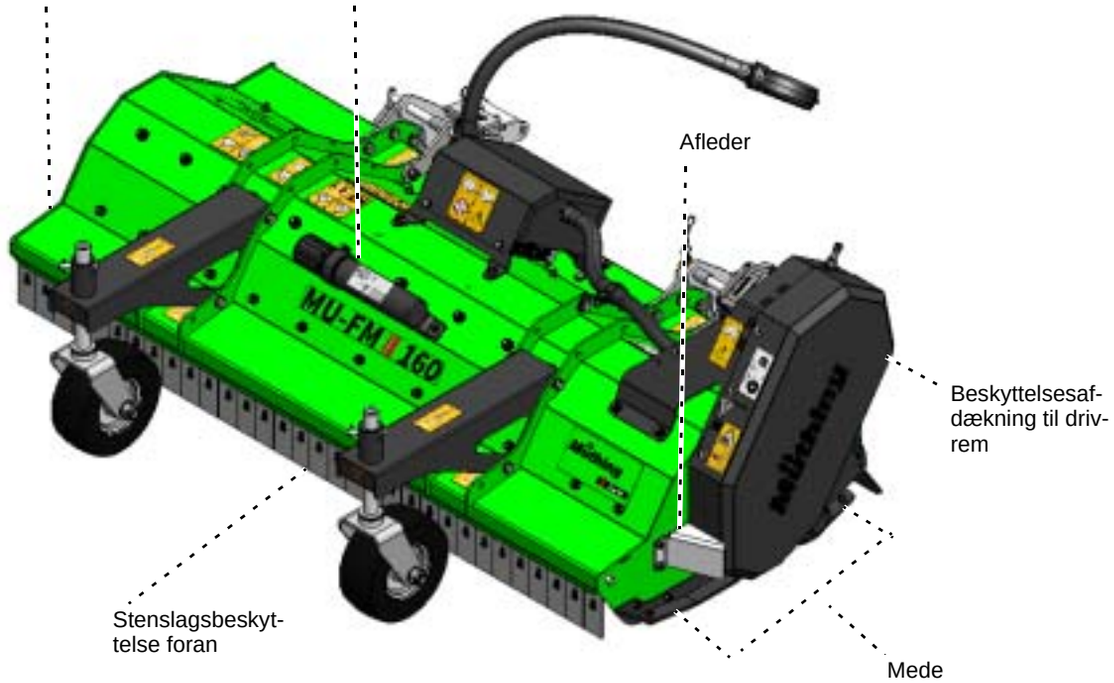

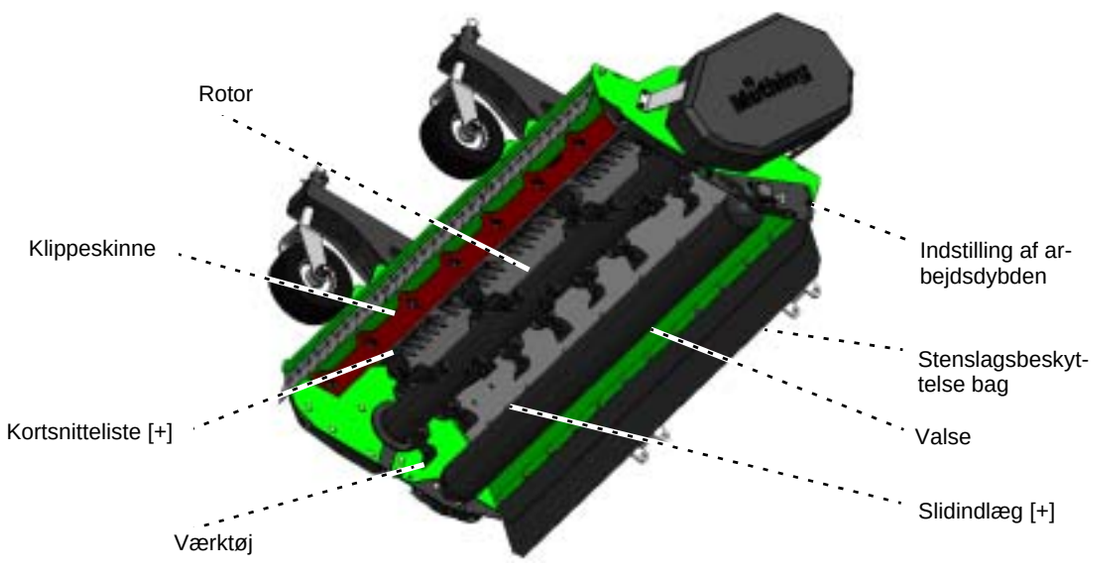

Topunktsholder

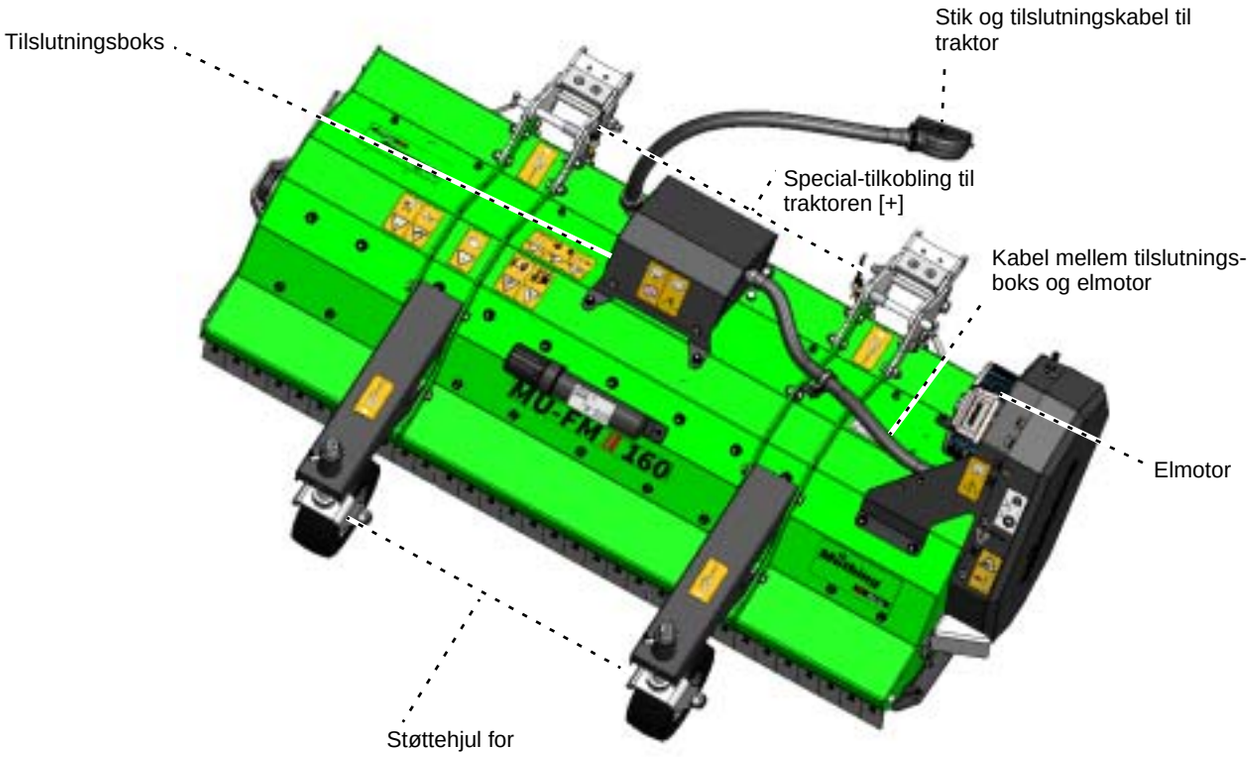

Tekniske data

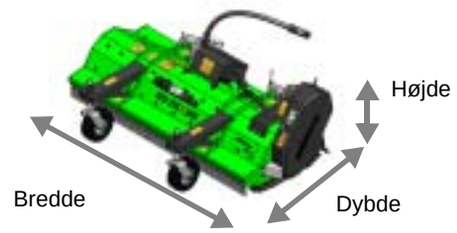

	MU-FM Vario 160 AllTrec
Højde [m]	
Med topunktsholder	0,65
Bredde [m]	
I basisudstyr	1,85
Dybde [m]	
Med topunktsholder	1,25
Arbejdsbredde [m]	
I arbejdsstilling	1,60
Totalvægt, basisudstyr [kg] / tilladt totalvægt [kg]	
Med topunktsholder	260 / 335
Tyngdepunktsafstand [mål G]	
Med topunktsholder	0,36
Rotorens omdrejningshastighed [o/min]	
Mindst	2550
Maks. tilladt	3000
Effektbehov [kW]	
Maks. tilladt	8
Arbejdsdybde [mm]	
Med støttevalse, i 11-mm-trin	7-50
Med støttehjul for og støttevalse, i 11-mm-trin	7-50
Kategori	
Adapter til traktor AllTrec	
Antal værktøjer	
M-hårdmetal-sjækelkniv	28
Støjniveau [dB(A)]	
På arbejdspladsen	< 85
Lakfarver	
Grøn AllTrac. Farve svarende omtrent til RAL	6018
Sort AllTrac. Farve svarende omtrent til RAL	9005

Kontrol af leveringsomfang

Maskinen leveres komplet monteret. Hvis dele ikke er monteret, bedes du kontakte forhandleren.



Undlad at montere noget selv
Udfør ikke selv monteringen, da der er følgende forudsætninger for en korrekt tilstand af maskinen:

- rækkefølgen af de forskellige arbejdstrin og
- overholdelse af tolerancer og tilspændingsmomenter

Forkert udført montering kan medføre skader på maskinen eller et dårligt arbejdsresultat.



Manglende eller transportbeskadigede dele skal omgående reklameres hos forhandleren, importøren eller producenten.

Ved påmontering af maskinen på traktoren skal maskinen være udstyret med den passende adapter. Kontrollér derfor før tilkobling, om adapteren på maskinen passer til din traktor. Brug kun traktorerne anført på følgende liste:

Hvis ikke den rigtige adapter er monteret

- Kontakt forhandleren eller producenten. Her kan du få den rigtige adapter.

Topunktsholder

AllTrec

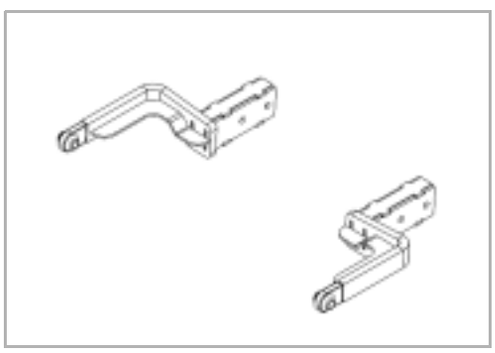

Til montering på traktorer ved frontmontering:

- AllTrec

Vægt: 15,5 kg

Forhøjet risiko for tilskadekomst
Ved tilkobling af maskinen til traktoren er der en forhøjet risiko for tilskadekomst. Du skal derfor:

- Man skal sikre traktoren mod at kunne rulle væk
- Traktoren skal være udstyret med en adapter til maskinen
- Stå aldrig mellem traktoren og maskinen ved tilkobling
- Betjen liften langsomt og forsigtigt

Hvis du ikke følger disse anvisninger, kan det medføre alvorlige personskader eller døden.

Maskine udelukkende til frontmontering
Maskinen må kun monteres foran på traktoren.
Ved hækmontering kan maskinen blive beskadiget

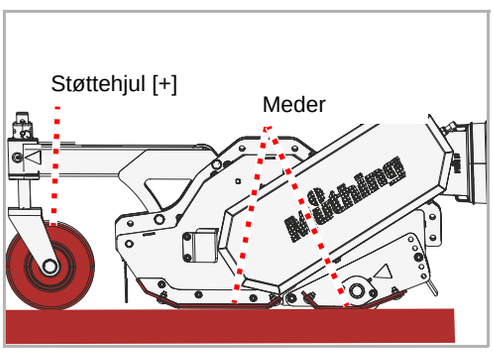

- Kontrollér, at maskinen står sikkert. Maskinens støttehjul og meder skal stå på jorden.

→ Kapitel »Henstilling og opbevaring« afsnit »Sikker henstilling af maskinen«, side 35

Hvis ikke maskinen står sikkert:

- Man skal sikre maskinen med egnet løftegrej og bringe den i korrekt position

Topunktsholder

Forudsætning: Din traktor skal være udstyret med den tilsvarende adapterarm.

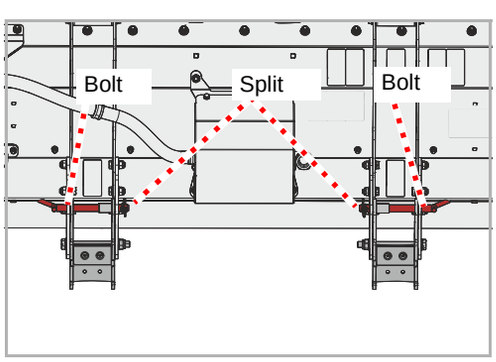

- Fjern splitterne, tag boltene ud
- Kør traktoren hen midt for maskinen og kontrollér, at adapterarmene står i korrekt position i forhold til maskinen.
- Ret adapterarmene til, så de passer ind i holderne på maskinen
- Fastgør adapterarmen med bolten, og lås bolten med splitten

Elektrisk tilslutning

Anvisningerne for elektrisk tilslutning finder du i traktorens betjeningsvejledning.

- Slukning af traktor
- Tilslutning af stik til strømforsyningen på traktoren

Arbejdsdybde

Arbejdsdybden kan indstilles i 11-mm-trin. Arbejdsdybden bestemmes via indstillingen af valsen i kombination med indstilling af støttehjulene. Den midterste indstilling giver optimal arbejdsdybde i de fleste tilfælde.

Værktøjer må ikke have jordkontakt
Ved kontakt med jorden kan sten eller andre materialer ikke mere tilbageholdes sikkert af stenslagsbeskyttelsen.
Udslynget materiale kan kvæste personer, også uden for fareområdet.

- Man skal sikre traktoren mod at kunne rulle væk
- Hæv maskinen ca. 5 cm

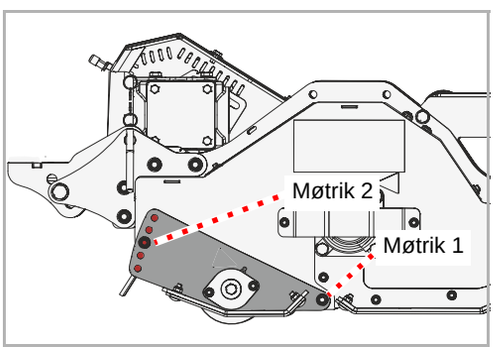

- Løsn møtrik 1 lidt, men fjern den ikke
- Løsn møtrik 2, fjern bolt og møtrik
- Løsn ligeledes møtrik 1 på modsatte side af huset lidt, men fjern den ikke
- Fjern også bolt og møtrik 2 på modsatte side af huset

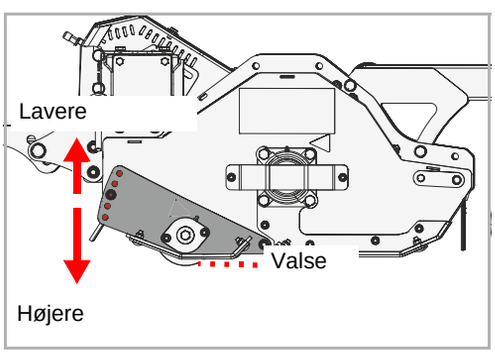

- Vælg ønsket arbejdsdybde, og løft eller sænk valsen i overensstemmelse hermed
- Isæt bolt og møtrik 2, spænd møtrik 2 fast
- Foretag samme indstilling i modsatte side af huset
- Spænd møtrik 1 fast igen på begge sider af huset

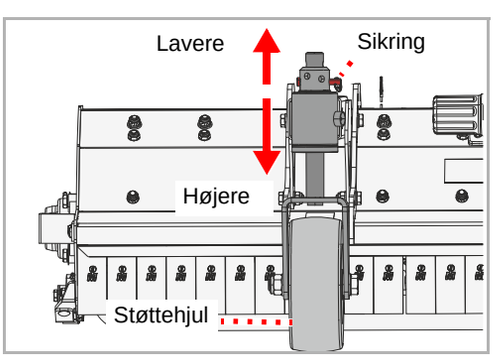

- Fjern sikringen på bolten, fjern bolten
- Hæv eller sænk støttehjulet efter ønske
- Sørg for at sikre støttehjulet igen med bolten
- Sørg for at sikre bolten igen
- Foretag den samme indstilling på det andet støttehjul

Transportstilling

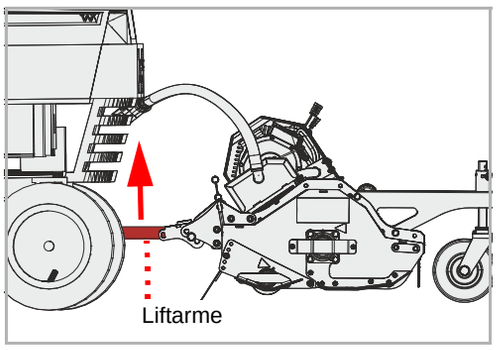

- Indstil liftarmenes højde med traktorens lift, således at maskinen er hævet tilstrækkeligt i forbindelse med transport
- Sørg for at sikre betjeningselementerne på traktoren mod utilsigtet aktivering

→ Se traktorens betjeningsvejledning

Transport uden tilkobling

Maskinen kan løftes i forbindelse med transport, eksempelvis på en anhænger. Brug kun de markerede steder til anbringelse af løftemidler. Maskinen skal være stillet sikkert.

- Sikker henstilling af maskinen

→ Kapitel »Henstilling og opbevaring« afsnit »Sikker henstilling af maskinen«, side 35

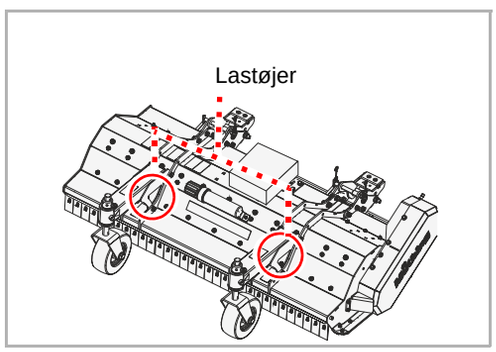

- Anbring egnede løftemidler i lastøjerne
- Løft maskinen med egnet løftegrej, og sæt den ned på ladet
- Her skal man sikre maskinen, så den ikke glider

Indstillinger

Bedømmelse af støvbelastning
Ved tør jord og tørt snittemateriale kan der dannes meget støv. Ved at tage hensyn til vindretningen kan du begrænse støvbelastningen. Hvis en støvbelastning ikke kan undgås, kan du beskytte dig ved at bruge en støvmaske. Hvis ikke dette er tilstrækkeligt, skal du bruge en traktor med lukket kabine og støvfilter.
Støvbelastning kan forårsage lidelser i luftvejene.

Arbejd kun fremad
Maskinen må kun være i arbejdsstilling under kørsel fremad. Under bakning skal maskinen løftes.
Hvis maskinen er i arbejdsstilling under bakning, kan der opstå alvorlige skader på maskinen.

Frontmontering

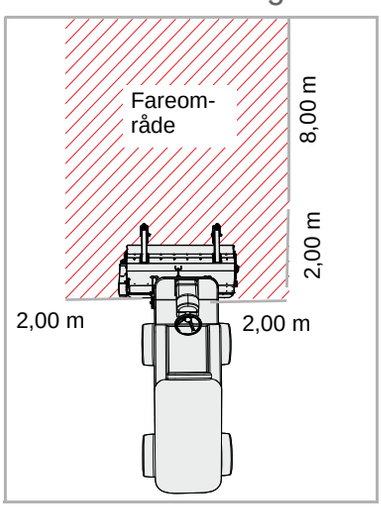

Kontrol af fareområde
Maskinens fareområde udgør 8 m, til hver af siderne 2 m. Kontrollér maskinens fareområde før igangsætning, ibrugtagning og under drift. Sørg for, at udsynet er tilstrækkeligt. Sæt først i gang, når ingen personer eller genstande befinder sig i fareområdet.
Under ugunstige forhold kan dele slynges ud af maskinen med høj hastighed. Fareområdet, især foran og bag maskinen, skal være fri for personer, dyr eller genstande før ibrugtagning.
Anvendelse af maskinen uden kontrol af fareområdet kan føre til alvorlige eller dødelige ulykker.

Snitning

Brugeren skal være særlig opmærksom ved arbejde med mulchmaskinen. Arbejde ved grøfter eller skråninger er særligt farligt. Vi kan kun give generelle anvisninger. Brugeren skal bedømme den konkrete situation.

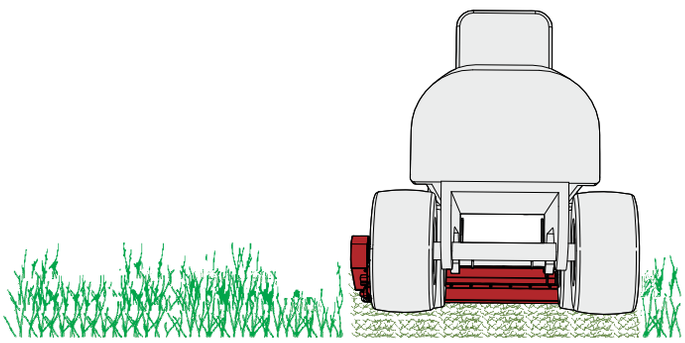

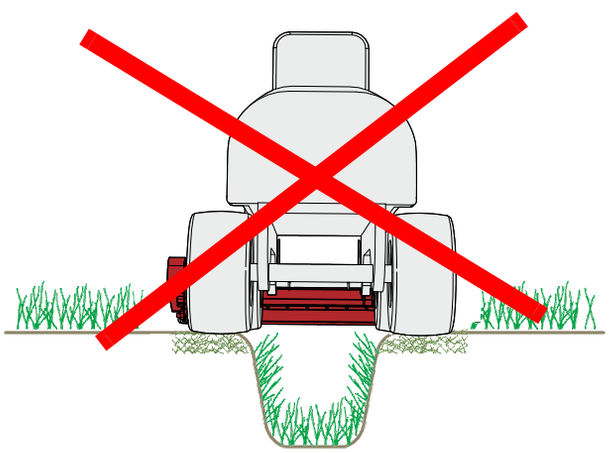

Maskinen må ikke hælde fremad
Maskinen må ikke hælde fremad eller bagud under arbejdet.
En maskine, der hælder fremad eller bagud kan tilstoppe, og den arbejder ikke korrekt.

Topunktsholder

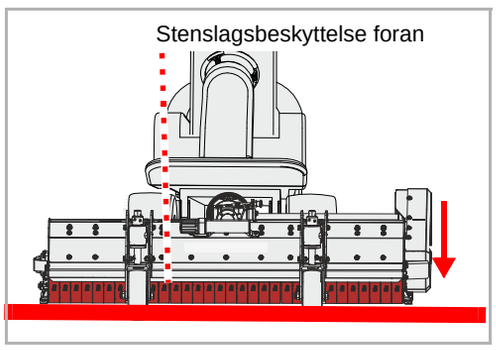

- Sænk maskinen med traktoren, indtil den står på jorden. Her skal den forreste stenslagsbeskyttelse stå parallelt med jorden.

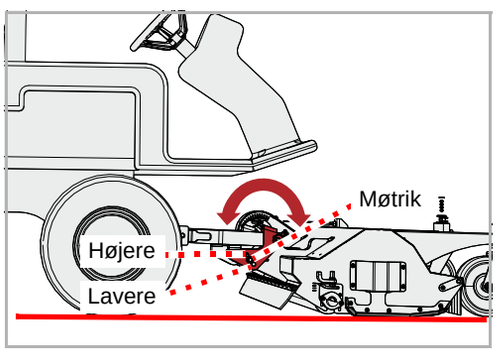

- Indstil maskinen via støttevalse og støttehjul, så mederne står parallelt med jorden. Liftarmene skal kunne bevæge sig frit i maskinens holdere.

Hvis liftarmene ikke kan bevæge sig frit i maskinens holdere:

- Løsn møtrikken, og fjern den
- Tag bolten ud
- Hæv eller sænk maskinen med traktoren, indtil mederne står parallelt med jorden
- Sæt bolten i det tilsvarende hul igen, og spænd den med møtrikken

- Stil traktorens betjeningselement til liftarmene i flydestilling

Arbejde

På maskiner med elektrisk drev:

- Slå det elektriske drev til i arbejdsstilling, og kør langsomt maskinen op på nominelt omdrejningstal

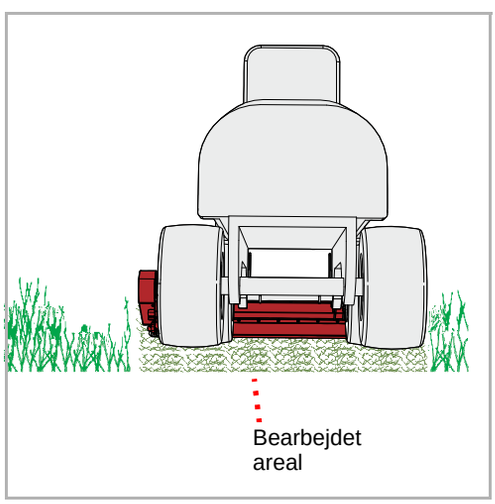

- Kør ind i bevoksningen med lav kørehastighed, og forøg hastigheden langsomt. Hold øje med maskinen.

Hvis maskinen arbejder for tungt:

- Nedsæt kørehastigheden

- Kør med passende hastighed. Hastigheden skal tilpasses bevoksningen og terrænets konturer.

Rengøring og pleje

Rengøring

Rengøringen kan f.eks. foretages med en højtryksrenser. Ret aldrig vandstrålen direkte mod mærkater eller typeskilt. Ret ikke vandstrålen mod komponenter på det elektriske drev.



Adskillelse af maskinen fra strømforsyningen
Adskil maskinen fra strømforsyningen før rengøringsarbejder. Kabler, tilslutningsboks, elektriske forbindelser, stik, bøsninger og elmotor er dele på det elektriske drev og må ikke komme i berøring med vand, der står under tryk.
Personer kan få elektrisk stød på grund af uopdagede skader på det elektriske drev eller indtrængning af vand. En maskine, der tilkobles utilsigtet, kan medføre personskader.



Lejer og gear må kun rengøres med lavt tryk
Rengør kun lejer og gear med lavt tryk.
Indtrængende vand nedsætter lejernes levetid.



Vi anbefaler, at man som en hovedregel smører alle lejer efter endt rengøring. Derved fortrænges vand, der er kommet ind i lejerne, og maskinens levetid forlænges.

Pleje

For at sikre maskinen en lang levetid anbefaler vi, at den efter sæsonen og ved opbevaring påføres et beskyttende lag olie.



Brug kun godkendt og biologisk nedbrydelig olie, f.eks. rapsolie.

Sikker henstilling af maskinen



Beskyt stilleplads mod uberettigede personer
Hvis maskinen parkeres tilkoblet traktoren eller frakoblet, skal man vælge opbevaringspladsen således, at den er beskyttet mod adgang for uautoriserede personer.
Personer kan blive kvæstede ved kontakt med maskinens dele eller manipulation af maskinen.



Vælg opbevaringspladsen omhyggeligt
Opbevaringspladsen skal være omtrent plan, og underlaget skal være fast.
På et hældende eller blødt underlag kan maskinen rulle væk. Personer kan komme til skade på grund af maskinen, som ruller væk.

Krav til stillepladsen:

- Temperaturer under 0 °C forekommer ikke
- Beskyttet mod nedbør og støvudvikling
- Vandret, fast underlag
- Tilstrækkelig plads til alle sider
- Beskyttet, så uberettigede personer, f.eks. legende børn, ikke kan få adgang



Forhøjet risiko for tilskadekomst
Ved afmontering af maskinen fra traktoren er der forhøjet risiko for tilskadekomst. Du skal derfor:

- Man skal sikre traktoren mod at kunne rulle væk
- Stå aldrig mellem traktoren og maskinen ved frakobling
- Betjen liften langsomt og forsigtigt

Hvis du ikke følger disse anvisninger, kan det medføre alvorlige personskader eller døden.

Elsystem

▸ Træk stikket ud af tilslutningen på traktoren

→ Betjeningsvejledning til traktor

Topunktsholder

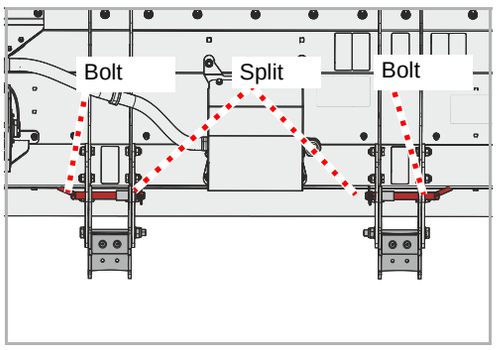

- Sænk maskinen
- Fjern splitterne i begge sider, tag boltene ud
- Fjern traktoren langsomt fra maskinen
- Sæt boltene i igen, og husk at sikre dem med splitter

Nu er maskinen parkeret sikkert.

Opbevaring af maskinen

Den rengjorte maskine skal opbevares på et egnet sted og på et vandret og fast underlag.
→ Afsnit »Sikker henstilling af maskinen«, side 35

Påfør ved opbevaring maskinen et beskyttende lag olie. Brug kun godkendt og biologisk nedbrydelig olie, f.eks. rapsolie.
→ Kapitel »Rengøring og pleje«, fra side 34

Af hensyn til din sikkerhed

Særlige sikkerheds-anvisninger



Forudsætninger for vedligeholdelsesarbejde
Udfør kun vedligeholdelsesarbejde, hvis du har den nødvendige fagviden og egnet værktøj.
Manglende fagviden eller uegnet værktøj kan føre til ulykker.

Sørg for at sikre maskinen imod, at uvedkommende tager den i brug
Istandsættelses- og vedligeholdelsesarbejder samt afhjælpning af funktionsfejl på den tilkoblede maskine skal generelt kun foretages i følgende situationer:

- Frakoblet PTO-aksel
- Slukket motor
- Tændingsnøgle trukket ud

Utilsigtet ibrugtagning kan medføre alvorlige ulykker.



Svejsearbejder
Svejsearbejde skal foretages af uddannede svejsere, der endvidere har viden om reparation af maskiner til landskabspleje. Svejsearbejde, der påvirker maskinens konstruktion negativt, er ikke tilladt.
Forkert udført svejsearbejde kan forringe maskinens funktion eller ødelægge den. Ved tvivl skal du kontakte din forhandler før udførelse af svejsearbejde

Anvend reservedele med samme egenskab
Mange komponenter har specielle egenskaber, der er afgørende for maskinens stabilitet og funktion.
Ved udskiftning af komponenter skal dimensioner, styrke og materialekvalitet være garanteret. Vi anbefaler kun at bruge originale dele.
Ved anvendelse af reservedele, der ikke opfylder kravene, er der risiko for skader på maskinen eller forringelse af arbejdsydelsen.

Sikkerhedsforanstaltninger ved håndtering af olie eller smøremidler

Tilsætningsstoffer i olie og smøremidler kan have skadelige virkninger på sundheden. Da en mærkning efter fareforskrifter ikke er nødvendig, skal du være opmærksom på følgende:



Undgå kontakt med huden
Undgå hudkontakt med disse midler.
Hudkontakt kan medføre hudskader.

Beskyt huden
Beskyt huden med hudbeskyttelsescreme eller oliebestandige handsker ved omgang med olie eller smøremidler.
Olie kan forårsage sundhedsskader.

Brug ikke olier til rengøring
Brug aldrig olie og smøremidler til rengøring af hænderne!
Desuden kan spåner og afslidt materiale i disse stoffer forårsage kvæstelser.

Skift snavset tøj
Skift hurtigst muligt tøj, hvis det er forurenet af olie.
Olie kan forårsage sundhedsskader.



- Spildolie skal indsamles og bortskaffes iht. lovens bestemmelser
- Kontakt straks en læge ved hudskader på grund af olie eller smøremidler

Generelle anvisninger

Disse anvisninger vedrører generelt vedligeholdelsesarbejde. I forbindelse med vedligeholdelsesarbejde skal maskinen altid være sikret i arbejdsstilling. Hvis transportstillingen er påkrævet til vedligeholdelsesarbejde, finder du en henvisning til vedligeholdelsesarbejdet.



Arbejde med fedtsprøjte:
Smøringen foretages med 1 - 2 pumpeslag på fedtsprøjten. Hvis du mærker modstand inden det andet pumpeslag med fedtsprøjten, skal du undlade det andet pumpeslag.
For meget fedt driver lejerne fra hinanden. På den måde kan støv og snavs trænge ind i lejerne og medføre for tidlig slitage.

Grundlæggende

Denne tabel indeholder korte forklaringer på de vigtigste begreber inden for vedligeholdelse.

Arbejde	Udførelse
Smøring med fedt	• Påfør fedt på glidefladerne med en pensel
Smøring	• 1 - 2 slag fra en fedtsprøjte er som regel tilstrækkeligt, hvis intet andet er angivet
Smøring med olie	• Brug udelukkende olie på vegetabilsk basis, f.eks. rapsolie, hvis intet andet er angivet • Mineralske olier er uegnede • Brug af spildolie udgør en risiko for din sundhed og er desuden strengt forbudt
Udskiftning	• Udskift den pågældende del iht. anvisning i kapitlet »Vedligeholdelse«
Kontrollér	• En kontrol er somme tider forbundet med en udskiftning af den pågældende del
Overhold vedligeholdelsesintervaller	• Alle angivelser refererer til en gennemsnitlig maskinudnyttelse • Ved kraftig belastning, f.eks. på maskinstationer, skal du vælge tilsvarende kortere vedligeholdelsesintervaller • Også ved ekstreme arbejdsbetingelser kan kortere vedligeholdelsesintervaller være aktuelle, eksempelvis ved kraftig støvudvikling

Skrueforbindelser

Efterspænding af skruer

Alle skruer skal efterspændes:

- Efter de første driftstimer
- Afhængigt af anvendelseshyppighed
- Dog mindst en gang pr. sæson

Tilspændingsmomenter generelt

Spænd alle skrueforbindelser i henhold til angivelserne i tabellen. Hvis andre tilspændingsmomenter er nødvendige, angives disse i de enkelte tilfælde i kapitlet »Vedligeholdelse«. Skruernes min. kvalitet er "8.8".

Skruestørrelse	Skruernes kvalitet		
	„8.8“	„10.9“	„12.9“
	Tilspændingsmomenter i Nm		
M6		14	17
M8	24	34	41
M10	48	68	81
M12	85	120	145
M16	210	290	350
M20	425	610	710
M24	730	1050	1220

Vedligeholdelses-intervaller og ind-stillingsarbejde

Angivelserne er baseret på en gennemsnitlig anvendelse af maskinen under normale arbejdsbetingelser. Ved stor belastning, eksempelvis på maskinstationer eller under ekstreme arbejdsbetingelser såsom kraftig støvudvikling, skal vedligeholdelsesintervallerne være kortere.

	Efter de første driftstimer	Efter 8 driftstimer	Efter 25 driftstimer	Efter 50 driftstimer	En gang pr. sæson	Ved behov	Ved slitage	Smør / smør med olie / smør med fedt	Kontrollér	Udskiftning	Rengøring
Generelt											
Efterspænd alle skruer	•					•					
Visuel kontrol	•	•									
Lejer		•				•		•			
Omdrejningspunkter		•							•		
Elsystem											
Elmotor, tilslutningsboks, kabel, elektriske forbindelser, stik, bøsninger. Kontrol udført af et kompetent værksted					•				•		
Værktøjer											
Fastgørelser på rotoren		•				•			•		
Tilstand, slitage		•				•			•		•
Andet											
Rotorens leje		•				•		•			
Valsens leje		•				•		•			
Led og bolte			•			•		•			

Smørearbejde

Smøring af lejer

Lejerne skal smøres regelmæssigt. Smør med kun 1 - 2 slag fra fedtsprøjten:

- Ifølge vedligeholdelsestabel
- Efter kraftig belastning
- Dog mindst en gang pr. sæson

Vedligeholdelsesfrie lejer må ikke smøres.

Oversigt over smøre-steder

S = smørested

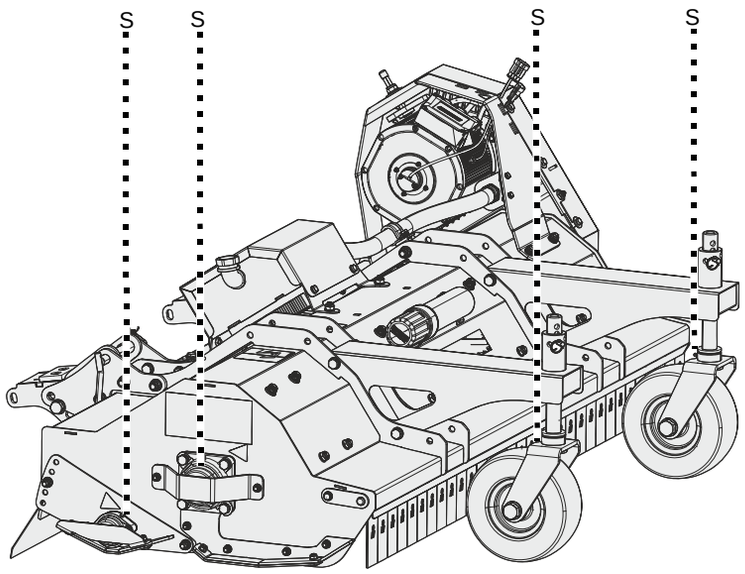

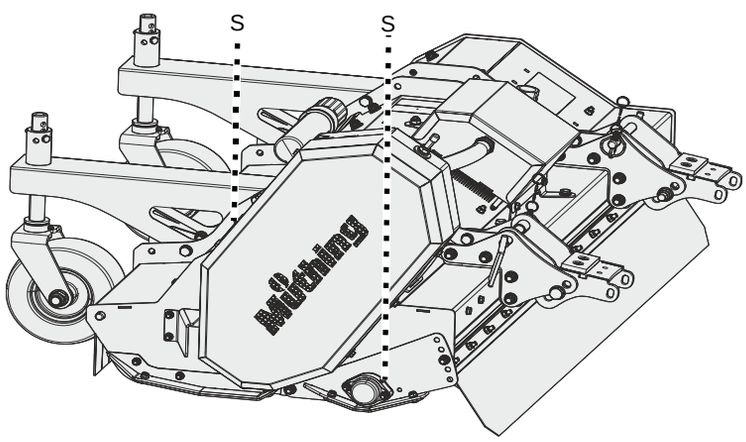

Andre smøresteder

Som hovedregel gælder følgende:

- Maskinen kan have flere smøresteder ud over dem, som er anført her i betjeningsvejledningen
- Smørestederne befinder sig som regel på led eller lejer. Kontrollér derfor hele maskinen for sådanne smøresteder.

Placeringen af smøreniplen vises for det meste eksemplarisk ved hjælp af en komponent. Hvis der er flere af disse komponenter, skal smøreniplerne smøres på hver komponent.

Værktøjer

Ved behov

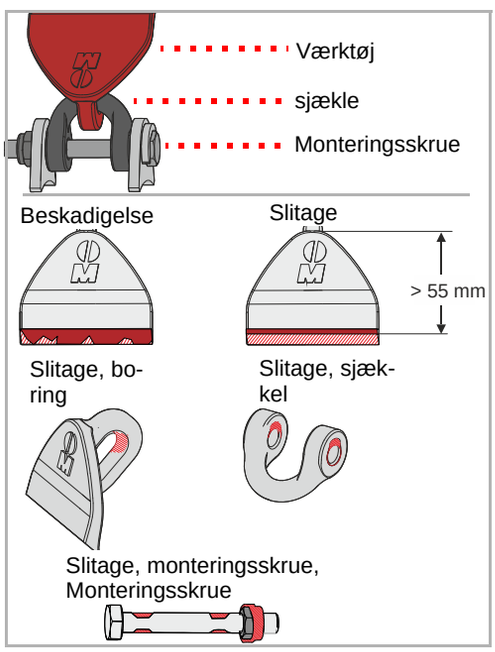

Værktøjet skal udskiftes, når:

- De er beskadigede
- Er meget slidte (under 55 mm af værktøjets længde)
- værktøjsboringen er slidt
- Sjæklen er slidt
- Bolten eller møtrikken er slidt

Det er vigtigt, at rotoren kører uden ubalance. Du skal derfor:

- Skift altid værktøjet ud med samme type
- Udskift altid værktøjsdele over for hinanden samtidigt
- Udskift helst hele værktøjssættet i tilfælde af slitage

Sikring af maskine
Arbejdet må kun foretages på en maskine, der er sikret mod at rulle og mod at synke ned. Sikringen mod at synke ned kan f.eks. etableres med godkendte og tilstrækkeligt dimensionerede støtteben.
Hvis ikke maskinen sikres mod at kunne rulle væk og sænkes, kan det medføre alvorlige kvæstelser eller dødsfald.

Nye værktøjer – nye bolte, møtrikker og sjækler
Ved udskiftning af værktøjer skal boltene, møtrikkerne og sjæklerne også udskiftes.
Hvis skruerne og møtrikkerne ikke udskiftes, kan slidte skruer knække. Værktøjer kan løsne sig og blive slynget væk under arbejdet. Personer, også uden for fareområdet, kan blive kvæstet alvorligt eller slået ihjel.

Skarpt værktøj
Værktøjerne kan være meget skarpe. Arbejd meget opmærksomt, og bær beskyttelseshandsker under arbejdet på værktøjerne.
Uagtsomt arbejde eller arbejder på værktøjerne uden beskyttelseshandskerne kan medføre snitskader.

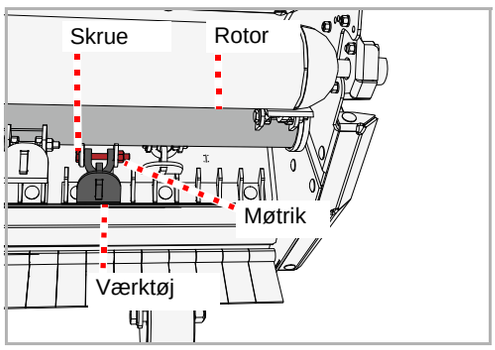

- Sørg for at sikre maskinen mod at rulle og synke
- Løsn møtrik, og tag skrue ud
- Fjern det gamle værktøj
- Montér nyt tilsvarende værktøj
- Sæt en ny bolt i, og spænd den med en ny møtrik

Drivrem

Ved behov

Kileremmen strammes med en slæde. Hvis drivremmen ikke er tilstrækkeligt stram, skal den efterspændes. Hvis der er revner, eller hvis drivremmen er beskadiget, skal den udskiftes.

Kontrol

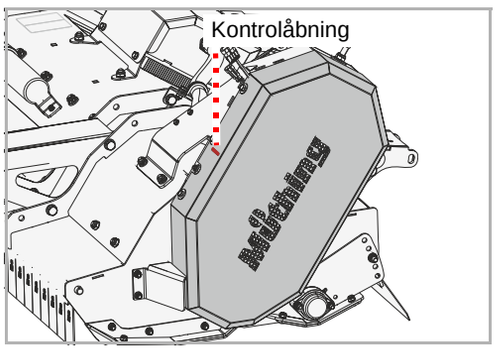

Der findes en kontrolåbning på maskinen.

- Kontrollér drivremmens stramning. Ved en belastning på 6 kg må kileremmen ikke kunne trykkes mere end 10 mm ned.

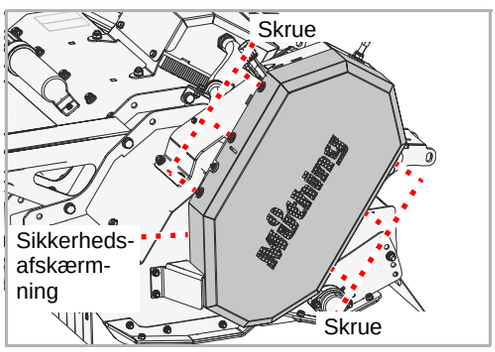

- Fjern boltene, tag sikkerhedsafskærmningen af
- Kontrollér kileremmen for skader
- Monter sikkerhedsafskærmning igen

Stramning

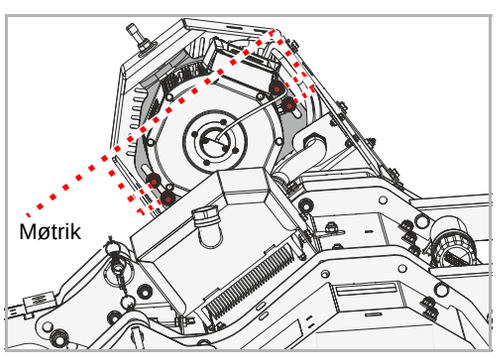

- Løsn møtrikkerne, men fjern dem ikke

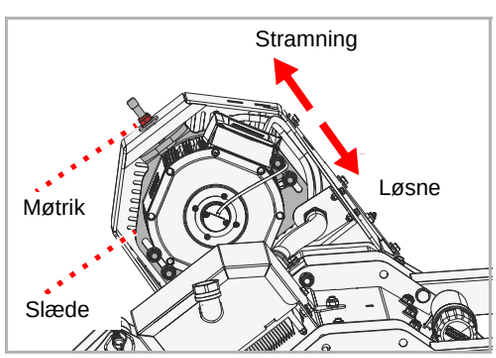

- Brug møtrikken til at indstille kileremmens stramning som ønsket via slæden
- Spænd møtrikkerne på slæden igen
- Kontrollér drivremmens stramning

Udskiftning

Hvis der er revner eller andre skader på drivremmen, skal den udskiftes.

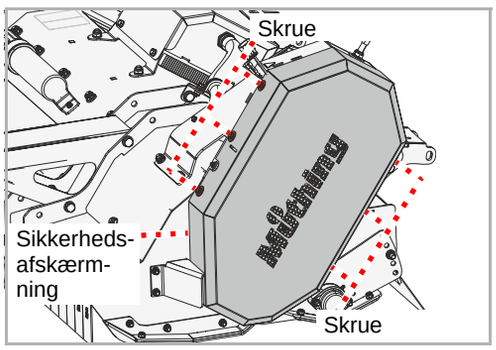

- Fjern boltene, tag sikkerhedsafskærmningen af

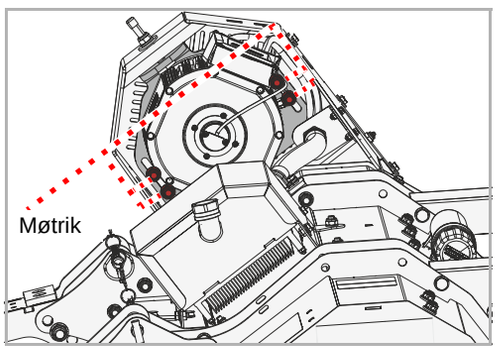

- Løsn møtrikkerne, men fjern dem ikke

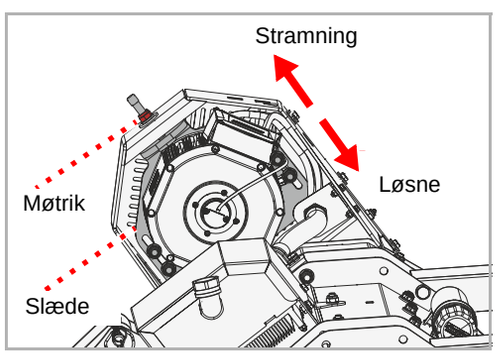

- Brug møtrikken til at løsne kileremmens stramning via slæden

Drevet består af to drivremme.

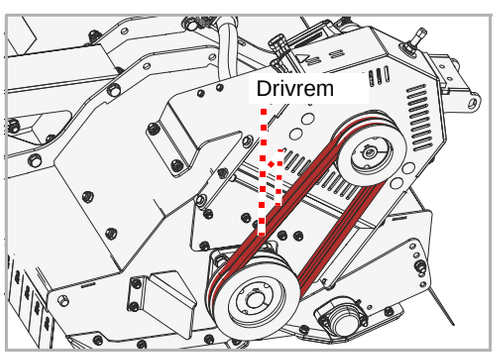

- Fjern de gamle drivremme
- Montér nye drivremme
- Kontrollér, at drivremmene sidder korrekt
- Stram drivremmen

→ Afsnit »Stramning«, side 46

- Spænd møtrikkerne på slæden igen
- Monter sikkerhedsafskærmning igen

Meder

Ved behov

Mederne beskytter maskinen mod direkte kontakt med jorden. Hvis ikke de udskiftes rettidigt, beskadiges maskinens hus.

Sikring af maskine
Arbejdet må kun foretages på en maskine, der er sikret mod at rulle og mod at synke ned. Sikringen mod at synke ned kan f.eks. etableres med godkendte og tilstrækkeligt dimensionerede støtteben.
Hvis ikke maskinen sikres mod at kunne rulle væk og sænkes, kan det medføre alvorlige kvæstelser eller dødsfald.

Meder

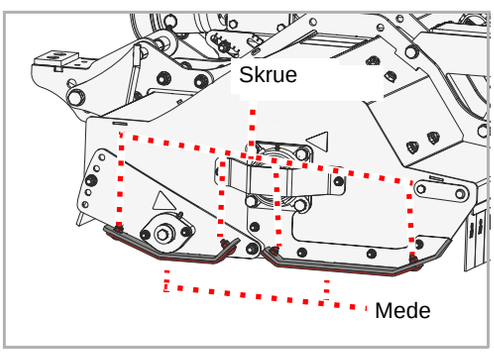

Der findes meder i højre og venstre side af maskinen.
Mederne i begge sider er opdelt og består af for- og bagmede.

- Løsn møtrikkerne, og fjern boltene og underlagsskiverne
- Tag den gamle mede af
- Sæt den nye mede på
- Sæt nye bolte og underlagsskiver i
- Spænd boltene med nye møtrikker

Hvis mederne i modsatte side også skal udskiftes:

- Udskift ligeledes mederne i modsatte side

Slidindlæg

Et indlæg af metal beskytter huset mod slitage.

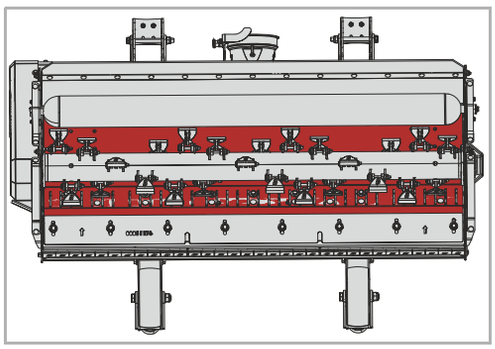

Modskær

Et ekstra modskær optimerer tilførslen af materialet. Derved opnås en bedre findeling.

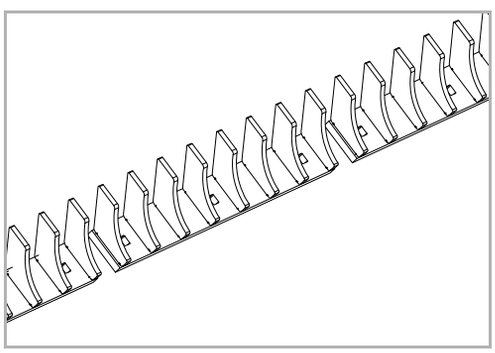

Klippeskinne

Med klippeskinnen kan du ændre findelingsgraden. På denne måde kan man vælge, hvor fint mulchmaterialet skal findeles.

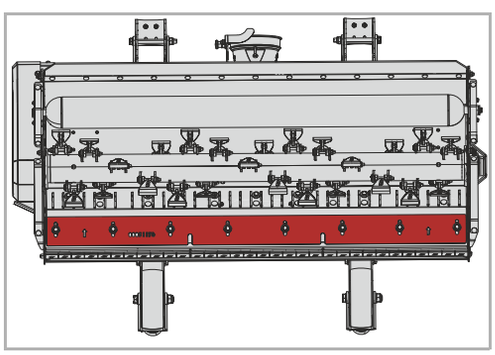

Støttehjul

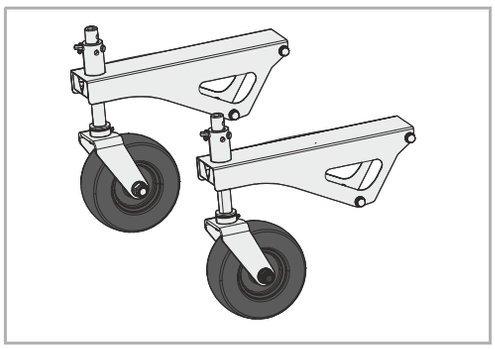

Der kan leveres støttehjul, som giver en bedre dybdestyring.

Driftstimetæller

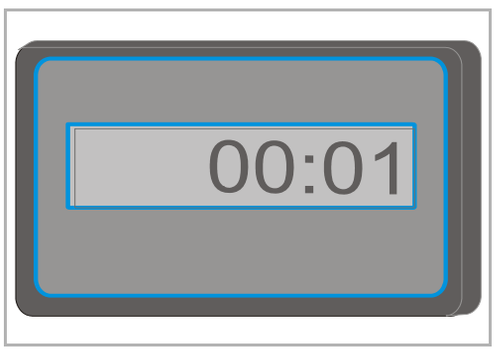

En elektronisk driftstimetæller viser det faktiske antal driftstimer. Derved kan man registrere data præcist, eksempelvis i forbindelse med fakturering.

Før du kontakter kundeservice, bedes du ved hjælp af følgende tabeller undersøge, om du selv kan afhjælpe fejlen.

Ffejl	Årsag	Afhjælpning
Kraftige vibrationer og støjudvikling	Værktøjer er slidte	Udskift værktøjer
	Et eller flere værktøjer mangler	Udskift værktøjer
	Værktøjer er beskadigede	Udskift værktøjer
	Lejer til rotoren er slidte	Få udskiftet lejer
	Fremmede dele er viklet omkring rotoren, f.eks. tråd	Fjern fremmede dele
	Værktøjer har løsnet sig	Spænd møtrikker på skruerne
	Elmotorens omdrejningstal ikke valgt korrekt	Indstil passende omdrejningstal
	Rotor ikke afbalanceret rigtigt	Få et kvalificeret værksted til at kontrollere afbalanceringen, og få eventuelt rotoren afbalanceret på ny
Hurtig slitage af værktøjerne	Værktøjerne arbejder for dybt	Indstil korrekt arbejdsdybde
Upræcist snit og uensartet fordeling af snittematerialet	Kørehastighed for høj	Sænk kørehastigheden
	Værktøjerne arbejder for dybt	Indstil korrekt arbejdsdybde
	Værktøjerne arbejder for højt	Indstil korrekt arbejdsdybde
	Slidte drivremme	Udskift drivremmene som et sæt
	Drivrem ikke tilstrækkeligt stram	Kontrollér drivremmens stramning, og stram eventuelt
	Elmotorens omdrejningstal er for lavt	Forøg omdrejningstal
	Værktøjer er slidte	Udskift værktøjer
	Maskinen står ikke parallelt med jorden	Indstil maskine korrekt
Rotor drejer ikke rundt	Rotor er blokeret af fremmedlegeme	Fjern evt. fremmedlegemer
Rotoren drejer ikke, elmotoren roterer	Revnet drivrem	Udskift drivremmen

Ffejl	Årsag	Afhjælpning
Høj slitage på drivremme Drivremme kører varme Kraftoverførsel ikke optimal	Værktøjerne arbejder for dybt og berører jorden	Indstil korrekt arbejdsdybde
	Remskiver ikke justeret parallelt	Få remskiver justeret parallelt
	Slidt drivrem	Udskift drivremmen
	Drivrem ikke tilstrækkeligt stram	Kontrollér strammer
Brud på drivelementer	Maskine blev igangsat pludselig eller blokeret af fremmedlegemer	Få udskiftet defekt drivelement. Lad maskine starte langsomt.

Når maskinen på et tidspunkt er udtjent, skal den bortskaffes korrekt. Overhold de gældende bestemmelser om bortskaffelse.

Metaldele
Alle dele kan genvindes som gammelt jern.

Plastdele
Alle plastdele er mærket og kan genbruges.

Olie
Opsaml olie fra hydrauliksystemet i en egnet beholder, og bortskaf den via et indsamlingssted for spildolie.

EF-overensstemmelseserklæring

EF-direktiver

Müthing GmbH & Co. KG Soest
Am Silberg 23
D-59494 Soest

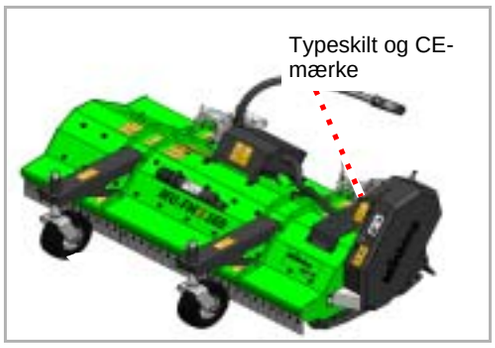

erklærer som eneansvarlig, at følgende produkt opfylder følgende direktiver:

- Maskindirektiv 2006/42/EF
- EMC-direktiv 2014/30/EF
- Lavspændingsdirektiv 2014/35/EU

MU-FM Vario AllTrec og ekstraudstyr

Udvalg af harmoniserede standarder:

- DIN EN ISO 4254-1
- DIN EN ISO 4254-12
- EN 13524
- DIN EN 14982

Soest, 15.03.2025

A. Rohde

Andreas Rohde
Direktør og bemyndiget til sammensætning af de tekniske bilag

Kopi af typeskilt / notering af serienummer

Maskintype: Mulcher

Model:

Arbejdsbredde:

Serienummer:

Produktionsår:

UK Declaration of Conformity

UKCA

Müthing GmbH & Co. KG Soest
Am Silberg 23
D-59494 Soest
Germany

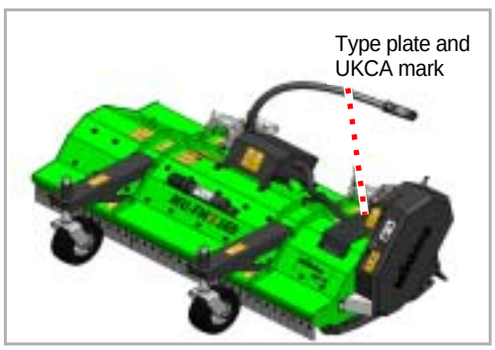

declares under sole responsibility that the machine conforms with the following directives:

- Supply of Machinery (Safety) Regulations 2008
- Electromagnetic Compatibility Regulations 2016
- Electrical Equipment (Safety) Regulations 2016

Assorted samples of harmonized standards:

- BS EN ISO 4254-1
- BS EN ISO 4254-12
- BS EN 13524
- BS EN 14982

Machine designation	MU-FM Vario AllTrec and additional equipment

The special technical documents corresponding to the machine have been created according to Annex VII, Part B.

Soest, 15.03.2025

A. Rohde

Andreas Rohde
CEO and authorised person for compiling technical documentation

Copy of the type plate/serial number entry

Type of machine: Mulcher

Model:

Working Width:

Machine ID:

Production Year:

Stikordsregister

A

Anvendelsesområde 21
M-hårdmetal-sjækelkniv 21
Arbejdsdybde 29
Arbejdsgiver 8

F

Fejl 51

H

Henstilling 35

I

Instruktion 8

K

Karakteristika 22

L

Leverance 26

M

Mål G 15
Målgruppe 8
Maskine
Oplagring 36
Modulernes 23
Montering 28

O

Overensstemmelseserklæring 54

P

Piktogrammer 9
Pleje 34

R

Rengøring 34
Retningsangivelser 13

S

Sikker henstilling af maskinen 35
Sikkerhed 10
Ændrede køre- og bremseegenskaber 17
Bestemmelsesmæssig brug 21
Frakobling 18
Ibrugtagning 17
Kontrollér skrueforbindelser 20
Landbrugsuddannelse 13
Plejearbejder og vedligeholdelsesarbejder 19
Plejeintervaller og vedligeholdelsesintervaller 19
Rengøring 19
Sikkerhedssymboler 10
Svejsearbejder 20
Tilkobling 14
Totalvægt 15
transport af passagerer 17, 18
Tyngdepunktsafstand 15
Sikkerhedsforanstaltninger
Olie eller smøremidler 38
Sikkerhedssymboler 10
Betydning 11
Skrueforbindelser 40
Smøring af lejer 42
Symboler 9

T

Tekniske data 25
Tilbehør 49
Driftstimetæller 50
Klippeskinne 49
Modskær 49
Slidindlæg 49
Støttehjul 50
Tilspændingsmomenter
Generelt 40
Transport uden tilkobling 30
Ttransport
Transportstilling 30
Uden tilkobling 30
Tyngdepunktsafstand 15

V

Vedligeholdelse
Generelle anvisninger 38
Oversigt over smøresteder 43
Sikkerhed 37
Vedligeholdelsesintervaller 41

Noter