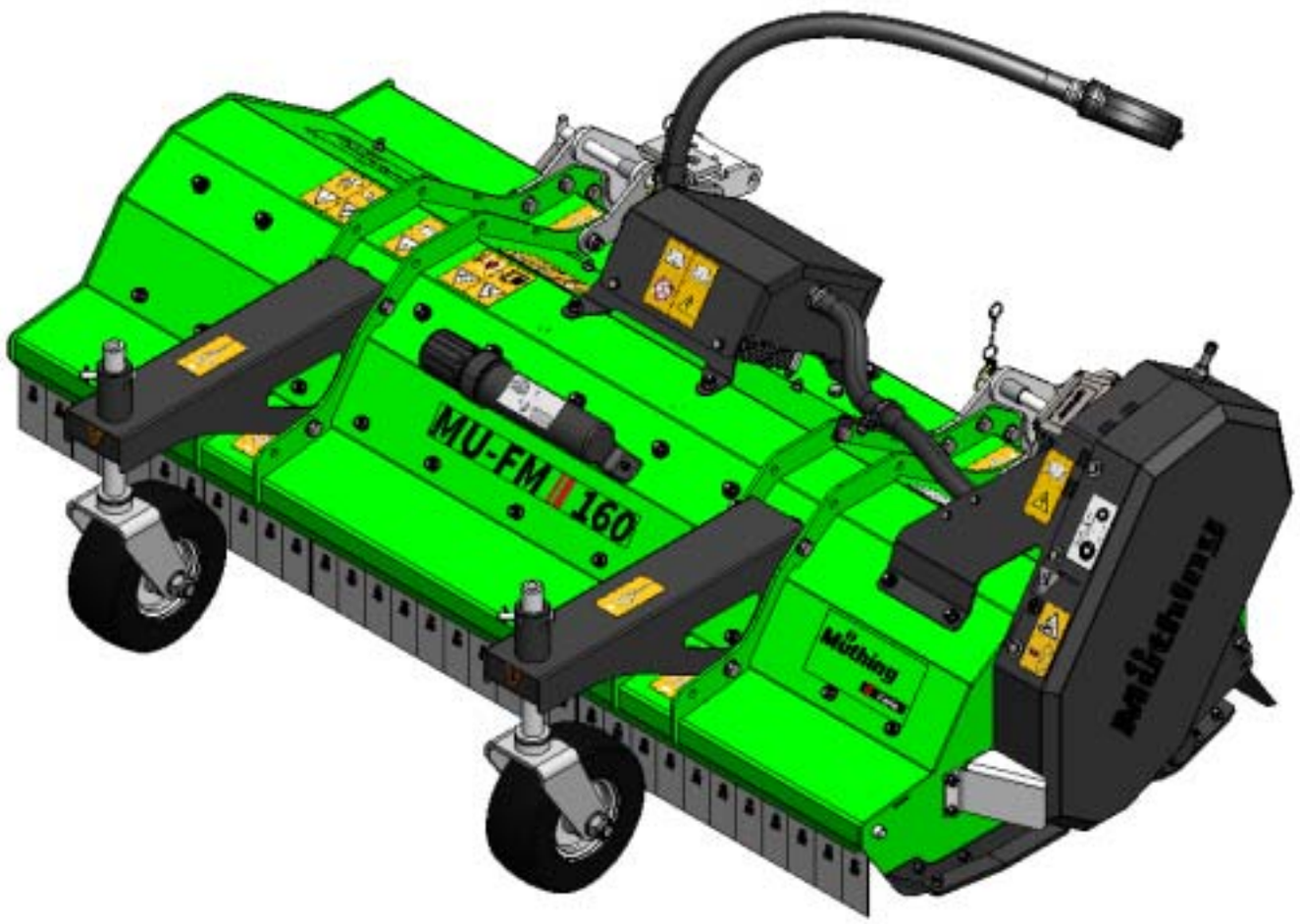

INSTRUKSJONSBOK

NO | Original

MU-FM Vario AllTrec

FRA SERIE	2025
UTGAVE	03.2025
BESTILLINGSKODE	P_FMV_BA_25_NOR_AT

Maskinidentifikasjon

For at din forhandler skal kunne hjelpe raskest mulig, trenger vi noen opplysninger om din maskin.
Før inn opplysningene her.

Betegnelse	
Arbeidsbredde	
Vekt	
Maskinnummer	
Tilleggsutstyr	
Forhandlerens adresse	
Produsentens adresse	Müthing GmbH & Co. KG Soest Am Silberg 23 59494 Soest Tyskland

Copyright by Müthing GmbH & Co. KG Soest. Kopiering, overføring til andre medier, oversettelse, benyttelse av utdrag eller deler er bare tillatt etter skriftlig tillatelse fra Müthing GmbH & Co. KG Soest. Med enerett. Innholdet i denne instruksjonsboken kan endres uten varsel. Med forbehold om tekniske endringer

Leveringserklæring

– Fyll ut dette skjemaet sammen med forhandleren.
– Ta skjemaet ut av instruksjonsboken, og send det til produsenten innen 2 uker etter levering. Bare på den måten gjelder garantien fra leveringsdatoen

Til
Müthing GmbH & Co. KG Soest
Am Silberg 23
59494 Soest
Tyskland

Jeg har mottatt nedenfornevnte maskin og bekrefter komplett levering av maskinen, inkludert instruksjonsboken og reservedelslisten samt instrukser fra forhandleren om betjening av redskapet samt sikkerhet og advarsler.

Jeg bekrefter også å ha lest og forstått instruksjonsboken og er inneforstått med instruksene i den. Dette gjelder spesielt kapittelet Sikkerhet.

Kunde

Etternavn		Fornavn	
Gate/vei			
Postnummer		Sted	
Telefon		Telefaks	
E-post		Dato	

Maskin

Maskin	MU-	serienummer	
Arbeidsbred-de		Girboks	
Fast monte-ring		Skyvbar mon-tering	
Byggeår		Leveringsdato	
Levert av			

Kundens underskrift

Forhandlerens underskrift og stempel

Leveringserklæring

Leveringserklæring – kopi

– Dette skjemaet legges i kundens instruksjonsbok

Jeg har mottatt nedenfornevnte maskin og bekrefter komplett levering av maskinen, inkludert instruksjonsboken og reservedelslisten samt instrukser fra forhandleren om betjening av redskapet samt sikkerhet og advarsler.

Jeg bekrefter også å ha lest og forstått instruksjonsboken og er inneforstått med instruksene i den. Dette gjelder spesielt kapittelet Sikkerhet.

Kunde

Etternavn		Fornavn	
Gate/vei			
Postnummer		Sted	
Telefon		Telefaks	
E-post		Dato	

Maskin

Maskin	MU-	serienummer	
Arbeidsbredde		Girboks	
Fast montering		Skyvbar montering	
Byggeår		Leveringsdato	
Levert av			

Kundens underskrift

Forhandlerens underskrift og stempel

Leveringserklæring – kopi

Innholdsfortegnelse

Leveringserklæring 3

Leveringserklæring – kopi 5

Om denne instruksjonsboken 8
- Målgruppe 8
- Sikkerhet 8
- Innføring 8
- Øvrige gjeldende dokumenter 8
- Symboler 9

Sikkerhet 10
- For din egen sikkerhet 10
- Sikkerhetssymbol 10
- Definisjoner 13
- Hvem har lov til å betjene maskinen? 13
- Tilkobling 14
- Tyngdepunktsavstand 15
- Kjøring på offentlig vei 17
- Ta redskapet i bruk 17
- Frakobling 18
- Pleie og vedlikehold 19
- Andre forskrifter 20

Bli kjent med maskinen 21
- Maskinens bruksområde 21
- Kjennetegn ved maskinen 22
- Komponentbetegnelser 23
- Tekniske spesifikasjoner 25

Levering og montering 26
- Kontrollere leveringen 26

Adapter 27
- Topunkts-oppheng 27

Koble til maskinen 28
- Topunkts-oppheng 28
- Elektrisk tilkobling 28

Forberedelser 29
- Arbeidsdybde 29

Kjøring på offentlig vei 30
- Transportstilling 30
- Transport uten tilkobling 30

Pussing 31
- Innstillinger 31
- Arbeid 33

Pleie og rengjøring 34
- Rengjøring 34
- Pleie 34

Parkering og oppbevaring 35
- Parker maskinen trygt 35
- Elektrisk anlegg 35
- Topunkts-oppheng 36
- Lagre maskinen 36

Vedlikehold 37
- For din sikkerhet 37
- Generell informasjon 38
- Intervaller for vedlikehold og bruksområder 41
- Smørearbeid 42
- Verktøy 44
- Drivrem 46
- Meier 48

Tilleggsutstyr 49
- Sliteplate innvendig 49
- Motstål 49
- Justerbar Kutteplate 49
- Støttehjul 50
- Timeteller 50

Utbedre feil 51

Kassering av maskinen 53

EU-samsvarserklæring 54
- EF-direktiver 54

UK Declaration of Conformity 55
- UKCA 55

Indeks 56

Notater 57

Om denne instruksjonsboken

Målgruppe

Denne instruksjonsboken henvender seg til maskinførere og personer som på annen måte er kvalifisert for arbeid i landskapspleie og har fått en innføring i bruken av denne maskinen.

Sikkerhet

Les det innholdet i denne instruksjonsboken som er relevant for ditt arbeid før igangkjøring eller montering av maskinen. Les sikkerhetsanvisningene i kapitlet "Sikkerhet", og følg advarslene i de enkelte kapitlene. Da oppnår du de beste arbeidsresultatene og arbeider tryggere.

Som arbeidsgiver

Undervis personellet om sikker bruk av maskinen før maskinen tas i bruk første gang. Ufaglærte eller uvedkommende må ikke bruke maskinen.

En innføring omfatter:

- Kontroll av personellets forutsetninger for å håndtere maskinen på en sikker måte.
- Overlevere instruksjonsboken og øvrige relevante dokumenter eller sørge for en altomfattende opplæring som spesielt omfatter sikker håndtering av maskinen.

Regelmessig opplæring

Sørg for regelmessig opplæring av personalet, minst én gang årlig, om grunnleggende tiltak for sikker håndtering av maskinen.

Innføring

Forhandleren gir deg en innføring i betjening, sikker drift og pleie av maskinen. Igangkjøring uten innføring er forbudt.

Øvrige gjeldende dokumenter

I tillegg til denne instruksjonsboken betraktes også andre dokumenter som bestanddeler av maskinen:

EU-samsvarserklæring	Del av denne instruksjonsboken → Kapittel »EU-samsvarserklæring«, side 54
Reservedelsliste	Del av leveringen for denne maskinen
Kraftoverføringsakselens instruksjonsbok	Del av leveringen for denne maskinen

Symboler

For å gjøre teksten oversiktlig har vi brukt forskjellige symboler. De er forklart nedenfor:

- Punkter brukes ved opplistinger

▸ Trekanter symboliserer handlinger som skal utføres

→ Piler viser henvisninger til andre tekststeder

[+] Et plusstegn betyr tilleggsutstyr, altså noe som ikke inngår i standardutstyret.

Piktogrammer

I tillegg bruker vi piktogrammer som hjelper deg med å finne frem til aktuelle avsnitt:



Varseltrekanten symboliserer advarsler. Dersom informasjonen ikke tas til følge, risikerer du følgende:

- Moderate til alvorlige personskader
- Dødbringende personskader

Advarslene er tilordnet enkelthandlinger, og det er viktig å lese advarslene før disse handlingene utføres.
I tillegg inneholder kapitlet »Sikkerhet« sikkerhetsanvisninger som ikke er knyttet til enkelthandlinger, men som hjelper deg med å handle sikkerhetsbevisst i ulike situasjoner.



Her finner du viktig informasjon om maskinen. Dersom informasjonen ikke tas til følge, risikerer du følgende:

- Alvorlig funksjonsfeil på maskinen
- skader på maskinen



Dette symbolet angir informasjon, tips og råd om betjening.



Dette symbolet angir tips for monterings- eller innstillingsarbeid.



Dette symbolet angir eksempler som gir bedre forståelse.

Tekststeder som bare gjelder enkelte maskiner eller betingelser, er merket med farge. Etter fargemerkingen gjelder teksten igjen alle maskiner. Eksempel:

Kun MU-Farmer/S med pneumatisk bremsesystem

▸ Koble til bremseslanger

▸ Koble til hydraulikkslanger

For din egen sikkerhet

I dette kapitlet finner du generelle sikkerhetsanvisninger. I tillegg inneholder hvert kapittel i instruksjonsboken advarsler som ikke er tatt med her. Følg sikkerhetsanvisningene:

- Av hensyn til din egen sikkerhet
- Av hensyn til dine medmenneskers sikkerhet
- For å garantere maskinens sikkerhet

Ved bruk av maskiner til landskapspleie kan det oppstå en rekke faremomenter hvis man forholder seg på feil måte. Utvis derfor stor forsiktighet, og arbeid aldri under tidspress.

Som arbeidsgiver
Informer jevnlig personene som arbeider med maskinen, om disse sikkerhetsanvisningene.

Sikkerhetssymbol

På maskinen er det festet klistremerker som bidrar til din sikkerhet. Klistremerkene må ikke fjernes. Hvis klistremerker har blitt uleselige eller har løsnet, kan du bestille nye og sette dem på de gjeldende stedene.

Tilkoblet foran

Topunkts-oppheng

Elektrisk drift

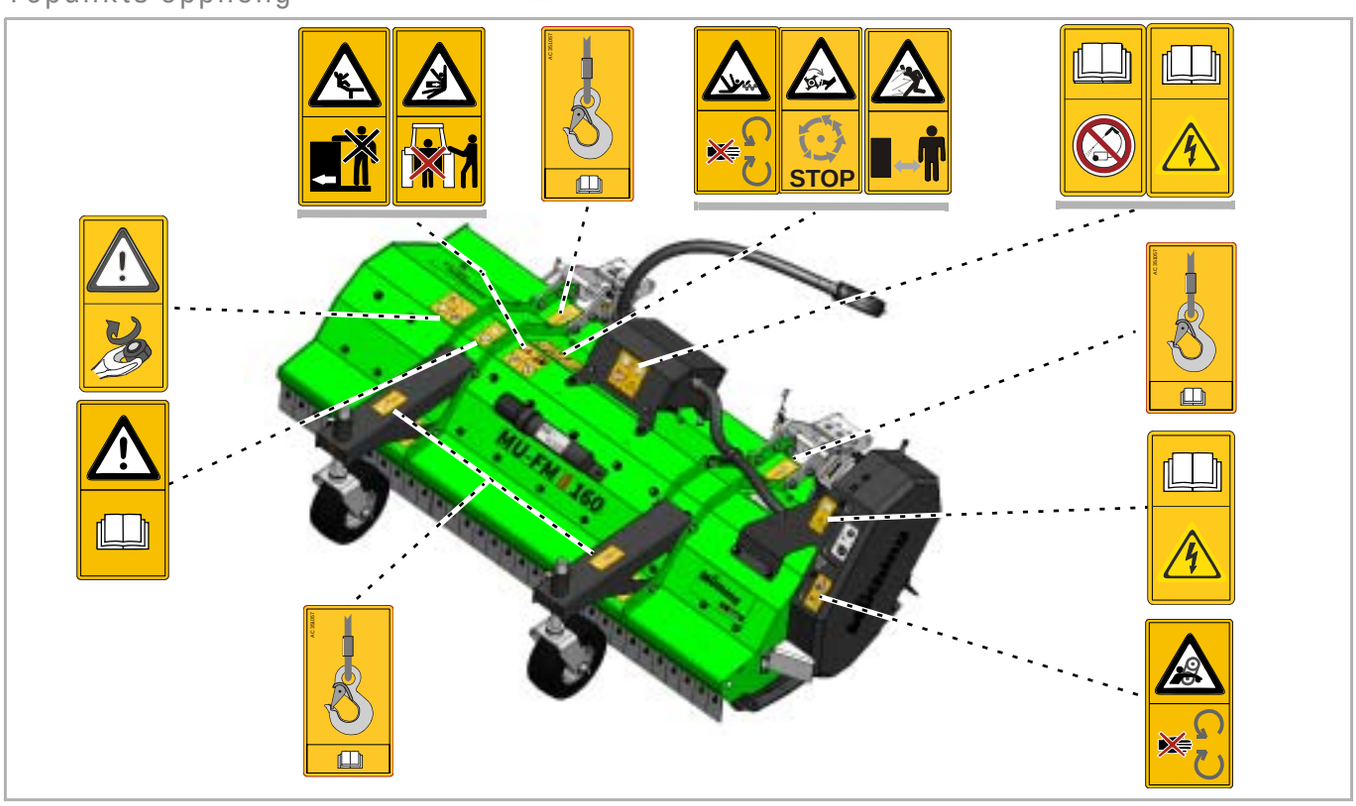

Sikkerhetssymbolenes betydning



Les instruksjonsboken, og følg sikkerhetsanvisningene
Redskapet skal ikke tas i bruk før instruksjonsboken er lest og forstått. Dette gjelder spesielt sikkerhetsanvisningene.



Ikke opphold deg mellom redskapsbæreren og maskinen
Spesielt under til- og frakobling er det forbudt å oppholde seg mellom redskapsbæreren og maskinen mens motoren er i gang. Redskapsbæreren må i tillegg sikres mot å rulle.



Det er forbudt å ta med passasjerer på maskinen
Manglende overholdelse kan føre til alvorlige og dødbringende skader.



Beskyttelsesutstyr må ikke fjernes
Beskyttelsesutstyr må ikke åpnes eller fjernes mens motoren på redskapsbæreren går. Maskinen skal aldri brukes uten beskyttelsesutstyr.



Forsiktig, fare for å bli trukket inn
Ukyndig håndtering av kraftoverføringsakselen kan føre til at man blir dratt inn av den roterende akselen.



Lastekroker
Maskinen må bare løftes på avmerkede punkter med lasteutstyr.



Ikke bruk høytrykkspyler
Ikke bruk høytrykkspyler til rengjøring av el-motoren eller elektriske deler på maskinen. Inntrengende vann kan føre til spenningsoverslag. Koble alltid fra alle elektriske koblinger mellom maskin og redskapsbærer før alt rengjøringsarbeid.



Strømførende komponenter
Kabler, koblingsboks, elektriske koblinger, plugger, kontakter og el-motor er alle deler av den elektriske driften. Skader på eller usakkyndig håndtering av disse komponentene kan føre til personskader ved spenningsoverslag. Koble alltid fra de elektriske koblingene til redskapsbæreren før alt arbeid.



Roterende maskindeler som fortsetter å rotere etter utkobling
Gå ikke bort til maskinen før alle maskindeler står i ro.



Fare for at gjenstander slynges ut
Under arbeidet kan gjenstander, f.eks. steiner, bli trukket inn i maskinen og kastet ut igjen. Ingen må oppholde seg i fareområdet.



Ettertrekking av skruer
Etter de første driftstimene og etter behov må alle skruene kontrolleres og eventuelt etterstrammes. Vibrasjoner kan ha ført til at skruforbindelser har løsnet.

Definisjoner

Alle retningsangivelser tar utgangspunkt i maskinens kjøreretning:

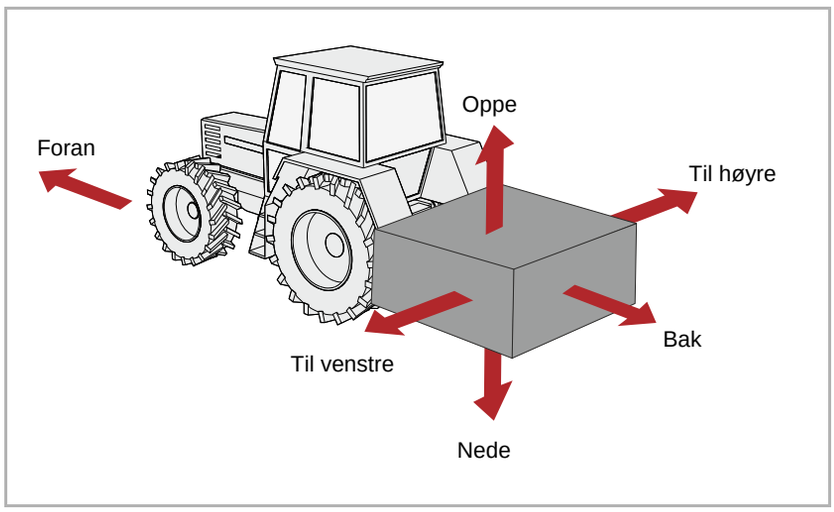

Hvem har lov til å betjene maskinen?

Kun kvalifiserte personer
Maskinen må bare brukes, vedlikeholdes og repareres av kvalifiserte personer som er fortrolig med farene som er forbundet med bruk av maskinen. Som regel har slike personer en utdannelse som maskinførere eller har fått omfattende sammenlignbar opplæring.

Tilkobling

Økt skaderisiko ved frakobling
Ved tilkobling av maskinen til redskapsbæreren er det økt skaderisiko. Derfor bør du:

- Redskapsbæreren må være utstyrt med riktig adapter for tilkobling av maskinen
- Sikre redskapsbæreren mot å rulle
- Stå aldri mellom redskapsbærer og maskin ved tilkobling
- Løftet må betjenes langsomt og forsiktig

Hvis ikke disse punktene følges, kan det føre til alvorlige og dødbringende skader.

Tilkobling til strømforsyning må foretas etter monteringen
Når du monterer belysningsanordningen, må ikke strømtilførselen til redskapsbæreren være tilkoblet. Ellers er det fare for kortslutning og skader på elektronikken.

Kontroller elektriske komponenter for skader
Før maskinen kobles til redskapsbærerens elektriske strømforsyning, må du kontrollere kabler, koblingsboks, elektriske koblinger, plugger, kontakter og el-motor for skader. Ved skader må du ikke gjennomføre den elektriske tilkoblingen, men få maskinens elektriske komponenter kontrollert og reparert ved et autorisert verksted.

Tyngdepunktsavstand

Vær oppmerksom på totalvekten, aksellasten, dekkenes bæreevne og minimumsballasten
Ved montering av maskiner foran eller bak må ikke bærekjøretøyets tillatte totalvekt og aksellast og dekkenes bæreevne overskrides. For at styreevnen skal opprettholdes, må forakselen eller styreakselen belastes med minst 20 % av egenvekten til redskapsbæreren.

Du kan beregne:

- Totalvekt
- Aksellast
- Minimumsballast

Data

Til beregningen trenger du noen data fra følgende dokumenter og måleresultater:

- Instruksjonsbok for bærekjøretøyet
- Denne instruksjonsboken
- Resultater av målinger på bærekjøretøy og påmontert maskin

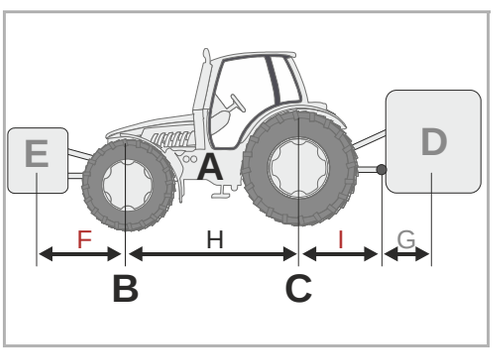

Data fra bærekjøretøyets instruksjonsbok:

- (A) Egenvekt
- (B) Foraksellast
- (C) Bakaksellast
- (H) Bærekjøretøyets akselavstand

Ta for eksempel også hensyn til vekten på vann i dekkene, tilleggsutstyr og lignende.

Data fra denne instruksjonsboken:

- (D) Totalvekt på maskinen montert bak, kulebelastningen ved påhengte maskiner
- (E) Totalvekt på maskinen tilkoblet foran
- (G) Avstand mellom midten på kulen på trekkstangen og maskinens tyngdepunkt ved tilkobling bak. Ved påhengte maskiner er G=0.

Data du finner ved måling:

- (F) Avstand mellom maskinens tyngdepunkt (ved tilkobling foran) og midten av foraksel
- (I) Avstand mellom midt på bakaksel og midt på kulen på trekkstangen. For tilkoblede maskiner mellom midten av bakakselen og midt på dragkroken eller tilhengerkulen

Utregning

De noterte verdiene kan nå settes inn i formlene.

Ballast med frontvekter

Beregning av **ballast med frontvekter**
ved maskiner tilkoblet bak.

$$\text{Frontballastering i kg} = \frac{D \times (I + G) - (B \times H) + (0,2 \times A \times H)}{F + H}$$

Ballast med bakvekter

Beregning av **ballast med bakvekter**
ved maskiner tilkoblet foran.

$$\text{Bakballastering i kg} = \frac{(E \times F) - (C \times H) + (0,45 \times A \times H)}{H + I + G}$$

Foraksellast

Utregning av **faktisk foraksellast**

$$\text{Foraksellast i kg} = \frac{E \times (F + H) + (B \times H) - D \times (I + G)}{H}$$

Totalvekt

Beregning av **faktisk totalvekt**

$$\text{Totalvekt} = E + A + D$$

Bakaksellast

Beregning av **faktisk bakaksellast**
Bakaksellast i kg = faktisk totalvekt – faktisk foraksellast

Dekkenes bæreevne

Informasjon om bæreevnen for fordekk og bakdekk finner du i dokumentasjonen fra dekkprodusenten.

- Bæreevnen for to fordekk blir altså det dobbelte av tillatt bæreevne for ett fordekk.
- Bæreevnen for to bakdekk blir altså det dobbelte av tillatt bæreevne for ett bakdekk.

Konklusjon

Kontroller om følgende betingelser er oppfylt:

- Den faktiske bakaksellasten er mindre enn den tillatte bakaksellasten fra instruksjonsboken for bærekjøretøyet
- Den faktiske totalvekten er lavere enn den tillatte totalvekten fra instruksjonsboken for bærekjøretøyet
- Summen av bakdekkenes tillatte bæreevne er større enn den faktiske bakaksellasten
- Summen av fordekkenes tillatte bæreevne er større enn den faktiske foraksellasten

Når alle betingelser er oppfylt, kan maskinen monteres på dette bærekjøretøyet.



På et tilstrekkelig stort kjøretøyvekt kan du finne totalvekten, bakaksellasten og foraksellasten ved å veie.

Kjøring på offentlig vei

Vær oppmerksom på veitrafikklovens bestemmelser for kjøring på offentlig vei
Hvis du kjører på offentlige veier med maskinen, må maskinen være i samsvar med gjeldende forskrifter for veitrafikk. Eksempler:

- Montering av belysnings-, varslings- og beskyttelsesinnretninger
- Reglene for tillatt transportbredde og -vekt, aksellast, dekkenes bæreevne og totalvekt må overholdes

Føreren og eieren av kjøretøyet er ansvarlig hvis ikke forskriftene for veitrafikk overholdes.

Betjeningsliner på hurtigkoblinger må kontrolleres
Betjeningslinene må henge løst og skal ikke løse seg ut i nedre posisjon. Påmonterte maskiner kan ellers løsne fra trepunktskoblingen av seg selv.

Det er forbudt å ta med passasjerer på maskinen
Personer og gjenstander skal aldri transporteres på maskinen. Det er livsfarlig og forbudt å oppholde seg på maskinen under kjøring.

Vær oppmerksom på endrede kjøreegenskaper og bremseegenskaper
Den monterte maskinen fører til at kjøre- og bremseegenskapene endrer seg. Spesielt ved kjøring i svinger bør man ta hensyn til maskinens bredde og svingmasse. En ikke tilpasset kjøremåte kan føre til ulykker.

Kjør med tilpasset hastighet
Tilpass alltid kjørehastigheten til veiforholdene. Ved dårlige veiforhold og for høy hastighet kan det oppstå store krefter som kan føre til kraftig belastning og overbelastning av redskapsbæreren og maskinen. Tilpasser man ikke hastigheten, kan det føre til skader på maskinen og ulykker.

Ta redskapet i bruk

Første gangs bruk kun etter opplæring
Før første igangsetting av maskinen skal opplæring gis av en representant fra forhandleren eller fabrikken. Hvis redskapet tas i bruk uten opplæring, kan det oppstå skader på maskinen eller ulykker på grunn av feil betjening.

Sørg for at redskapet er i feilfri teknisk stand
Igangsetting krever at maskinen er i feilfri teknisk stand. Kontroller derfor først alle viktige komponenter, og skift ut defekte komponenter. Defekte komponenter kan forårsake materielle skader og personskader.

Beskyttelsesutstyr må ikke fjernes
Det er forbudt å fjerne eller utelate sikkerhetsutstyr. Kontroller alt beskyttelsesutstyr før du tar redskapet i bruk. Maskindeler uten beskyttelse kan forårsake alvorlige og dødbringende personskader.

Det er forbudt å ta med passasjerer på maskinen
Personer og gjenstander skal aldri transporteres på maskinen. Det er livsfarlig og forbudt å oppholde seg på maskinen under kjøring.

Kontrollere fareområdet
Kontroller fareområdet rundt maskinen før start, utfelling, igangsetting og under drift. Sørg for å ha god nok sikt. Vent med å kjøre til alle personer og gjenstander er ute av fareområdet. Informasjon om fareområdet finner du i det respektive kapitlet.
→ Kapittel »Pussing«, avsnitt »Innstillinger«, side 31.
Ved ugunstige forutsetninger kan deler slynges ut av maskinen i høy hastighet. Spesielt fareområdet foran og bak maskinen må være fritt for personer, dyr og gjenstander før igangsetting.
Hvis du tar i bruk maskinen uten å kontrollere fareområdet, kan det føre til alvorlige og dødbringende ulykker.

Ettertrekk skruer og muttere
Kontroller regelmessig at skruer og muttere sitter godt fast, og ettertrekk hvis nødvendig. Skruene kan løsne ubemerket under drift. Resultatet kan bli skader på maskinen eller ulykker.

Hvordan forholde seg ved feil
Oppstår det funksjonsfeil, må maskinen straks parkeres og sikres. Rett straks opp feilen eller få et autorisert verksted til å gjøre det. Det kan føre til skader på maskinen eller ulykker hvis man fortsetter å bruke maskinen.

Frakobling

Økt skaderisiko ved frakobling
Ved frakobling av maskinen fra redskapsbæreren er det økt skaderisiko. Derfor bør du:

- Sikre redskapsbæreren mot å rulle
- Stå aldri mellom redskapsbærer og maskin ved frakobling
- Løftet må betjenes langsomt og forsiktig
- Sørg for at maskinen står trygt på flatt underlag

Hvis ikke disse punktene følges, kan det føre til alvorlige og dødbringende skader.

Pleie og vedlikehold

Sørg for regelmessig vedlikehold
Overhold de foreskrevne fristene samt fristene som er angitt i instruksjonsboken for regelmessige kontroller og inspeksjoner. Hvis ikke fristene overholdes, kan det føre til skader på maskinen, dårlig arbeidskvalitet eller ulykker.

Bruk reservedeler som har like egenskaper
Mange komponenter har spesielle egenskaper som er avgjørende for maskinens stabilitet og funksjon.
Ved utskiftning av komponenter må mål, styrke og materialkvalitet være sikret. Vi anbefaler alltid å bruke originale reservedeler.
Hvis det brukes reservedeler som ikke overholder kravene, kan følgen være skader på maskinen eller dårlig arbeidsytelse.

Ved alt pleie- og vedlikeholdsarbeid:

- Koble maskinen fra den elektriske forsyningen
- Koble om mulig fra redskapsbæreren
- Kontroller at maskinen står stabilt, sørg eventuelt for ekstra støtte
- Ikke bruk deler av maskinen som stige, men benytt sikkerhetsgodkjente oppstigningsmidler
- Sikre maskinen mot å rulle
- Ta aldri på drivremmen under drift

Disse forskriftene må overholdes for at sikkerheten skal være garantert under pleiearbeid og vedlikeholdsarbeider.

Koble fra strømtilførsel
Før du begynner å arbeide med det elektriske anlegget, må det kobles fra redskapsbærerens strømtilførsel. Anlegg som forsynes med strøm, kan forårsake materielle skader og personskader.

Skifte ut hydraulikkslangene
Hydraulikkslangene må skiftes ut hvert 6. år. Hydraulikkslanger eldes også uten synlige skader. Defekte hydraulikkslanger kan føre til alvorlige eller dødbringende personskader.

Vær forsiktig under høytrykksrengjøring
Kabler, koblingsboks, elektriske koblinger, plugger, kontakter og el-motor er alle deler av den elektriske driften og skal ikke utsettes for vann som står under trykk. Skader på eller usakkyndig håndtering av disse komponentene kan føre til personskader ved spenningsoverslag.
Resten av maskinen kan rengjøres med vann eller dampstråle. Gir, lagre, vifter, signalfordelerkasse, plastdeler og hydraulikkslanger må rengjøres med lavt trykk. For sterkt trykk kan skade disse komponentene.

Ingen sveisearbeider
Sveisearbeider skal kun utføres når maskinen ikke er montert på redskapsbæreren eller koblet til strømforsyningen. Slik unngår du skader på det elektriske anlegget.

Stramme skruforbindelsene
Når pleie- og vedlikeholdsarbeidet er utført, må løsnede skrueforbindelser strammes på nytt. Løse skrueforbindelser kan føre til at skruer løsner ubemerket under arbeidet slik at deler på maskinen løsner. Dette kan medføre alvorlige personskader og materielle skader.

Andre forskrifter

Overhold alle forskrifter
I tillegg til sikkerhetsanvisningene i dette kapitlet bør du også være oppmerksom på:

- Vernebestemmelsene
- Allment anerkjente bestemmelser innenfor sikkerhetsteknikk, arbeidsmedisin og trafikk
- Reglene i denne instruksjonsboken
- Forskriftene for drift, vedlikehold og reparasjoner

Dette kapitlet inneholder generell informasjon om maskinen og om:

- Bruksområde
- Egenskaper
- Komponentbetegnelser
- Tekniske spesifikasjoner

Maskinens bruksområde

Maskinen skal bare brukes til det formålet innenfor landskapspleie eller nærliggende områder som det verktøyet den er utstyrt med, tilsier.

Kniv	Formål
M-hardmetall-sjakkelkniv	Kutting av gress, andre vekster eller kutting opp til en diameter på maks. 2 cm. Sjakkelknivene kan vike ut sideveis. Siden knivene er laget i hardmetall, har de lenger brukstid og kan skiftes sjeldnere.

Da driftsbetingelsene er svært forskjellige, må brukeren være ekstra oppmerksom på maskinens ytelsesgrenser. Ved tegn til overbelastning må maskinen straks parkeres.

Forskriftsmessig bruk

Maskinen må kun brukes til det arbeidet den er beregnet på slik som beskrevet i denne instruksjonsboken. Annen bruk eller bruk som går utover dette, er ikke forskriftsmessig.
Eksempler på ikke forskriftsmessig bruk:

- Transport av personer eller gjenstander
- Oppkutting av andre enn nevnte produkter eller produkter som ligner

→ »Maskinens bruksområde«

- Kraftoverføring til andre gjenstander
- Fronttilkobling ved maskiner for tilkobling bak
- Tilkobling bak ved maskiner for fronttilkobling
- Arbeidsdybder under 7 mm avstand til bakken
- Alle typer jordbearbeiding
- Bruk av maskinen i en posisjon hvor verktøyet ikke peker mot bakken, for eksempel vertikal posisjon

Produsent og forhandler fraskriver seg ethvert ansvar for skader som skyldes ikke forskriftsmessig bruk. I slike tilfelle bærer bruker hele risikoen.

Kjennetegn ved maskinen

Robust hus i optimert form
Huset er ekstra robust for tung drift og har en optimert form.

Verktøy
Verktøyene er produsert i høykvalitetsmateriale. I forbindelse med finkuttlistene oppnås en optimal oppkutting.

Kraftoverføring
Ved elektrisk drevet maskin foregår kraftoverføringen fra en el-motor direkte til en remskive. Derfra drives rotoren av drivremmen.

Sikkerhet
Maskinen er konstruert i henhold til gjeldende EU-forskrifter for å ivareta sikkerheten din best mulig under arbeidet. Maskinen er merket med CE-symbolet og UKCA-smbolet.

Komponentbeteg-nelser

Hus

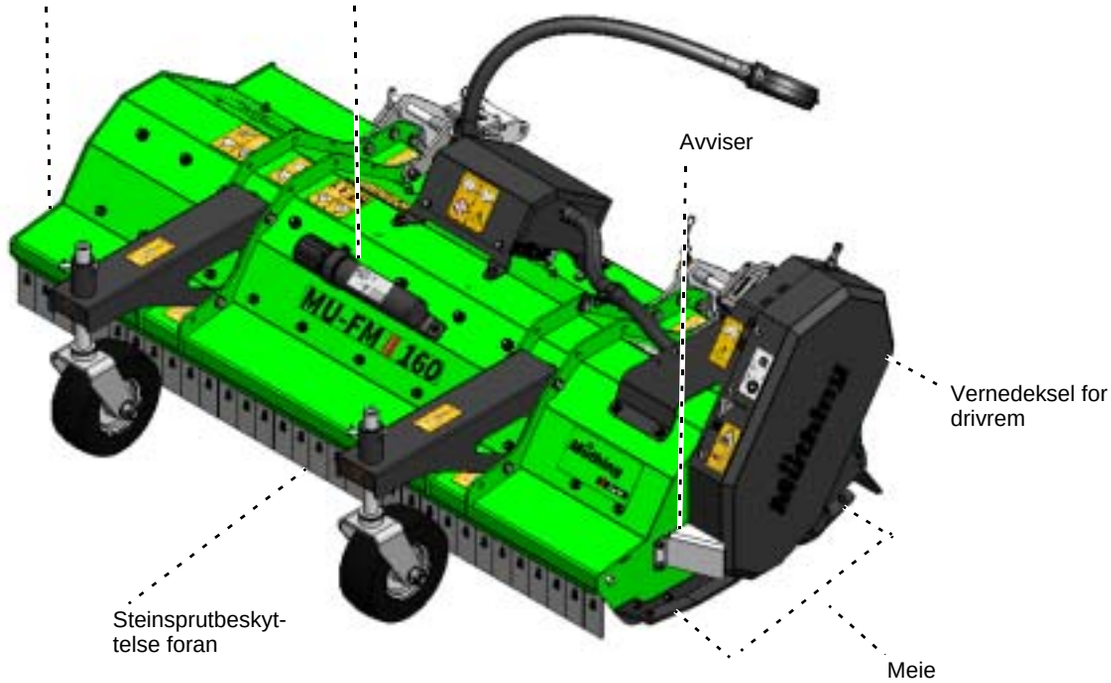

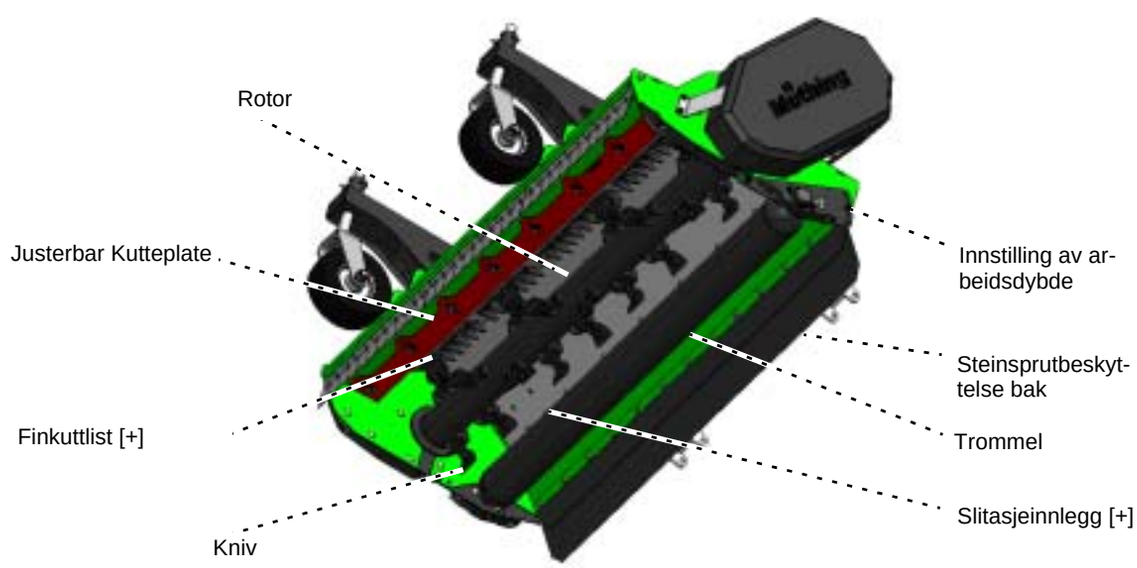

Topunkts-oppheng

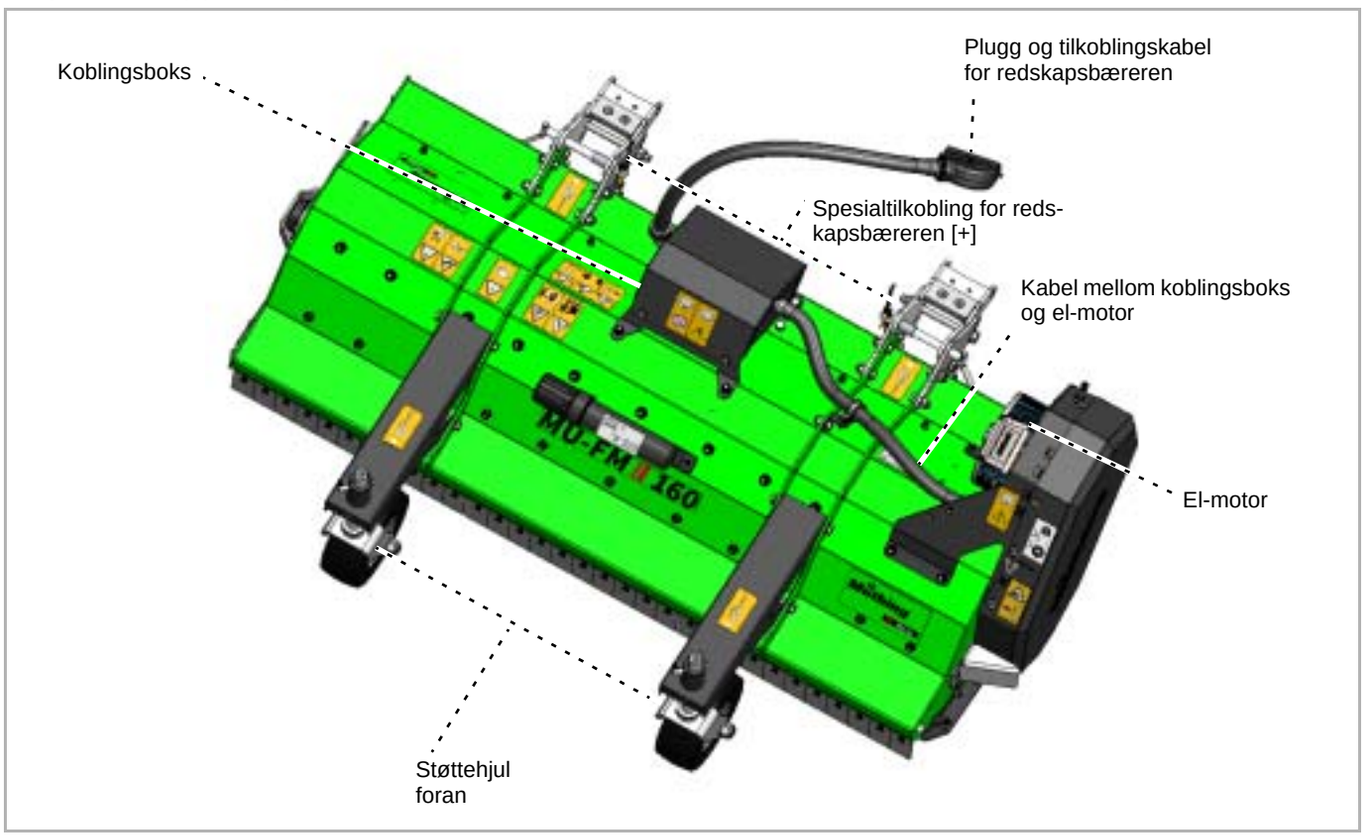

Tekniske spesifikasjoner

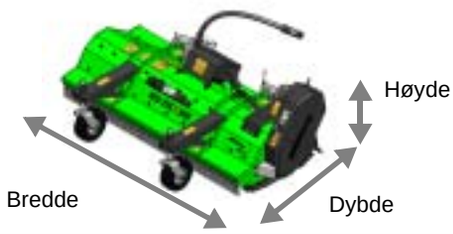

	MU-FM Vario 160 AllTrec
Høyde [m]	
Med topunkts-oppheng	0,65
Bredde [m]	
I basisutstyr	1,85
Dybde [m]	
Med topunkts-oppheng	1,25
Arbeidsbredde [m]	
I arbeidsstilling	1,60
Totalvekt basisutstyr [kg] / tillatt totalvekt [kg]	
Med topunkts-oppheng	260 / 335
Tyngdepunktsavstand [mål G]	
Med topunkts-oppheng	0,36
Rotorens omdreiningshastighet [o/min]	
Minst	2550
Maks. tillatt	3000
Effektbehov [kW]	
Maks. tillatt	8
Arbeidsdybde [mm]	
Med bærerull, i trinn på 11 mm	7-50
Med frontstøttehjul og bærerull, i trinn på 11 mm	7-50
Klasse	
Adapter for redskapsbærer AllTrec	
Antall verktøy	
M-hardmetall-sjakkelkniv	28
Støyutvikling [dB(A)]	
På arbeidsplassen	< 85
Lakkfarger	
Grønn AllTrac. Farge som RAL	6018
Svart AllTrac. Farge som RAL	9005

Kontrollere leveringen

Maskinen leveres komplett montert. Hvis deler ikke er montert, kan du henvende deg til forhandleren.



Montering må ikke gjøres på egen hånd
Utfør ikke monteringen selv, da forskriftsmessig tilstand for maskinen forutsetter følgende:

- Overholdelse av arbeidstrinnenes rekkefølge
- Overholdelse av toleranser og dreiemomenter

Monteringer som ikke utført riktig, kan føre til skader på maskinen og et dårlig arbeidsresultat.



Manglende eller transportskadde deler må umiddelbart rapporteres til forhandleren, importøren eller produsenten.

For å montere maskinen på en redskapsbærer må maskinen være utstyrt med riktig adapter. Kontroller derfor om maskinen har riktig adapter for din redskapsbærer før montering. Bruk kun redskapsbærere fra følgende liste:

Hvis ikke riktig adapter er tilgjengelig

- Ta kontakt med forhandleren eller produsenten. Der får du riktig adapter.

Topunkts-oppheng

AllTrec

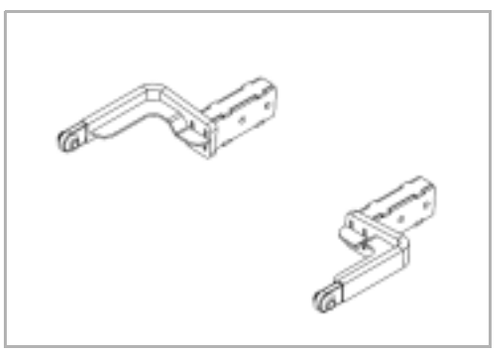

For montering på redskapsbærer med frontmontering:

- AllTrec

Vekt: 15,5 kg

Økt skaderisiko ved frakobling
Ved tilkobling av maskinen til redskapsbæreren er det økt skaderisiko. Derfor bør du:

- Sikre redskapsbæreren mot å rulle
- Redskapsbæreren må være utstyrt med en adapter for maskinen
- Stå aldri mellom redskapsbærer og maskin ved tilkobling
- Løftet må betjenes langsomt og forsiktig

Hvis ikke disse punktene følges, kan det føre til alvorlige og dødbringende skader.

Maskin kun for frontmontering
Maskinen skal kun monteres foran på redskapsbæreren.
Hvis maskinen tilkobles bak, kan den bli skadet

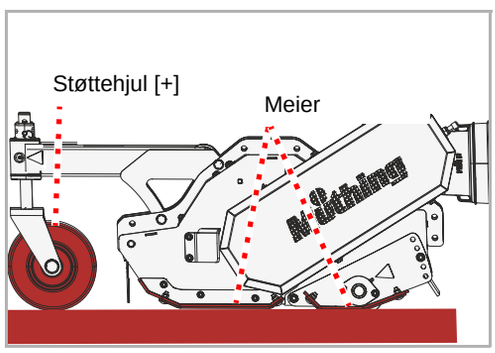

- Kontroller at maskinen er trygt parkert. Støttehjulene og meiene til maskinen står på bakken.

→ Kapittel »Parkering og oppbevaring«, avsnitt »Parker maskinen trygt«, side 35

Hvis maskinen ikke er parkert på en sikker måte:

- Sikre maskinen med egnet løfteanordning og sett den i riktig posisjon

Topunkts-oppheng

Forutsetning: Redskapsbæreren din er utstyrt med riktig adapterarm.

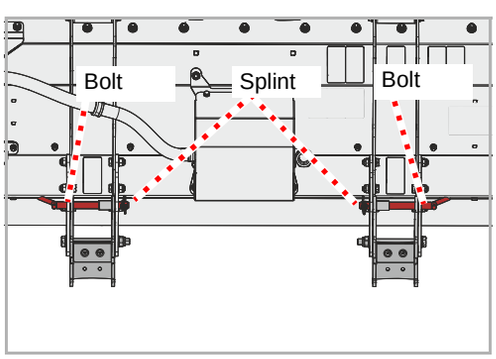

- Fjern splintene, ta ut boltene
- Kjør redskapsbæreren midt foran maskinen, og pass på at adapterarmene har riktig plassering i forhold til maskinen.
- Juster adapterarmene slik at de passer inn i festene på maskinen
- Fest adapterarmene med bolter, sikre boltene med splinter

Elektrisk tilkobling

Du finner informasjon om elektrisk tilkobling i instruksjonsboken til redskapsbæreren.

- Slå av redskapsbæreren
- Koble til pluggen for strømforsyning på redskapsbæreren

Arbeidsdybde

Arbeidsdybden kan justeres i trinn på 11 mm. Arbeidsdybden fastsettes via innstilling av rullen kombinert med innstillingen av støttehjulene. Optimal arbeidsdybde for de fleste driftstyper er den midterste innstillingen.

Verktøy skal ikke ha bakkekontakt
Ved kontakt med bakken er det ikke sikkert at steiner og annet materiale holdes igjen av steinsprutbeskyttelsen.
Materiale som slynges ut, kan også skade personer utenfor fareområdet.

- Sikre redskapsbæreren mot å rulle
- Hev maskinen ca. 5 cm

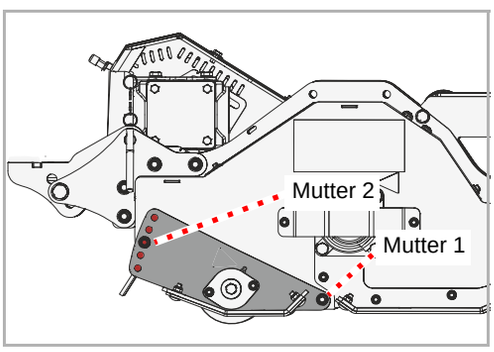

- Løsne mutter 1 lett, men ikke ta den ut
- Løsne mutter 2, ta ut skrue og mutter
- Løsne mutter 1 lett også på motsatt side av huset, men ikke ta den ut
- Ta ut skrue og mutter 2 også på motsatt side av huset

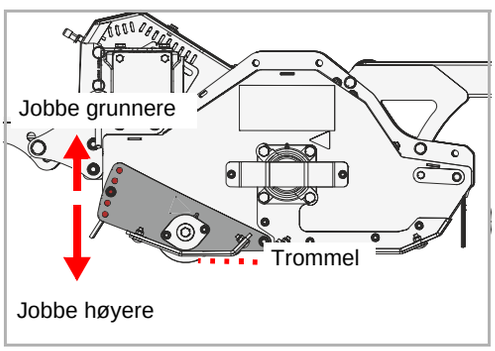

- Velg ønsket arbeidsdybde og hev eller senk rullen tilsvarende
- Sett inn skrue og mutter 2, trekk til mutter 2
- Foreta samme innstilling på motsatt side av huset
- Trekk til mutter 1 på begge sider av huset igjen

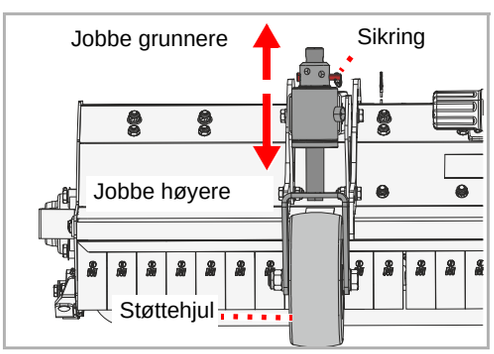

- Fjern sikringen på bolten, ta ut bolten
- Hev eller senk støttehjulet til ønsket høyde
- Sikre støttehjulet med bolten igjen
- Sikre bolten igjen
- Foreta samme innstilling på det andre støttehjulet

Transportstilling

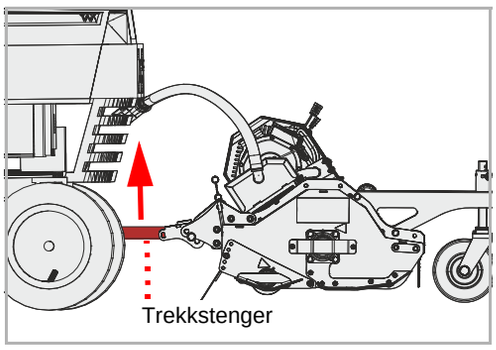

- Juster høyden på trekkstengene via redskapsbærerens løft slik at maskinen står høyt nok til transport
- Sikre styreenhetene på redskapsbæreren mot utilsiktet betjening

→ Instruksjonsbok for bærekjøretøyet

Transport uten tilkobling

For transport, for eksempel på tilhenger, kan maskinen løftes. Bruk kun de merkede punktene for feste av løfteutstyr. Maskinen må være trygt parkert.

- Parker maskinen trygt

→ Kapittel »Parkering og oppbevaring«, avsnitt »Parker maskinen trygt«, side 35

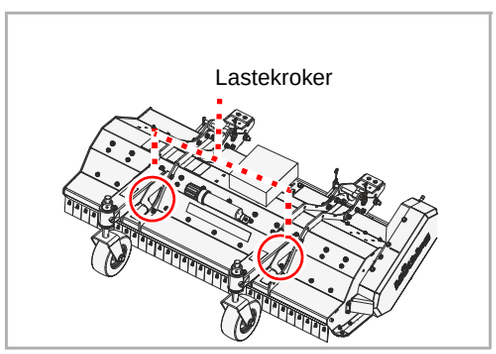

- Fest egnede løftemidler i løfteøynene
- Løft maskinen med et egnet løfteverktøy, og sett den ned på lastefl aten
- Sikre maskinen mot å skli der

Innstillinger

Vurdere støvbelastningen
Når jorden og pussematerialet er tørre, kan det oppstå støvbelastning. Ved å vurdere vindretningen kan du unngå støvbelastningen. Hvis det ikke er mulig å unngå støvbelastning, kan du beskytte deg med en støvmaske. Hvis disse tiltakene ikke er tilstrekkelige, må du bruke en redskapsbærer med lukket førerhus og støvfilter.
Støvbelastning kan føre til luftveissykdommer.

Arbeid alltid forover
Maskinen skal bare være i arbeidsstilling under foroverkjøring. Ved rygging må maskinen løftes opp.
Hvis maskinen er i arbeidsstilling under rygging, kan det føre til alvorlige skader på maskinen.

Tilkoblet foran

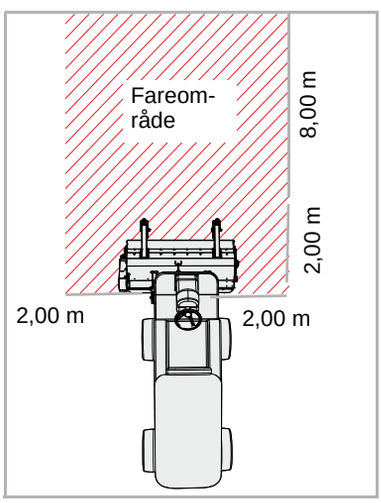

Kontrollere fareområdet
Maskinens fareområde er 8 m, og 2 m til hver side. Kontroller maskinens fareområde før du kjører i gang, setter maskinen i drift og under driften. Sørg for å ha god nok sikt. Vent med å kjøre til alle personer og gjenstander er ute av fareområdet.
Ved ugunstige forutsetninger kan deler slynges ut av maskinen i høy hastighet. Spesielt fareområdet foran og bak maskinen må være fritt for personer, dyr og gjenstander før igangsetting.
Hvis du tar i bruk maskinen uten å kontrollere fareområdet, kan det føre til alvorlige og dødbringende ulykker.

Pussing

Jobbing med beitepusseren krever ekstra oppmerksomhet fra operatøren. Jobbing i grøfter, skråninger og skrenter kan være ekstra farlige aktiviteter. Vi kan bare gi generelle opplysninger. Hver enkelt situasjon må vurderes av operatøren selv.

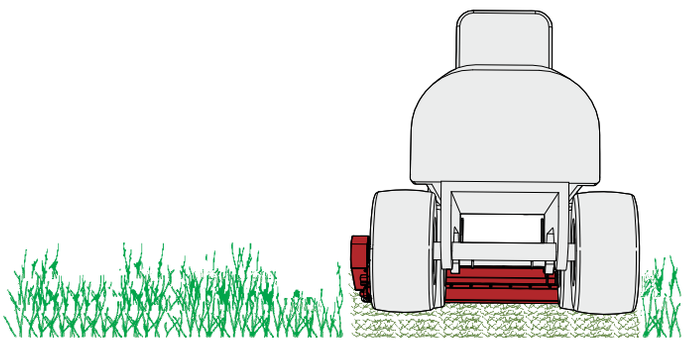

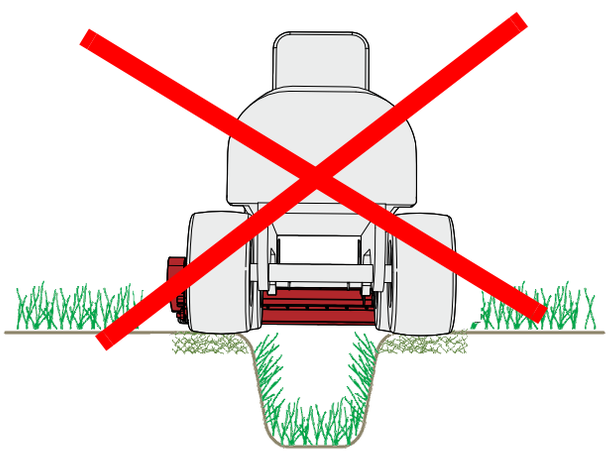

Ikke kreng maskinen forover
Maskinen skal ikke krenge forover eller bakover under drift.
Hvis maskinen krenger forover eller bakover, kan den tilstoppes og jobbe feil.

Topunkts-oppheng

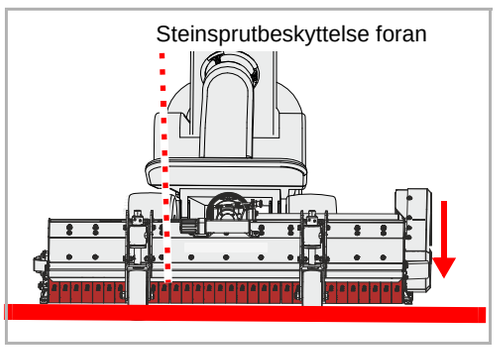

- Senk maskinen til bakken ved hjelp av redskapsbæreren. Fremre steinsprutbeskyttelse skal da stå parallelt med bakken.

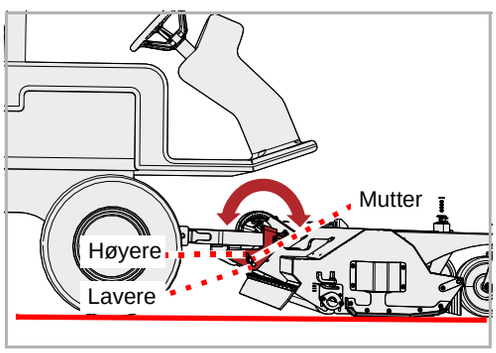

- Juster maskinen med bærerull og støttehjul slik at meiene står parallelt med bakken. Trekkstengene skal ligge fritt bevegelig i festene på maskinen.

Hvis trekkstengene ikke ligger fritt bevegelig i festene på maskinen:

- Løsne og ta ut mutteren
- Ta ut skruen
- Hev aller senk maskinen via redskapsbæreren inntil meiene står parallelt med bakken
- Sett inn skruen i riktig hull igjen og sikre den med mutter

- Sett trekkstengene i flytestilling med styreenheten på redskapsbæreren

Arbeid

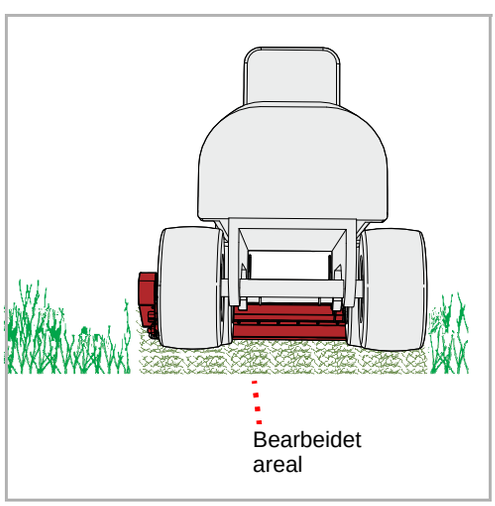

På maskiner med elektrisk drift:

- Koble inn den elektriske driften i arbeidsstilling, og kjør maskinen langsomt opp til nominelt turtall

- Kjør i lav hastighet inn i avlingen, og øk så langsomt kjørehastigheten. Følg samtidig med på maskinen.

Dersom maskinen jobber tungt:

- Senk kjørehastigheten

- Kjør med tilpasset hastighet. Hastighet må tilpasses plantedekket og terrenget.

Rengjøring

Rengjøring kan for eksempel utføres med en høytrykksvasker. Men vannstrålen må aldri rettes direkte mot klistremerker og typeskilt. Vannstrålen må ikke rettes mot komponenter i den elektriske driften.



Koble maskinen fra strømforsyningen
Koble alltid maskinen fra strømforsyningen før rengjøringsarbeid. Kabler, koblingsboks, elektriske koblinger, plugger, kontakter og el-motor er alle deler av den elektriske driften og skal ikke utsettes for vann som står under trykk.
Ubemerkede skader på den elektriske driften eller vann som har trengt inn, kan føre til personskader gjennom strømstøt. En maskin som slås på utilsiktet, kan føre til personskader.



Lagre og gir må rengjøres med lavt trykk
Lagre og gir må rengjøres med lavt trykk.
Vann som trenger inn, reduserer lagrenes levetid.



Vi anbefaler prinsipielt å smøre alle lagre etter rengjøring. Dette presser ut vann som er kommet inn i lagrene og forlenger maskinens levetid.

Pleie

For å sikre lang levetid for maskinen anbefaler vi at du påfører et beskyttelsessjikt med olje etter sesongen og ved lagring.



Bruk kun godkjent og biologisk nedbrytbar olje, f.eks. rapsolje.

Parker maskinen trygt



Beskytt oppbevaringsplassen mot uvedkommende
Parkerer du maskinen tilkoblet eller frakoblet fra redskapsbæreren, må du velge en oppstillingsplass som er beskyttet mot tilgang fra uvedkommende.
Personer kan komme til skade på deler av maskinen eller ved manipulering av maskinen.



Velg oppbevaringsplass med omhu
Oppbevaringsplassen må være så vannrett som mulig og ha fast underlag.
Ved skrånende eller ettergivende underlag kan maskinen skli. En maskin som sklir, kan forårsake personskader.

Krav til oppbevaringsplassen:

- Temperaturen synker ikke under 0 °C
- Beskyttet mot nedbør og støvutvikling
- Vannrett, fast underlag
- Tilstrekkelig plass til alle sider
- Beskyttet mot tilgang fra uvedkommende, for eksempel barn som leker



Økt skaderisiko ved frakobling
Ved frakobling av maskinen fra redskapsbæreren er det økt skaderisiko. Derfor bør du:

- Sikre redskapsbæreren mot å rulle
- Stå aldri mellom redskapsbærer og maskin ved frakobling
- Løftet må betjenes langsomt og forsiktig

Hvis ikke disse punktene følges, kan det føre til alvorlige og dødbringende skader.

Elektrisk anlegg

▸ Trekk pluggen ut av tilkoblingen på redskapsbæreren
→ Instruksjonsbok redskapsbærer

Topunkts-oppheng

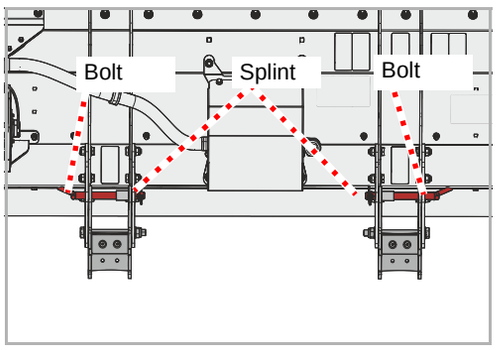

- Senk maskinen
- Fjern splintene på begge sider, ta ut boltene
- Kjør langsomt redskapsbæreren bort fra maskinen
- Sett inn boltene igjen og sikre med splint

Maskinen er nå trygt parkert.

Lagre maskinen

Den rengjorte maskinen bør lagres på et egnet sted og stå på vannrett, fast underlag.
→ Avsnitt »Parker maskinen trygt«, side 35

Under lagring må maskinen være satt inn med olje som et beskyttelsessjikt. Bruk kun godkjent og biologisk nedbrytbar olje, f.eks. rapsolje.
→ Kapittel »Pleie og rengjøring«, fra side 34

For din sikkerhet

Spesielle sikkerhets-regler



Forutsetninger for vedlikeholdsarbeider
Vedlikeholdsarbeid skal bare utføres når du har nødvendig fag-kunnskap og egnet verktøy.
Manglende fagkunnskaper eller bruk av uegnet verktøy kan føre til ulykker.

Sikre maskinen mot utilsiktet igangsetting
Reparasjoner, vedlikehold og utbedring av funksjonsfeil på den tilkoblede maskinen må kun utføres med:

- Kraftuttaket koblet ut
- Motoren slått av
- Tenningsnøkkelen tatt ut

Igangsetting ved feiltakelse kan føre til alvorlige ulykker.



sveisearbeider
Sveisearbeider skal bare utføres av utdannet sveiser som i tillegg har kunnskap om reparasjon av maskiner til landskapspleie. Sveisearbeider som påvirker maskinkonstruksjonen negativt, er forbudt.
Feil utførte sveisearbeider kan ha negativ påvirkning på maskinfunksjonen eller kan ødelegge maskinen. Er du i tvil før sveisearbeidene skal utføres, kan du ta kontakt med forhandleren

Bruk reservedeler som har like egenskaper
Mange komponenter har spesielle egenskaper som er avgjørende for maskinens stabilitet og funksjon.
Ved utskiftning av komponenter må mål, styrke og materialkvalitet være sikret. Vi anbefaler alltid å bruke originale reservedeler.
Hvis det brukes reservedeler som ikke overholder kravene, kan følgen være skader på maskinen eller dårlig arbeidsytelse.

Sikkerhetstiltak ved håndtering av oljer og smøremidler

Tilsetningsstoffer i oljer og smøremidler kan være helseskadelige. Ettersom merking ikke er påbudt på dette området, bør du ta følgende forholdsregler:



Unngå kontakt med huden
Unngå å få disse midlene direkte på huden.
Hudkontakt kan medføre hudskader.

Beskytt huden
Beskytt huden mot oljer og smøremidler ved hjelp av beskyttelseskrem eller oljebestandige hansker.
Olje kan være helseskadelig.

Bruk ikke oljer til rengjøring
Oljer og smøremidler skal aldri brukes til å rengjøre hendene!
Spon og rasp i disse stoffene kan dessuten føre til skader.

Skift klær hvis de er tilsølt
Skift av deg oljetilsølte klær så snart som mulig.
Olje kan være helseskadelig.



- Samle opp spillolje, og kasser den i samsvar med gjeldende lovbestemmelser
- Oppsøk lege umiddelbart ved hudskader på grunn av olje eller smøremidler

Generell informasjon

Disse reglene gjelder for generelt vedlikeholdsarbeid. Ved alt vedlikeholdsarbeid må maskinen sikres i arbeidsstilling. Hvis transportstilling kreves for vedlikeholdsarbeider, finner du informasjon om dette i forbindelse med vedlikeholdsarbeidene.



Bruk av fettpresse:
Smøringen utføres med 1 - 2 støt med fettpressen. Dersom du merker motstand under det andre støtet med fettpressen, stanser du og sløyfer støt nummer to.
For mye fett driver lagrene fra hverandre. Da kan støv og skitt trenge inn i lagrene og medføre rask slitasje.

Grunnleggende informasjon

I denne tabellen finner du korte forklaringer til de viktigste begrepene innen vedlikehold.

Arbeid	Utførelse
Smøre med fett	• Smør fett på glideflater med en pensel
Smøring	• 1 - 2 støt fra fettpressen er som regel nok hvis ikke annet er oppgitt
Smør med olje	• Hvis ikke annet er oppgitt, må det kun brukes plantebasert olje, for eksempel rapsolje • Mineraloljer er uegnet • Bruk av spillolje er helseskadelig og strengt forbudt
Skifte ut	• Skift ut den gjeldende delen slik som beskrevet i kapittel »Vedlikehold«
Kontroller	• Kontroll er noen ganger forbundet med utskifting av den gjeldende delen
Overhold vedlikeholdsintervallene	• Alle opplysninger er basert på en gjennomsnittlig bruk av maskinen • Ved stor belastning, for eksempel hos landbruksentreprenører, må vedlikeholdsintervallene forkortes • Også ved ekstreme driftsbetingelser kan det være nødvendig å forkorte vedlikeholdsintervallene, for eksempel ved sterk støvutvikling

Skrueforbindelser

Ettertrekking av skruer

Alle skruer må ettertrekkes:

- Etter de første driftstimene
- Alt etter brukshyppighet
- Minst en gang per sesong

Generelt om tiltrekkings-momenter

Stram alle skrueforbindelsene som angitt i tabellen. Hvis du trenger andre tiltrekkingsmomenter, finner du dem i kapittel »Vedlikehold«. Minimumskvaliteten på skruene er "8.8".

Skruedimensjon	Kvalitet på skruene		
	"8.8"	"10.9"	"12.9"
	Tiltrekkingsmomenter i Nm		
M6		14	17
M8	24	34	41
M10	48	68	81
M12	85	120	145
M16	210	290	350
M20	425	610	710
M24	730	1050	1220

Intervaller for vedlikehold og bruksområder

Angivelsene gjelder gjennomsnittlig bruk av maskinen under vanlige arbeidsforhold. Ved høy belastning, for eksempel av landbruksentreprenører eller under ekstreme arbeidsforhold som ved kraftig støvutvikling, er intervallene for vedlikehold kortere.

	Etter de første driftstimene	Etter 8 driftstimer	Etter 25 driftstimer	Etter 50 driftstimer	Én gang per sesong	Ved behov	Ved slitasje	Smøring / olje / fett	Kontroller	Skifte ut	Rengjøring
Generelt											
Etterstram alle skruene	•					•					
Visuell kontroll	•	•									
Lager		•				•		•			
Dreiepunkter		•							•		
Elektrisk anlegg											
El-motor, koblingsboks, kabler, elektriske koblinger, plugger, kontakter. Kontroll ved et autorisert verksted					•				•		
Verktøy											
Fester på rotoren		•				•			•		
Tilstand, slitasje		•				•			•		•
Annet											
Rotorens lagre		•				•		•			
Trommelens lagre		•				•		•			
Ledd og bolter			•			•		•			

Smørearbeid

Smøring av lagre

Lagrene må smøres regelmessig. Smør kun med 1 - 2 støt med fett-pressen:

- I henhold til vedlikeholdstabellen
- Etter sterk belastning
- Minst en gang per sesong

Vedlikeholdsfrie lagre skal ikke smøres.

Oversikt over smøre-punkter

S = smørepunkt

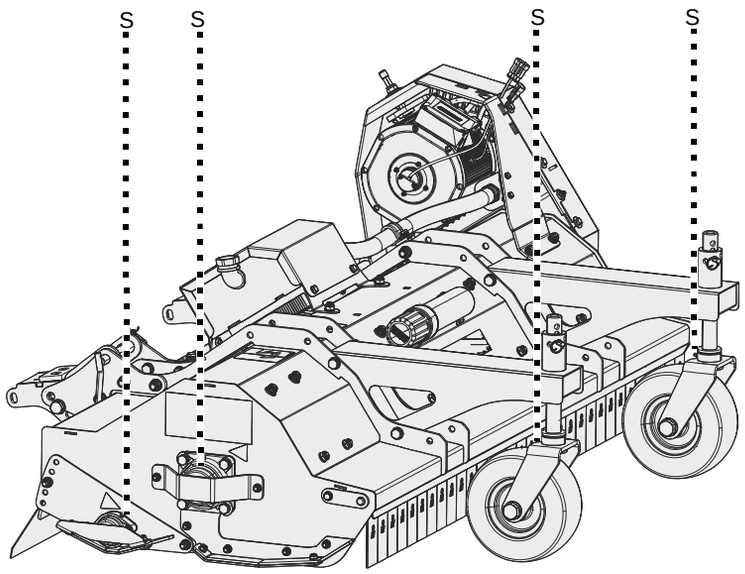

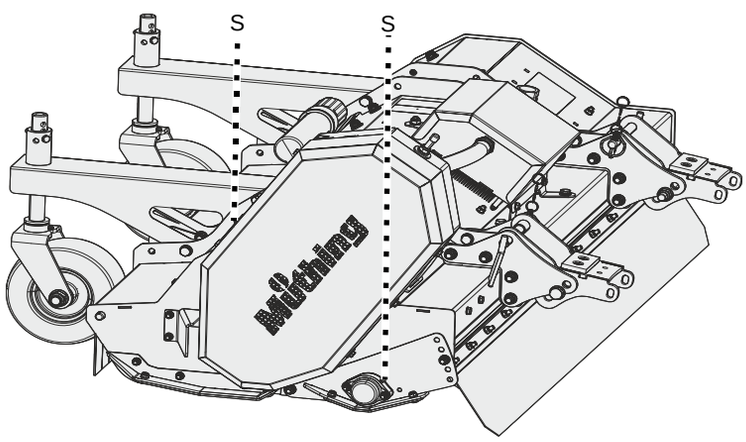

Andre smørepunkter

Vi gjør oppmerksom på følgende:

- Maskinen kan ha flere smørepunkter i tillegg til punktene som er oppført i denne instruksjonsboken
- Smørepunktene er som regel plassert på ledd eller lagre. Kontroller derfor hele maskinen med hensyn til slike smørepunkter.

Her vises plasseringen av smørenippelen på én komponent. Hvis det er flere av disse komponentene, må smørenippelen smøres på hver av komponentene.

Verktøy

Ved behov

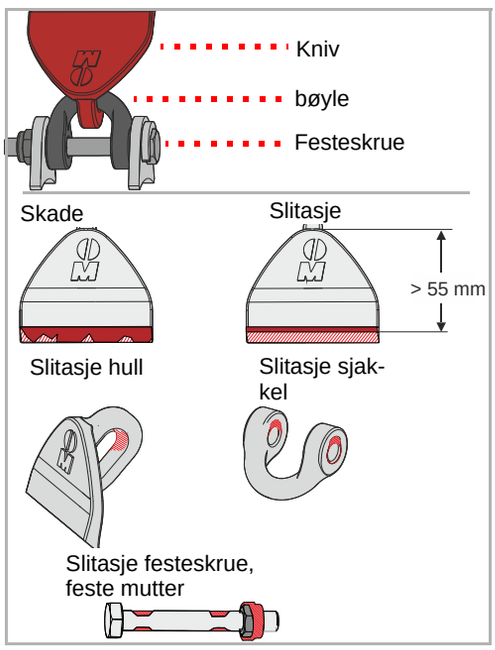

Verktøyet må skiftes ut når det er:

- skadet
- kraftig slitt (under 55 mm lengde av verktøyet)
- hullet for verktøyet er slitt
- sjakkelen er slitt
- Festeskruen eller -mutteren er slitt

Det er viktig at rotoren ikke går med ubalanse. Derfor bør du:

- Skift alltid ut verktøy med verktøy av samme type
- Verktøy som sitter overfor hverandre, må alltid skiftes ut samtidig
- Ved slitasje må helst hele verktøysettet skiftes ut

Sikre maskinen
Arbeidet skal bare utføres når maskinen er sikret mot å rulle og senke seg. For sikring mot at maskinen senker seg, kan man for eksempel bruke parkeringsstøtter som er godkjent og tilstrekkelig dimensjonert.
Hvis maskinen ikke sikres mot å rulle eller senke seg, kan det føre til alvorlige og dødbringende ulykker.

Nytt verktøy – nye skruer, muttere og sjakler
Når verktøyet skiftes ut, må også skruer, muttere og sjakler skiftes ut.
Hvis du ikke skifter ut skruer og muttere, kan slitte skruer knekke. Verktøy kan løsne under arbeidet og slynges ut. Også folk utenfor fareområdet kan skades alvorlig eller dødbringende.

Skarpt verktøy
Verktøyet kan være veldig skarpt. Vær spesielt oppmerksom og bruk vernehansker ved arbeid på verktøyet.
Ved uoppmerksomhet under arbeidet eller arbeid på verktøyet uten bruk av vernehansker, er det fare for kuttskader.

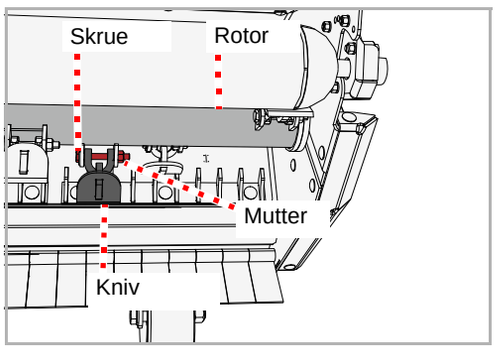

- Sikre maskinen mot å rulle og mot å senke seg
- Løsne mutteren og ta ut skruen
- Fjern det gamle verktøyet
- Sett inn nytt verktøy på samme måte
- Sett inn en ny skrue og sikre den med en ny mutter

Drivrem

Ved behov

Drivremmen strammes ved hjelp av en sleide. Hvis ikke drivremmen er stram nok, må den etterstrammes. Hvis det dannes sprekker eller hvis drivremmen er skadet, må den skiftes ut.

Kontroll

Maskinen har en kontrollåpning.

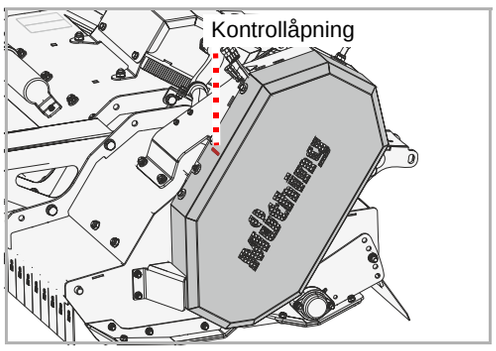

- Kontroller strammingen av drivremmen. Ved en drivremsbelastning på 6 kg skal det ikke være mulig å trykke ned drivremmen mer enn 10 mm.

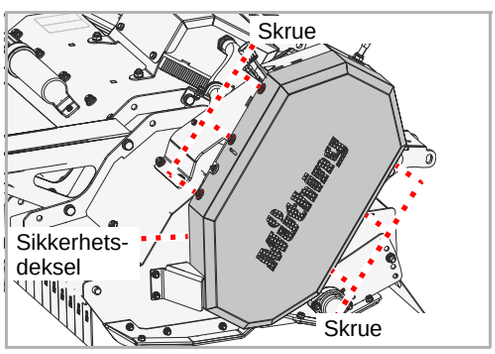

- Fjern skruene, ta av sikkerhetsdekselet
- Kontroller drivremmen for skader
- Monter sikkerhetsdekslet igjen

Stramme

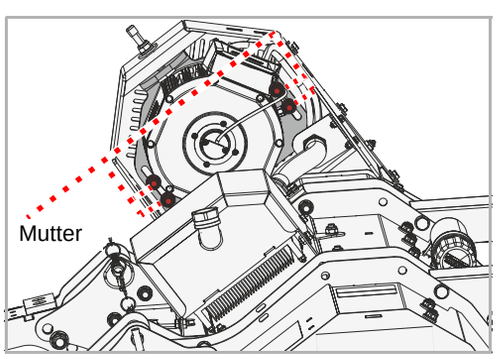

- Løsne mutterne uten å fjerne dem

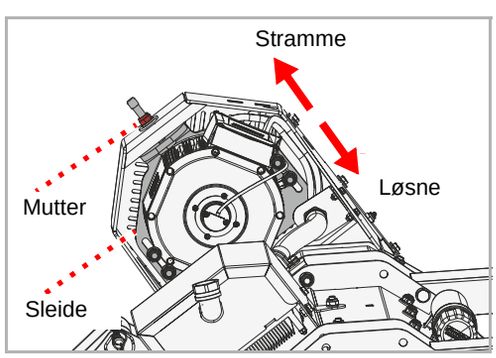

- Juster drivremstrammingen på sleiden med mutteren slik du ønsker
- Stram mutterne på sleiden igjen
- Kontroller strammingen av drivremmen

Skifte ut

Hvis det dannes sprekker eller andre skader på drivremmen, må drivremmen skiftes ut.

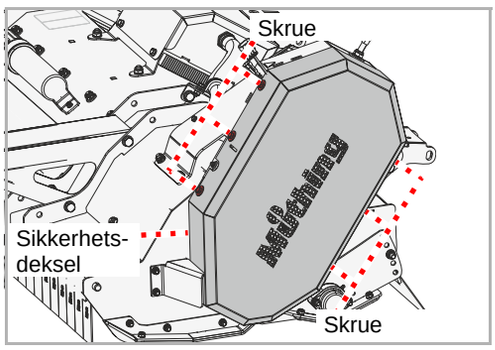

- Fjern skruene, ta av sikkerhetsdekselet

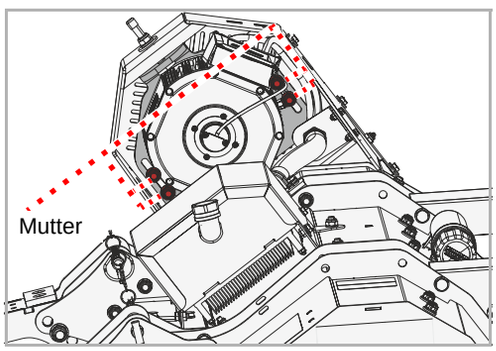

- Løsne mutterne uten å fjerne dem

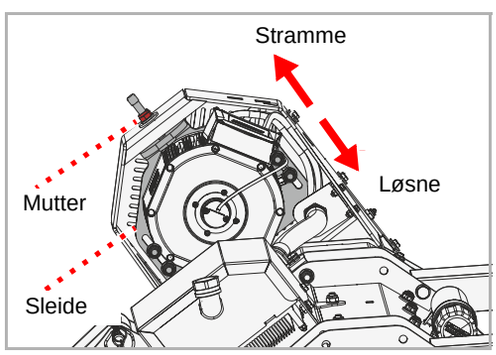

- Løsne drivremstrammingen på sleiden med mutteren

Driften består av to drivremmer.

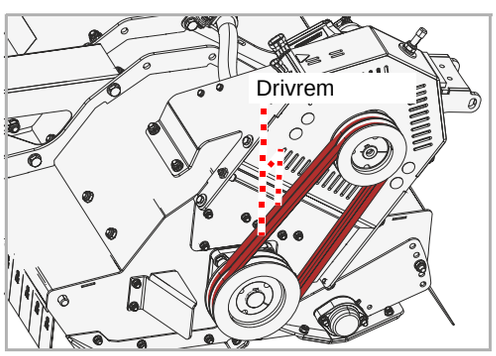

- Fjern den gamle drivremmen
- Sett på nye drivremmer
- Kontroller at drivremmene sitter korrekt
- Stram drivremmene

→ Avsnitt »Stramme«, side 46

- Stram mutterne på sleiden igjen
- Monter sikkerhetsdekslet igjen

Meier

Ved behov

Meiene beskytter maskinen mot direkte kontakt med bakken. Skiftes de ikke ut i tide, blir maskinhuset skadet.

Sikre maskinen
Arbeidet skal bare utføres når maskinen er sikret mot å rulle og senke seg. For sikring mot at maskinen senker seg, kan man for eksempel bruke parkeringsstøtter som er godkjent og tilstrekkelig dimensjonert.
Hvis maskinen ikke sikres mot å rulle eller senke seg, kan det føre til alvorlige og dødbringende ulykker.

Meier

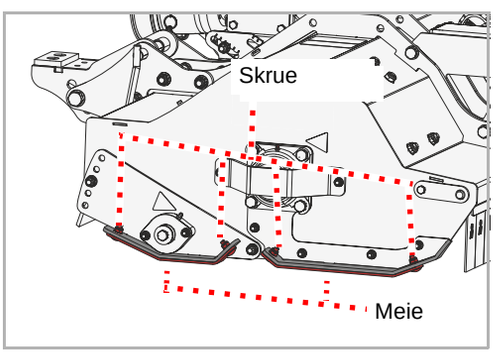

Det er plassert meier på høyre og på venstre side.
Meiene på begge sider er delt og består av meier foran og bak.

- Løsne mutterne og fjern skruer og underlagsskiver
- Ta av den gamle meien
- Sett på en ny meie
- Sett inn nye skruer og underlagsskiver
- Sikre skruene med nye muttere

Hvis meiene på motsatt side også må byttes:

- Bytt også meiene på motsatt side

Sliteplate innvendig

Et innlegg av metall beskytter huset mot slitasje.

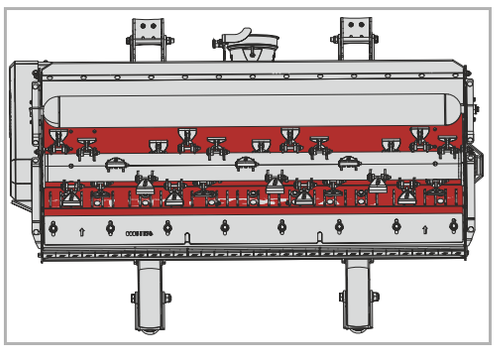

Motstål

Et ekstra motstål optimerer tilførselen av kuttematerialet. På den måten får du et kortere kutteresultat.

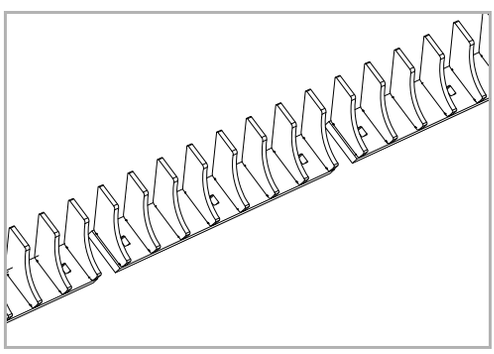

Justerbar Kutteplate

Med skjæreskinnen kan du endre oppkuttingsgraden. På den måten bestemmer du hvor finkuttet materialet skal være.

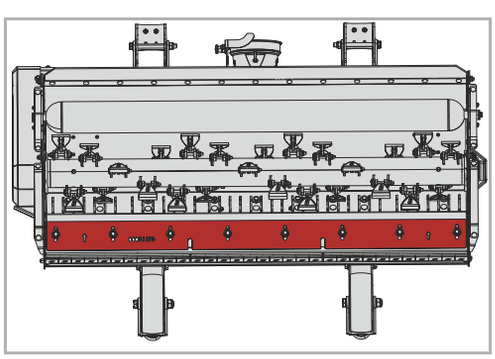

Støttehjul

Støttehjul er tilgjengelig for komfortabel dybdeføring.

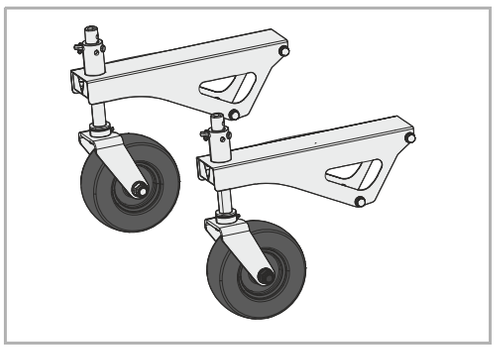

Timeteller

En elektronisk driftstimeteller viser den faktiske driftstiden. Slik registreres informasjonen nøyaktig og kan for eksempel brukes til avregninger.

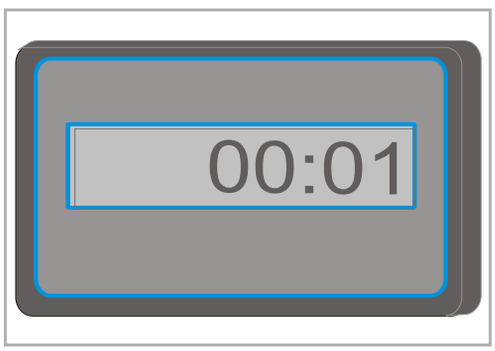

Før du kontakter kundeservice, anbefaler vi at du undersøker om du kan utbedre feilen selv ved hjelp av tabellen nedenfor.

Feil	årsak	Tiltak
Kraftige vibrasjoner og sterk støyutvikling	Verktøyet er slitt	Skift ut verktøyet
	Ett eller flere verktøy mangler	Skift ut verktøy
	Verktøy er skadet	Skift ut verktøyet
	Lagrene for rotoren er slitte	Få lagrene skiftet ut
	Fremmedlegemer har viklet seg inn i rotoren, for eksempel ståltråd	Fjern fremmedlegemer
	Verktøy har løsnet	Stram mutterne på skruene
	Feil turtall valgt for el-motoren	Still inn passende turtall
	Rotoren er ikke balansert	Kontroller balanseringen ved et godkjent fagverksted og få eventuelt rotoren balansert på nytt
Raskere slitasje på verktøyet	Verktøyet jobber for dypt	Still inn korrekt arbeidsdybde
Urene kutt og ujevn fordeling av kuttematerialet	For høy kjørehastighet	Senk hastigheten
	Verktøyet jobber for dypt	Still inn korrekt arbeidsdybde
	Verktøyet jobber for høyt	Still inn korrekt arbeidsdybde
	Slitte drivremmer	Skift ut drivremsettet
	Drivremmen er ikke tilstrekkelig stram	Kontroller drivremstrammingen og stram mer ved behov
	Turtallet til el-motoren er for lavt	Øk turtallet
	Verktøyet er slitt	Skift ut verktøyet
	Maskinen står ikke parallelt med bakken	Still inn maskinen korrekt
Rotor roterer ikke	Rotoren er blokkert av et fremmedlegeme	Fjern fremmedlegemet
Rotoren roterer ikke, el-motoren roterer	Avrevet drivrem	Skift ut drivremmen

Utbedre feil

Feil	årsak	Tiltak
Høy slitasje på drivremmen Drivremmen går varm Kraftoverføringen ikke optimal	Verktøyet jobber for dypt og berører bakken	Still inn korrekt arbeidsdybde
	Remskivene er ikke innstilt parallelt	Får remskivene korrekt innstilt
	Drivremmen er slitt	Skift ut drivremmen
	Drivremmen er ikke stram	Kontroller strammeskruen
Brudd på drivelementene	Maskinen ble brått kjørt i gang eller blokkert av fremmedlegemer	Få et defekt drivelement skiftet ut. Start maskinen langsomt.

Når maskinen ikke skal brukes lenger, må den kasseres på forskriftsmessig måte. Følg da gjeldende regler for kassering av slike redskaper.

Metalldeler
Alle komponenter kan leveres til gjenvinning av skrapjern.

Plastdeler
Alle plastdeler er merket og kan resirkuleres.

Olje
Oljen fra hydraulikken tømmes i en egnet beholder og leveres til et mottak for spillolje.

EU-samsvarserklæring

EF-direktiver

Müthing GmbH & Co. KG Soest
Am Silberg 23
D-59494 Soest

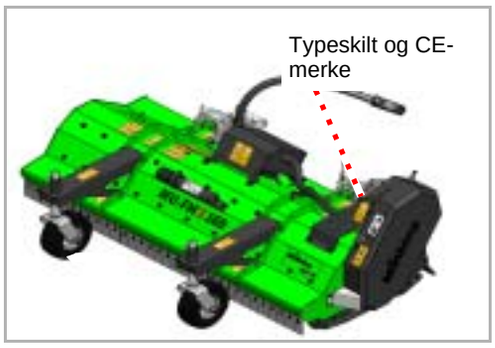

erklærer under eget ansvar at følgende produkt samsvarer med følgende direktiver:

- Maskindirektivet 2006/42/EF
- EMC-direktivet 2014/30/EF
- Lavspenningsdirektivet 2014/35/EU

MU-FM Vario AllTrec og tilleggsutstyr

Harmoniserte standarder:

- DIN EN ISO 4254-1
- DIN EN ISO 4254-12
- EN 13524
- DIN EN 14982

Soest, 15.03.2025

A. Rohde

Andreas Rohde
Administrerende direktør med fullmakt for sammenstilling av den tekniske dokumentasjonen

Kopi av typeskiltet / innføring av serienummer

Maskintype: Beitepusser

Model:

Arbeidsbredde:

Serienummer:

Byggeår:

UK Declaration of Conformity

UKCA

Müthing GmbH & Co. KG Soest
Am Silberg 23
D-59494 Soest
Germany

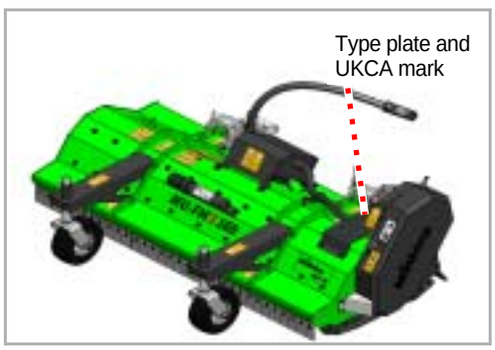

declares under sole responsibility that the machine conforms with the following directives:

- Supply of Machinery (Safety) Regulations 2008
- Electromagnetic Compatibility Regulations 2016
- Electrical Equipment (Safety) Regulations 2016

Assorted samples of harmonized standards:

- BS EN ISO 4254-1
- BS EN ISO 4254-12
- BS EN 13524
- BS EN 14982

Machine designation	MU-FM Vario AllTrec and additional equipment

The special technical documents corresponding to the machine have been created according to Annex VII, Part B.

Soest, 15.03.2025

A. Rohde

Andreas Rohde
CEO and authorised person for compiling technical documentation

Copy of the type plate/serial number entry

Type of machine: Mulcher

Model:

Working Width:

Machine ID:

Production Year:

Indeks

A

Arbeidsdybde 29
arbeidsgiver 8

B

Bruksområde 21
    M-hardmetall-sjakkelkniv 21

E

Egenskaper 22

F

Feil 51

I

Innføring 8
Innstillinger før mulching 31

K

Komponenter 23

L

Leveringsomfang 26

M

Målgruppe 8
Maskin
    Lagre 36
Montering 28

P

Parker maskinen trygt 35
Parkering 35
Piktogrammer 9
Pleie 34

R

Rengjøring 34
Retningsangivelser 13

S

Samsvarserklæring 54
Sikkerhet 10
    Endrede kjøreegenskaper og bremseegenskaper 17
    Forskriftsmessig bruk 21
    Frakobling 18
    Intervaller for pleie og vedlikehold 19
    Kontrollere skrueforbindelsene 20
    Landbruksutdannelse 13
    passasjerer 17, 18
    Pleie- og vedlikeholdsarbeid 19
    Rengjøring 19
    Sikkerhetssymbol 10
    sveisearbeider 20
    Ta redskapet i bruk 17
    Tilkobling 14
    Totalvekt 15
    Tyngdepunktsavstand 15
Sikkerhetssymbol 10
    Hva betyr 11
Sikkerhetstiltak
    Oljer og smøremidler 38
Skrueforbindelser 40
Smøring av lagre 42
Symboler 9

T

Tekniske spesifikasjoner 25
Tilleggsutstyr 49
    Justerbar Kutteplate 49
    Motstål 49
    Sliteplate innvendig 49
    Støttehjul 50
    Timeteller 50
Tiltrekkingsmomenter
    Generelt 40
Transport
    Transportstilling 30
    Uten tilkobling 30
Transport uten tilkobling 30
Tyngdepunktsavstand 15

V

Vedlikehold
    Generell informasjon 38
    Oversikt over smørepunkter 43
    Sikkerhet 37
    Vedlikeholdsintervaller 41

Notater