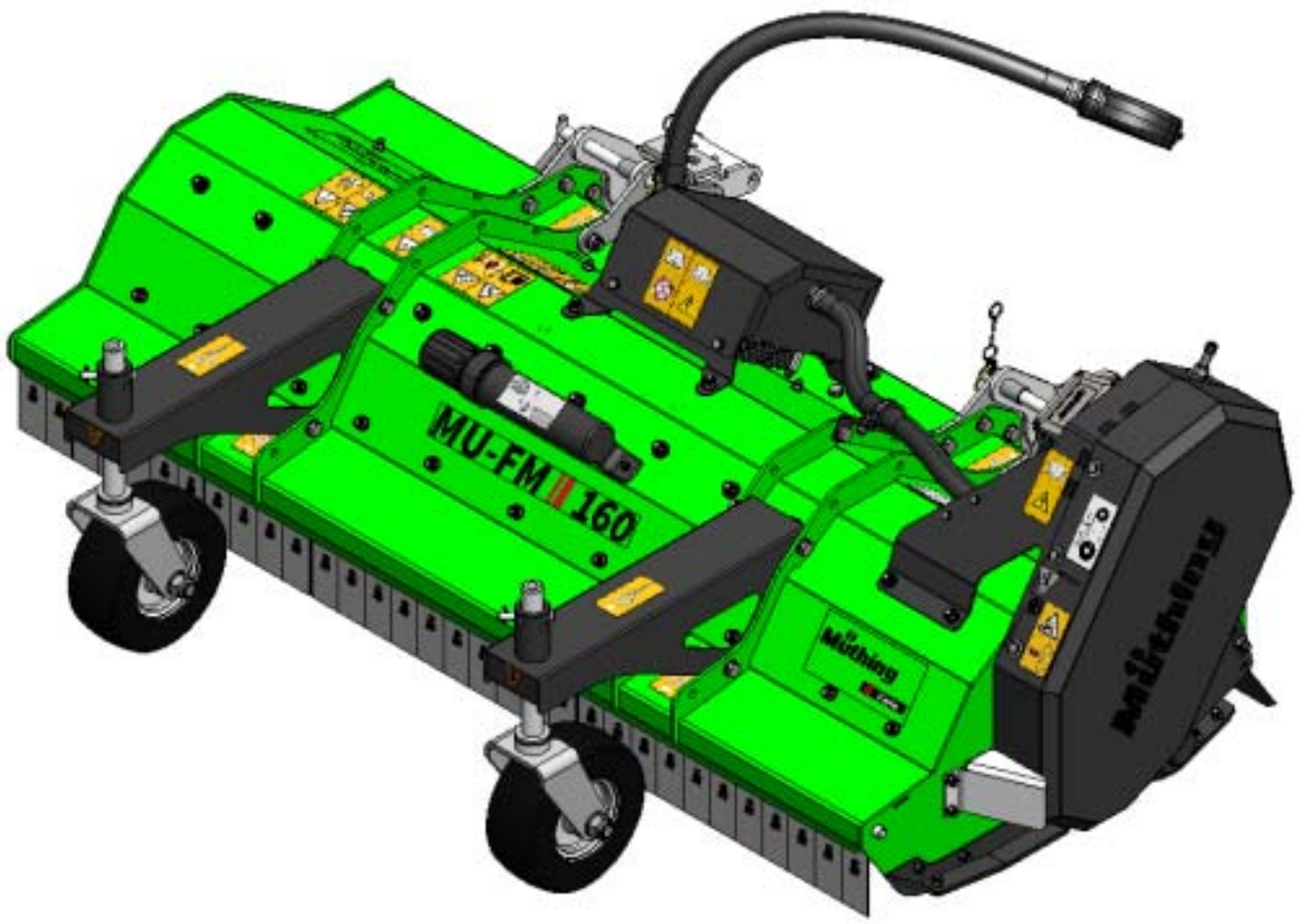

BRUKSANVISNING

SE | Översättning

MU-FM Vario AllTrec

AV SERIE 2025
MODELL 03.2025
BESTÄLLNINGSKOD P_FMV_BA_25_SWE_AT

Identifiering av maskinen

För att din återförsäljare ska kunna hjälpa dig så snabbt som möjligt behöver denne få tillgång till vissa uppgifter om din maskin.
Ange uppgifterna här.

Benämning	
Arbetsbredd	
Vikt	
Maskinnummer	
Extrautrustning	
Återförsäljarens adress	
Tillverkarens adress	Müthing GmbH & Co. KG Soest Am Silberg 23 59494 Soest Tyskland

Upphovsrätten och användningsrättigheterna (copyright) ägs av Müthing GmbH & Co KG Soest. Kopiering, överföring till andra medier, översättning eller användning av delar eller avsnitt är inte tillåten utan uttryckligt godkännande från Müthing GmbH & Co. KG Soest. Med ensamrätt. Innehållet i denna bruksanvisning kan ändras utan föregående meddelande. Med förbehåll för tekniska ändringar.

Överlåtelsedokument

– Fyll i detta dokument tillsammans med återförsäljaren.
– Riv sedan ut detta dokument från bruksanvisningen och skicka det till tillverkaren inom 2 veckor efter leveransen. Endast då gäller garantin från leveransdatumet

Till
Firma Müthing GmbH & Co. KG Soest
Am Silberg 23
59494 Soest
Tyskland

Jag har köpt den nedan nämnda maskinen och kvitterar den fullständiga leveransen och överlämningen av maskinen inklusive bruksanvisning och reservdelslista, samt introduktionen för hantering av maskinen med säkerhets- och varningsanvisningar genom en återförsäljare.

Jag bekräftar dessutom att jag har läst och förstått bruksanvisningen och de anvisningar som anges i den. Det gäller framförallt för kapitel Säkerhet.

Kund

Namn		Förnamn	
Gata			
Postnummer		Ort	
Telefon		Fax	
E-post		Datum	

Maskin

Maskin	MU-	Serienummer	
Arbetsbredd		Växellåda	
Fast monte-ring		Justerbar mon-tering	
Tillverk-ningsår		Leveransda-tum	
Levererad av			

Kundens signatur

Återförsäljarens signatur och stämpel

Överlåtelsedokument – kopia

– Detta dokument lämnas kvar i kundens bruksanvisning

Jag har köpt den nedan nämnda maskinen och kvitterar den fullständiga leveransen och överlämningen av maskinen inklusive bruksanvisning och reservdelslista, samt introduktionen för hantering av maskinen med säkerhets- och varningsanvisningar genom en återförsäljare.

Jag bekräftar dessutom att jag har läst och förstått bruksanvisningen och de anvisningar som anges i den. Det gäller framförallt för kapitel Säkerhet.

Kund

Namn		Förnamn	
Gata			
Postnummer		Ort	
Telefon		Fax	
E-post		Datum	

Maskin

Maskin	MU-	Serienummer	
Arbetsbredd		Växellåda	
Fast monte-ring		Justerbar mon-tering	
Tillverk-ningsår		Leveransda-tum	
Levererad av			

Kundens signatur

Återförsäljarens signatur och stämpel

Överlåtelsedokument – kopia

Indholdsfortegnelse

Överlåtelsedokument 3

Överlåtelsedokument – kopia 5

Om den här bruksanvisningen 8
- Målgrupp 8
- Säkerhet 8
- Introduktion 8
- Medföljande dokument 8
- Symboler 9

Säkerhet 10
- För din säkerhet 10
- Säkerhetssymboler 10
- Definitioner 13
- Vem får använda maskinen? 13
- Tillkoppling 14
- Tyngdpunktsavstånd 15
- Färd på väg 17
- Idrifttagning 17
- Frånkoppling 18
- Skötsel och underhåll 19
- Ytterligare föreskrifter 20

Lär känna maskinen 21
- Maskinens användningsområde 21
- Maskinegenskaper 22
- Benämning på komponentgrupperna 23
- Tekniska data 25

Leverans och montering 26
- Kontrollera leveransen 26

Adapter 27
- Tvåpunktsfäste 27

Montera maskinen 28
- Tvåpunktsfäste 28
- Elanslutning 28

Förberedelser 29
- Arbetsdjup 29

Körning på väg 30
- Transportläge 30
- Transport utan tillkoppling 30

Slagning 31
- Inställningar 31
- Arbete 33

Rengöring och skötsel 34
- Rengöring 34
- Skötsel 34

Uppställning och förvaring 35
- Placera maskinen på ett säkert sätt 35
- Elektrik 35
- Tvåpunktsfäste 36
- Förvara maskinen 36

Underhåll 37
- För din säkerhet 37
- Allmänna anvisningar 38
- Underhållsintervall och inställningsarbeten 41
- Smörjningsarbeten 42
- Verktyg 44
- kilrem 46
- Medar 48

Extrautrustning 49
- Slitageinlägg 49
- Motstål 49
- Skärskena 49
- Stödhjul 50
- Räknare för drifttimmar 50

Åtgärda störningar 51

Kassera maskinen 53

EG-Försäkran om överensstämmelse 54
- EG-direktiv 54

UK Declaration of Conformity 55
- UKCA 55

Indeks 56

Anteckningar 57

Om den här bruksanvisningen

Målgrupp

Den här bruksanvisningen riktar sig till utbildade maskinförare och personer som på annat sätt är kvalificerade att utföra jordbruksarbete och har fått en introduktion i hanteringen av denna maskin.

Säkerhet

Se till att du har läst igenom det innehåll i bruksanvisningen som är relevant för ditt arbete innan maskinen tas i drift eller monteras. Läs alltid igenom säkerhetsanvisningarna i kapitlet "Säkerhet" och observera varningsanvisningarna i de enskilda kapitlen. På så sätt får du bästa möjliga resultat och arbetar på ett säkert sätt.

Som arbetsgivare

Ge personalen instruktioner om säker hantering av maskinen innan den tas i drift första gången. Ej utbildade eller obehöriga personer får inte använda maskinen.

I en introduktion ska följande ingå:

- Kontrollera att personalen känner till förutsättningarna för säker hantering av maskinen.
- Dela ut bruksanvisningen och relevanta medföljande dokument eller håll en intensivkurs som särskilt fokuserar på säker hantering av maskinen.

Regelbunden utbildning

Personalen ska utbildas regelbundet (minst en gång om året) i grundläggande förhållningsregler gällande säker hantering av maskinen.

Introduktion

Din återförsäljare ger dig en introduktion i hantering, säker drift och skötsel av maskinen. Maskinen får inte tas i drift om inte föraren har fått en introduktion.

Medföljande dokument

Utöver bruksanvisningen finns det ytterligare dokument som hör till maskinen:

EG-Försäkran om överensstämmelse	Ingår i den här bruksanvisningen → Kapitel »EG-Försäkran om överensstämmelse«, sida 54
Reservdelslista	Levereras tillsammans med maskinen
Bruksanvisning till kraftöverföringsaxeln	Levereras tillsammans med maskinen

Symboler

För att göra texten överskådlig har vi använt olika symboler. De förklaras nedan:

- En punkt används i uppräkningar

▸ En triangel används vid uppgifter som ska utföras

→ En pil markerar en korshänvisning till en annan del av texten

[+] Ett plustecken visar att det rör sig om extrautrustning som inte ingår i standardutförandet.

Piktogram

Utöver detta används piktogram som hjälper dig att hitta rätt i texten:



Varningstriangeln används vid varningsanvisningar. Om de inte följs kan det leda till:

- Medelsvåra till svåra personskador
- Livshotande personskador

Till varningsanvisningarna hör olika moment. Innan dessa utförs är det viktigt att läsa igenom varningsanvisningarna.
Dessutom innehåller kapitel »Säkerhet« säkerhetsanvisningar. De hör inte ihop med några särskilda moment, utan är till för att du ska agera på ett säkert sätt i olika situationer.



Här får du viktiga anvisningar om maskinen. Om de inte följs kan det leda till:

- Allvarliga funktionsfel på maskinen
- skador på maskinen



Det här tecknet visar information, tips och anvisningar för hanteringen.



Det här tecknet markerar tips för monteringsarbeten eller inställningar.



Det här tecknet visar exempel som kan ge en bättre förståelse.

De delar av texten som bara gäller specifika maskiner eller förhållanden är markerade i färg. När färgmarkeringen upphör gäller texten alla maskiner igen. Till exempel:

Endast för MU-Farmer/S med tryckluftsbromsanläggning

▸ Anslut bromsslangarna

▸ Anslut hydraulslangarna

För din säkerhet

I det här kapitlet hittar du allmänna anvisningar gällande säkerhet. De enskilda kapitlen i bruksanvisningen innehåller ytterligare varningsanvisningar som inte tas upp här. Följ säkerhetsanvisningarna:

- För din egen säkerhet
- För dina medmänniskors säkerhet
- För att säkerställa maskinsäkerheten

Vid hantering av jordbruksmaskiner kan en rad olika faror uppstå om maskinerna hanteras felaktigt. Var därför alltid noggrann under arbetet och arbeta aldrig under tidspress.

Som arbetsgivare
Informera regelbundet dem som arbetar med maskinen om dessa säkerhetsanvisningar, i enlighet med relevant lagstiftning.

Säkerhetssymboler

På maskinen sitter skyltar som är till för din säkerhet. Skyltarna får inte avlägsnas. Om en skylt har blivit oläslig eller börjar lossna kan du beställa nya skyltar och ersätta de gamla.

Frontmontering

Tvåpunktsfäste

Elektrisk drivning

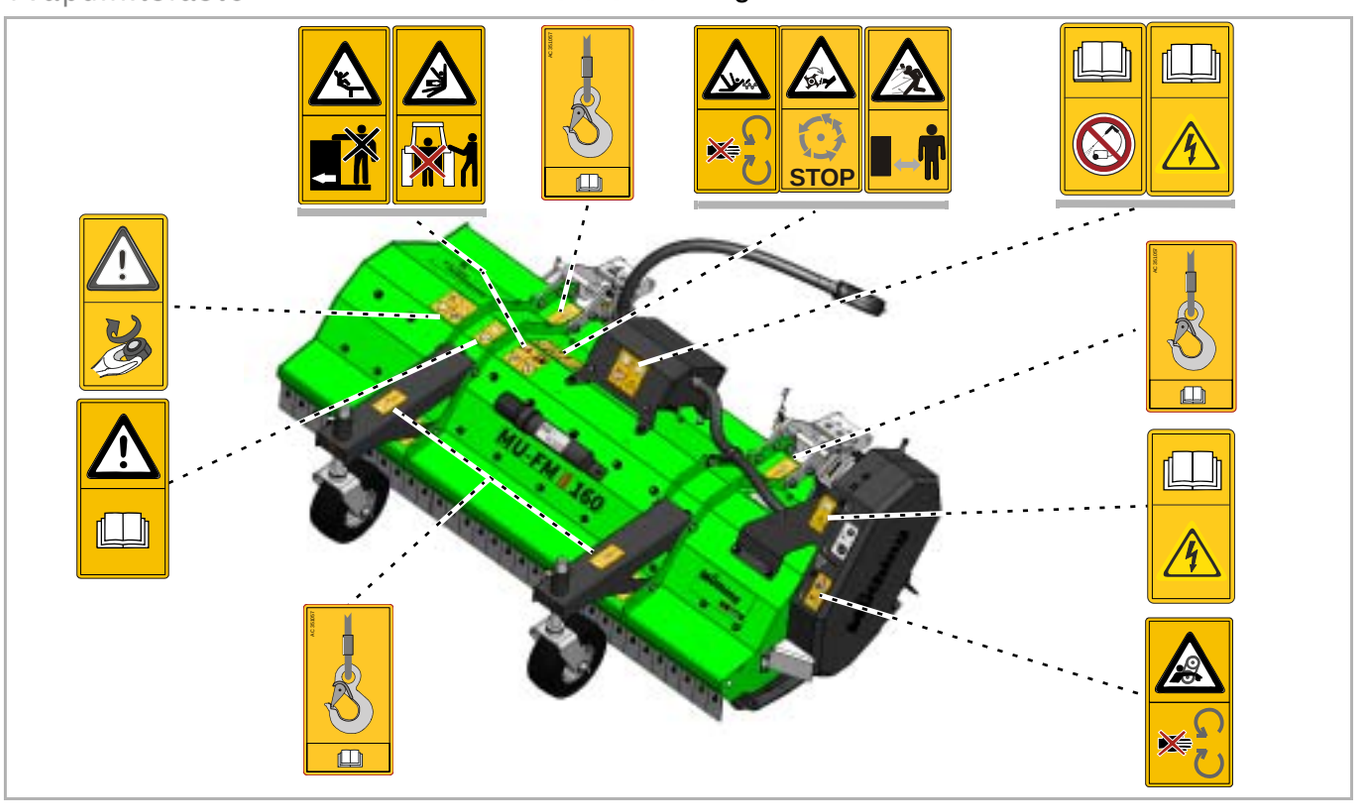

Säkerhetssymbolernas betydelse



Läs och följ bruksanvisningen
Maskinen får endast tas i drift om föraren har läst och förstått bruksanvisningen. Detta gäller i synnerhet säkerhetsanvisningarna.



Uppehåll dig inte mellan dragfordonet och maskinen
Särskilt vid tillkoppling och frånkoppling är det förbjudet att uppehålla sig mellan dragfordon och maskin när motorn är igång. Dragfordonet måste även säkras så att det inte kan rulla iväg.



Det är förbjudet att åka med på maskinen
Detta kan leda till svåra eller livshotande personskador.



Avlägsna inga skyddsanordningar
Skyddsanordningarna får inte öppnas eller tas bort när bärfordonets motor är igång. Använd aldrig maskinen utan skyddsanordningar.



Varning! Risk för att dras in
Vid felaktig hantering finns det risk att dras in vid kraftöverföringsaxeln.



Lyftöglor
Lyft endast maskinen i de markerade punkterna och med hjälp av lyftanordningar.



Använd inte högtryckstvätt
Använd inte högtryckstvätt för att rengöra elmotorn eller maskinens elektriska delar. Inträngande vatten kan leda till spänningsöverslag. Koppla alltid bort den elektriska anslutningen mellan maskin och bärfordon innan du utför något rengöringsarbete.



Strömförande komponenter
Kablar, kopplingsbox, elanslutningar, stickpropp, eluttag och elmotor utgör delar av den elektriska drivningen. Om sådana komponenter skadas eller hanteras felaktigt kan det leda till skador på grund av spänningsöverslag. Koppla alltid bort den elektriska anslutningen från bärfordonet innan du påbörjar något arbete på maskinen.



Roterande och rörliga maskindelar
Gå inte nära maskinen förrän alla maskindelar har stannat helt.



Fara! Utslungade föremål
Under arbetet kan föremål, till exempel stenar, fångas upp av maskinen och kastas ut. Inga personer får uppehålla sig i riskområdet.



Efterdra skruvarna
Efter de första drifttimmarna samt vid behov måste alla skruvar kontrolleras och eventuellt efterdras. Skruvförbanden kan ha lossats på grund av vibrationer.

Definitioner

Vi utgår från maskinens körriktning i alla riktningsangivelser:

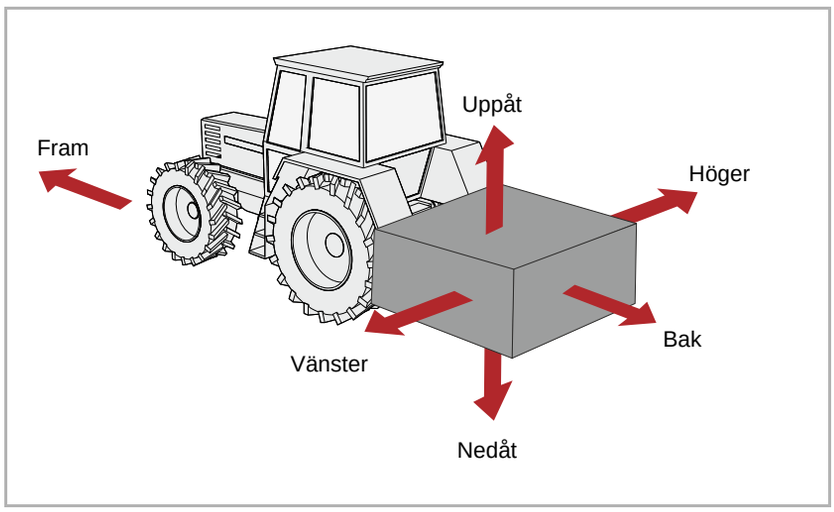

Vem får använda maskinen?

Endast behöriga personer
Endast behöriga personer som känner till farorna vid hantering av maskinen får använda, underhålla eller reparera den. I regel är dessa personer utbildade maskinförare eller personer som har fått en motsvarande intensivutbildning.

Tillkoppling

Förhöjd skaderisk
När maskinen kopplas till dragfordonet finns en förhöjd skaderisk. Därför

- måste dragfordonet vara utrustat med en passande adapter för tillkoppling av maskinen
- Säkra dragfordonet så att det inte kan rulla iväg
- Stå aldrig mellan dragfordonet och maskinen när du kopplar ihop dem
- Manövrera länkaget långsamt och försiktigt

Om detta inte görs kan det leda till svåra eller livshotande personskador.

Utför alla elektriska anslutningar efter monteringen
Strömtillförseln till dragfordonet får inte vara ansluten när du monterar belysningsanordningen. Det kan uppstå kortslutningar och skador på elektroniken.

Kontrollera att de elektriska komponenterna inte är skadade
Kontrollera att det inte finns några skador på kablar, kopplingsbox, elanslutningar, stickpropp, eluttag eller elmotor innan du ansluter maskinen till strömförsörjningen från bärfordonet . Upptäcker du någon skada ska du inte ansluta elen. Låt i stället en fackverkstad kontrollera och reparera maskinens elektriska komponenter.

Tyngdpunktsavstånd

Observera totalvikten, axellasterna, däckens bärkraft och minsta tillåtna ballastvikt
Front- eller aktermontering av maskiner får inte leda till att dragfordonets tillåtna totalvikt, tillåtna axellaster och däckens bärkraft överskrids. För att behålla sin styrförmåga måste framaxeln eller styraxeln vara belastad med minst 20 % av bärfordonets tomvikt.

Du kan beräkna följande:

- Totalvikt
- Axellaster
- Minsta tillåtna ballastvikt

Uppgifter

För beräkning behöver du vissa uppgifter från följande dokument och mätresultat:

- Bruksanvisning till dragfordonet
- Denna bruksanvisning
- Mätresultat från mätningar på dragfordonet och påmonterad maskin

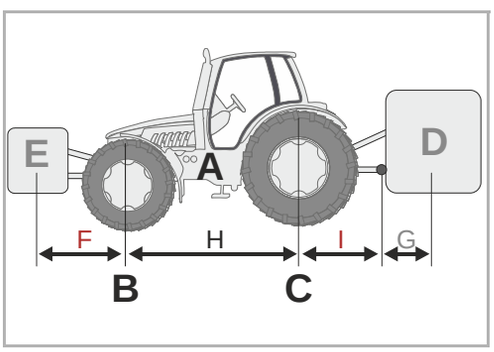

Uppgifter från bruksanvisningen till dragfordonet:

- (A) Tomvikt
- (B) Framaxellast
- (C) Bakaxellast
- (H) Dragfordonets axelavstånd

Ta även hänsyn till exempelvis vikt från vatten i däcken, extrautrustning och liknande.

Uppgifter från den här bruksanvisningen:

- (D) Maskinens totalvikt vid aktermontering, stödlast vid påhängda maskiner
- (E) Maskinens totalvikt vid frontmontering
- (G) Avstånd mellan lyftarmskulans mitt och maskinens tyngdpunkt vid aktermontering. Vid påhängda maskiner är G=0.

Uppgifter som du får fram genom mätning:

- (F) Avstånd mellan maskinens tyngdpunkt vid frontmontering och framaxelns mitt
- (I) Avstånd mellan bakaxelns mitt och lyftarmskulans mitt. Vid påmonterade maskiner mellan bakaxelns mitt och draganslutningens eller dragkulans mitt

Beräkning

De värden du har fått fram kan du nu använda i formler.

Ballast med frontvikter

Beräkning av **ballast med frontvikter**
för maskiner med aktermontering.

$$\text{Frontballast i kg} = \frac{D \times (I + G) - (B \times H) + (0,2 \times A \times H)}{F + H}$$

Ballast med aktervikter

Beräkning av **ballast med aktervikter**
för maskiner med frontmontering.

$$\text{Akterballast i kg} = \frac{(E \times F) - (C \times H) + (0,45 \times A \times H)}{H + I + G}$$

Framaxellast

Beräkning av den **faktiska framaxellasten**

$$\text{Framaxellast i kg} = \frac{E \times (F + H) + (B \times H) - D \times (I + G)}{H}$$

Totalvikt

Beräkning av den **faktiska totalvikten**

$$\text{Totalvikt} = E + A + D$$

Bakaxellast

Beräkning av den **faktiska bakaxellasten**
Bakaxellast i kg = faktisk totalvikt – faktisk framaxellast

Däckslast

Uppgifter om däckslast för fram- och bakdäcken hittar du i informationen från däcktillverkaren.

- Bärkraften fram för två däck är den tillåtna bärkraften för ett framdäck gånger två.
- Bärkraften bak för två däck är den tillåtna bärkraften för ett bakdäck gånger två.

Bedömning

Kontrollera om följande villkor är uppfyllda:

- Den faktiska bakaxellasten är mindre än tillåten bakaxellast enligt dragfordonets bruksanvisning
- Den faktiska totalvikten är mindre än tillåten totalvikt enligt dragfordonets bruksanvisning
- Summan av den tillåtna däckslasten hos bakdäcken är större än faktisk bakaxellast
- Summan av den tillåtna däckslasten hos framdäcken är större än faktisk framaxellast

När alla villkor är uppfyllda får maskinen monteras på detta dragfordon.



Använd en tillräckligt stor fordonsvåg kan du fastställa totalvikten, bakaxellasten och framaxellasten genom vägning.

Färd på väg

Se till att skicket uppfyller kraven enligt vägtrafiklagstiftningen
Om du kör maskinen på offentliga vägar måste maskinen uppfylla de aktuella trafikförordningarna. Hit räknas bland annat:

- Att montera belysnings-, varnings- och skyddsanordningar
- Att följa den tillåtna fordonsbredden och -vikten, axellaster, däckens bärkraft samt totalvikt

Det är föraren och ägaren som ansvarar för att trafikförordningarna följs.

Kontrollera utlösningslinorna till snabbkopplingarna
Utlösningslinorna måste hänga löst och får inte lösa ut i det nedersta läget. Påmonterade maskiner kan annars lossna ur trepunktskopplingen av sig själva.

Det är förbjudet att åka med på maskinen
Transportera aldrig personer eller föremål på maskinen. Det är livsfarligt och därför strängt förbjudet att åka med på maskinen.

Observera förändrat kör- och bromsbeteende
De påmonterade maskinerna gör att fordonets kör- och bromsbeteende förändras. Tänk på den utskjutande lasten och maskinens rörliga massa, särskilt vid körning i kurvor. Om körsättet inte anpassas kan det leda till olyckor.

Anpassa hastigheten
Anpassa alltid körhastigheten efter vägförhållandena. Vid dåliga vägförhållanden och för höga hastigheter kan mycket stora krafter uppstå som belastar eller till och med överbelastar dragfordonet och maskinen. Att inte anpassa hastigheten kan leda till skador på maskinen och olyckor.

Idrifttagning

Maskinen får tas i drift först när föraren har fått en introduktion
Maskinen får endast tas i drift om en representant från återförsäljaren, från fabriken eller från tillverkaren har hållit i en introduktion. Om maskinen tas i drift utan att en introduktion har hållits kan det leda till skador på maskinen eller olyckor som orsakas av felaktig manövrering.

Se till att maskinen är i ett tekniskt felfritt skick
Ta maskinen i drift endast om den är i ett tekniskt felfritt skick. Kontrollera också alla viktiga komponenter och byt ut defekta komponenter före användningen. Defekta komponenter kan orsaka materiella skador och personskador.

Avlägsna inga skyddsanordningar
Skyddsanordningarna får inte avlägsnas eller kringgås. Kontrollera alla skyddsanordningar före användningen. Oskyddade maskindelar kan orsaka svåra eller livshotande personskador.

Det är förbjudet att åka med på maskinen
Transportera aldrig personer eller föremål på maskinen. Det är livsfarligt och därför strängt förbjudet att åka med på maskinen.

Kontrollera riskområdet
Kontrollera maskinens riskområde innan maskinen startas, innan maskinen fälls ut, innan den tas i drift samt under drift. Se till att ha tillräckligt god sikt. Starta maskinen först när inga personer eller föremål befinner sig i riskområdet. Uppgifter om riskområdet hittar du i motsvarande kapitel.
→ Kapitel »Slagning«, avsnitt »Inställningar«, sidan 31.
Under ogynnsamma omständigheter kan delar slungas ut ur maskinen med hög hastighet. Särskilt riskområdet framför och bakom maskinen måste vara fritt från personer, djur och föremål före idrifttagningen.
Om maskinen används utan att riskområdet har kontrollerats kan det leda till svåra olyckor eller dödsfall.

Efterdra skruvar och muttrar
Kontrollera regelbundet att skruvar och muttrar sitter fast ordentligt och efterdra dem vid behov. Driften kan leda till att skruvar lossas utan att det märks. Detta kan leda till olyckor eller skador på maskinen.

Agerande vid störningar
Stäng av maskinen direkt och säkra den om funktionsstörningar uppstår. Åtgärda störningen omgående eller låt en fackverkstad göra det. Om maskinen fortsätter att användas kan det leda till skador på maskinen eller olyckor.

Frånkoppling

Förhöjd skaderisk
När maskinen kopplas från dragfordonet finns en förhöjd skaderisk. Därför

- Säkra dragfordonet så att det inte kan rulla iväg
- Stå aldrig mellan dragfordonet och maskinen när du kopplar isär dem
- Manövrera länkaget långsamt och försiktigt
- Se till att maskinen står på en jämn och säker plats

Om detta inte görs kan det leda till svåra eller livshotande personskador.

Skötsel och underhåll

Följ skötselintervallen och underhållsintervallen
Följ de föreskrivna intervallen och de intervall som anges i bruksanvisningen gällande återkommande kontroller och inspektioner. Om intervallen inte följs kan det leda till skador på maskinen, dålig kvalitet på arbetet och olyckor.

Använd reservdelar med samma egenskaper
Många komponenter har specifika egenskaper som är avgörande för maskinens stabilitet och funktion.
Om komponenter byts ut måste det garanteras att mått, stabilitet och materialkvalitet är desamma. Vi rekommenderar att du endast använder originalreservdelar.
Användning av reservdelar som inte uppfyller kraven kan orsaka skador på maskinen eller dåliga arbetsresultat.

Vid alla Skötsel- och underhållsarbeten:

- Koppla bort maskinen från strömförsörjningen
- Koppla från dragfordonet om möjligt
- Se till att maskinen står säkert och stötta upp den ytterligare vid behov
- Använd inte delar på maskinen för att klättra upp, utan använd godkända stegar eller liknande
- Säkra maskinen så att den inte kan rulla iväg
- Ta aldrig tag i kilremmen när den är i rörelse

Säkerheten under skötsel- och underhållsarbete kan garanteras endast om dessa föreskrifter följs.

Frånkoppling av strömtillförseln
Koppla bort strömtillförseln från bärfordonet innan du utför arbeten på elsystemet. Strömsatta enheter kan orsaka materiella skador och personskador.

Byte av hydraulslangar
Byt ut hydraulslangarna vart sjätte år. Byt ut hydraulslangarna även om de inte har några synliga skador. Defekta hydraulslangar kan orsaka svåra eller livshotande personskador.

Var försiktig vid rengöring med högtryckstvätt
Kablar, kopplingsbox, elanslutningar, stickpropp, eluttag och elmotor utgör delar av den elektriska drivningen och får inte komma i kontakt med vatten under tryck. Om sådana komponenter skadas eller hanteras felaktigt kan det leda till skador på grund av spänningsöverslag.
Resten av maskinen kan rengöras med vatten eller ångstråle. Växellåda, lager, fläktar, kopplingsdosor, plastdelar och hydraulslangar får endast rengöras med lågt tryck. För högt tryck kan orsaka skador på dessa komponenter.

Inga svetsarbeten
Utför svetsarbeten endast om maskinen inte är monterad på bärfordonet eller ansluten till strömförsörjning. På så sätt undviker du skador på den elektriska enheten.

Dra åt skruvförbanden
Dra åt lossade skruvförband igen efter att skötsel- och underhållsarbeten har utförts. Lösa skruvförband kan leda till att skruvar lossas under arbetet utan att det märks och att maskindelar därmed lossnar. Detta kan leda till svåra materiella skador eller personskador.

Ytterligare föreskrifter

Följ föreskrifterna
Utöver dessa säkerhetsanvisningar ska du följa:

- Föreskrifter för förebyggande av skador
- Allmänt erkända säkerhetstekniska, arbetsmedicinska och trafikmässiga föreskrifter
- Anvisningarna i den här bruksanvisningen
- Föreskrifter för drift, underhåll och skötsel

Det här kapitlet innehåller allmänna uppgifter om din maskin samt information om:

- Användningsområde
- Egenskaper
- Benämning på komponentgrupperna
- Tekniska data

Maskinens användningsområde

Beroende på verktygsutrustning får maskinen endast användas för respektive ändamål inom jordbruk eller närliggande användningsområden.

Verktyg	Ändamål
M-knivar i hårdmetall med schackel	Klippning av gräs, ogräs eller grödor upp till max. 2 cm i diameter. Knivarna är fästa i schackel och kan svänga i sidled. Tack vare utförandet i hårdmetall får knivarna längre livslängd och behöver bytas ut mer sällan.

Eftersom användningsförhållandena är väldigt olika måste användaren ta hänsyn till maskinens prestandabegränsningar. Vid tecken på överbelastning måste maskinen stängas av direkt.

Ändamålsenlig användning

Maskinen får endast användas för det avsedda användningsområdet och sådant arbete som beskrivs i den här bruksanvisningen. Annan användning eller användning utöver detta räknas inte som ändamålsenlig. Exempel på ej ändamålsenlig användning:

- Transport av personer eller föremål
- Bearbetning av andra produkter än de som nämns här eller produkter som liknar dessa

→ »Maskinens användningsområde«

- Kraftöverföring till andra föremål
- Frontmontering av maskiner för aktermontering
- Aktermontering av maskiner för frontmontering
- Arbetsdjup under 7 mm markavstånd
- Alla typer av jordbearbetning
- Användning av maskinen i en position i vilken verktygen inte pekar mot jorden, till exempel i vertikal position

Tillverkaren och återförsäljaren tar inget ansvar för skador som uppstår i samband med ej ändamålsenlig användning. Användaren ansvarar själv för detta.

Maskinegenskaper

Robust hölje med optimerad utformning
Höljet är extra robust för att klara hårt arbete och utformat med en optimerad form.

Verktyg
Verktygen är tillverkade i material med hög kvalitet. Med kortklippta rader uppnås optimal finfördelning.

Kraftöverföring
På eldrivna maskiner sker kraftöverföringen från en elmotor direkt till en remskiva. Därifrån drivs rotorn via kilremmar.

Säkerhet
För att du ska kunna arbeta så säkert som möjligt med maskinen har vi konstruerat den i enlighet med gällande EU-föreskrifter. Maskinen har CE-märkning och UKCA-märkning.

Benämning på komponentgrup-perna

Hölje

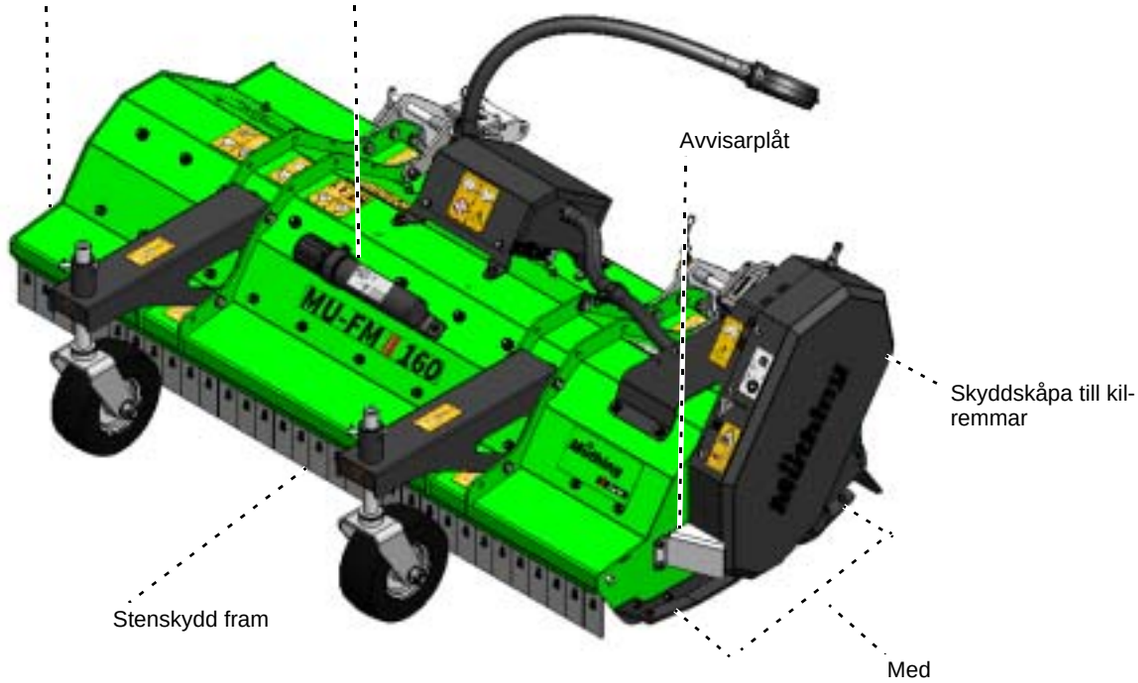

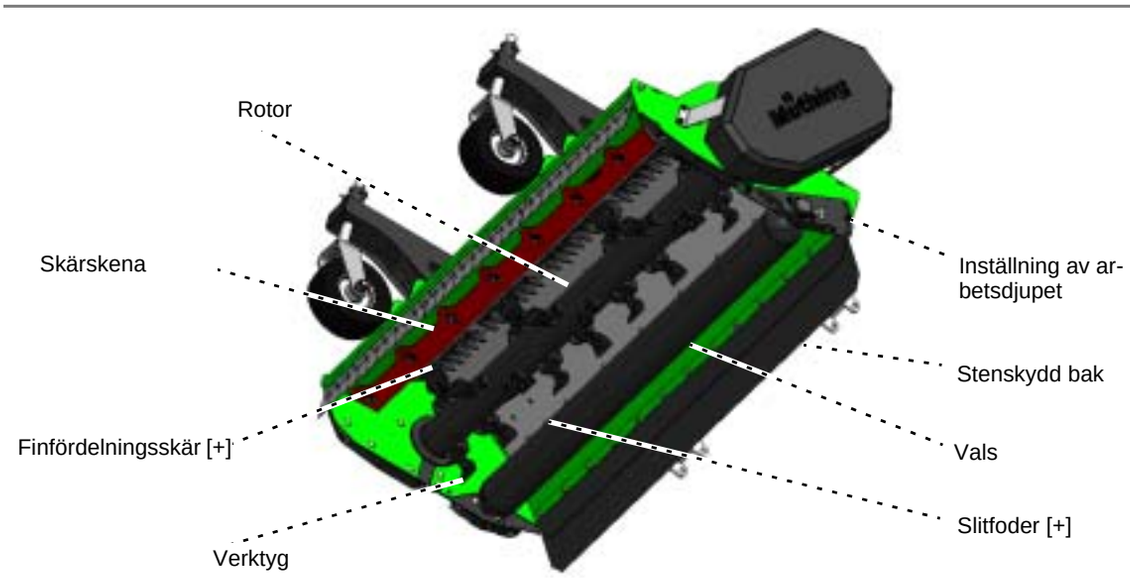

Tvåpunktsfäste

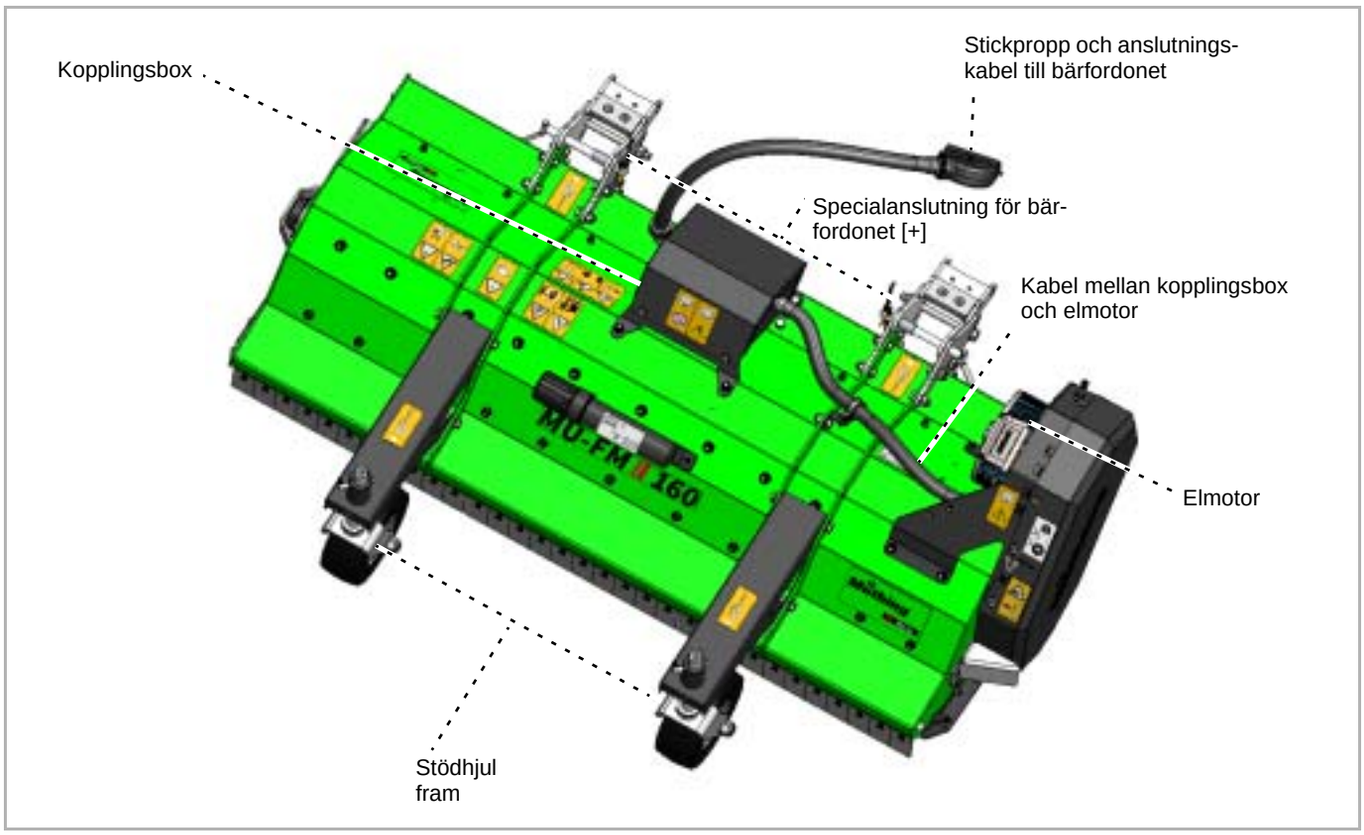

Tekniska data

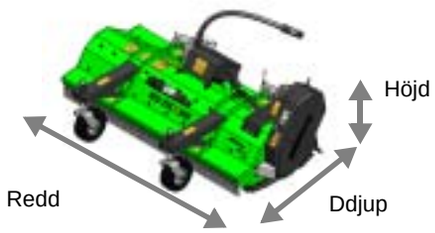

	MU-FM Vario 160 AllTrec
Höjd [m]	
Med tvåpunktsfäste	0,65
Redd [m]	
Med grundutrustning	1,85
Ddjup [m]	
Med tvåpunktsfäste	1,25
Arbetsbredd [m]	
I arbetsläge	1,60
Totalvikt med grundutrustning [kg] / tillåten totalvikt [kg]	
Med tvåpunktsfäste	260 / 335
Tyngdpunktsavstånd [Mått G]	
Med tvåpunktsfäste	0,36
Rotorns varvtal (v/min)	
Minst	2550
Maximalt tillåtet	3000
Effektbehov (kW)	
Maximalt tillåtet	8
Arbetsdjup [mm]	
Med stödrulle, i steg om 11 mm	7-50
Med stödhjul fram och stödrulle, i steg om 11 mm	7-50
Kategori	
Tillsatsredskap för bärfordon AllTrec	
Antal verktyg	
M-knivar i hårdmetall med schackel	28
Bullernivå [dB(A)]	
På arbetsplatsen	< 85
Lackfärg	
Grön AllTrac. Färg enligt RAL	6018
Svart AllTrac. Färg enligt RAL	9005

Kontrollera leveransen

Maskinen levereras fullständigt monterad. Kontakta din återförsäljare om det finns delar som inte är monterade.

Utför inga monteringsarbeten på egen hand
Utför inga monteringsarbeten på egen hand, eftersom förutsättningarna för ett korrekt skick på maskinen är:

- Att följa arbetsmomentens ordningsföljd
- Att följa toleranser och åtdragningsmoment

En felaktigt utförd montering kan leda till skador på maskinen eller dåliga arbetsresultat.

Delar som saknas eller som har skadats under transporten ska omedelbart reklameras till återförsäljaren, importören eller tillverkaren.

Maskinen måste vara utrustad med en passande adapter för att kunna monteras på ett dragfordon. Kontrollera att maskinen har rätt adapter för ditt dragfordon innan du monterar maskinen. Använd endast dragfordon från följande lista:

Om rätt adapter saknas

- Kontakta din återförsäljare eller tillverkaren. för att få rätt adapter.

Tvåpunktsfäste

AllTrec

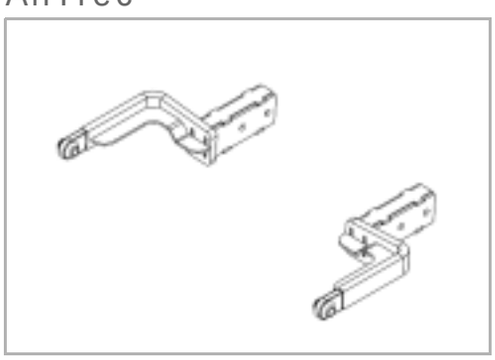

För montering på dragfordon med frontmontering:

- AllTrec

Vikt: 15,5 kg

Förhöjd skaderisk
När maskinen kopplas till dragfordonet finns en förhöjd skaderisk. Därför

- Säkra dragfordonet så att det inte kan rulla iväg
- Dragfordonet måste vara utrustad med en adapter för maskinen
- Stå aldrig mellan dragfordonet och maskinen när du kopplar ihop dem
- Manövrera länkaget långsamt och försiktigt

Om detta inte görs kan det leda till svåra eller livshotande personskador.

Maskiner enbart för frontmontering
Maskinen får endast monteras fram på dragfordonet.
Om maskinen monteras bak kan den skadas

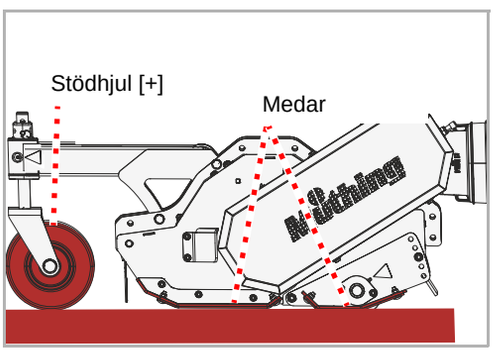

- Kontrollera att maskinen står säkert. Maskinens stödhjul och medar står på marken.

→ Kapitel »Uppställning och förvaring«, avsnitt »Placera maskinen på ett säkert sätt«, sidan 35

Om maskinen inte står säkert:

- Säkra maskinen med ett lämpligt lyftredskap och placera den i rätt position

Tvåpunktsfäste

Förutsättning: ditt bärfordon är utrustat med passande redskapsarm.

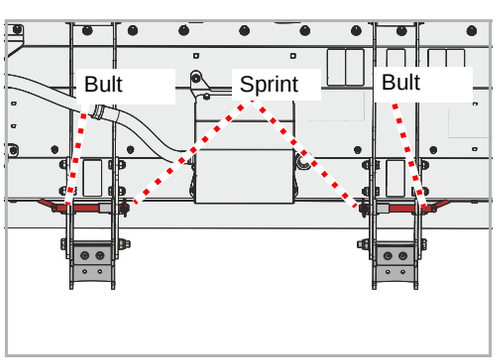

- Ta bort sprintern, ta ut bulten
- Kör fram bärfordonet till mitt framför maskinen och var noga med att redskapsarmarna hamnar i rätt läge i förhållande till maskinen.
- Rikta in redskapsarmarna så att de passar in i fästena på maskinen
- Fixera redskapsarmen med bult och säkra bulten med sprint

Elanslutning

Anvisningarna för elanslutningen finns i bärfordonets bruksanvisning.

- Stänga av bärfordonet
- Ansluta stickproppen för strömförsörjning till bärfordonet

Arbetsdjup

Arbetsdjupet kan ställas in i steg om 11 mm. Arbetsdjupet bestäms av inställningen för rullen i kombination med stödhjulens inställning.
Det optimala arbetsdjupet för de flesta användningsområdena är den mellersta inställningen.

Verktyg får inte ha någon markkontakt
Vid kontakt med marken kan stenar eller andra föremål inte längre stötas bort av stenskyddet på ett säkert sätt.
Även personer som befinner sig utanför riskområdet kan skadas av föremål som slungas iväg.

- Säkra dragfordonet så att det inte kan rulla iväg
- Lyft maskinen cirka 5 cm

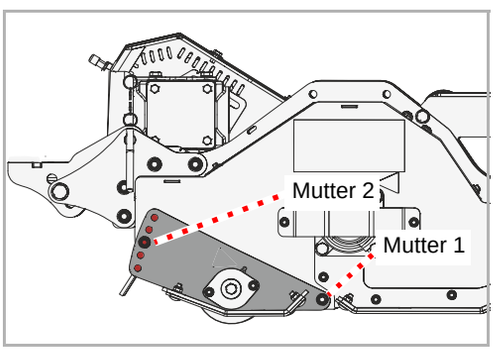

- Lossa mutter 1 något, men ta inte bort den
- Lossa mutter 2, ta bort skruven och muttern
- Lossa mutter 1 på motsatta sidan av kåpan något, men ta inte bort den
- Ta bort skruven och mutter 2 på motsatta sidan av kåpan

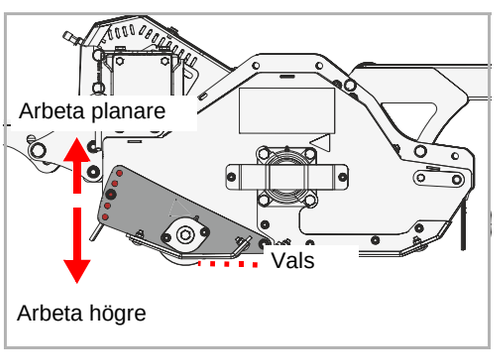

- Välj önskat arbetsdjup och höj eller sänk rullen i motsvarande mån
- Sätt dit skruven och mutter 2 och dra åt mutter 2
- Gör samma inställning på andra sidan höljet
- Dra åt mutter 1 på båda sidorna av kåpan igen

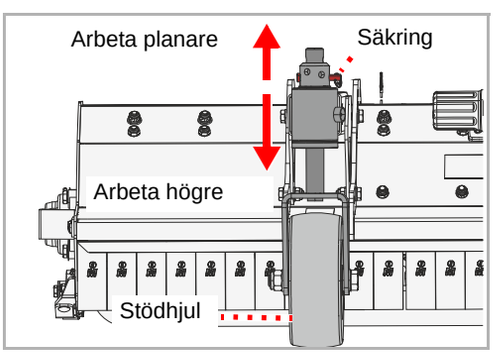

- Ta bort säkringen från bulten och ta bort bulten
- Höj eller sänk stödhjulet enligt önskemål
- Säkra stödhjulet med bulten igen
- Säkra bulten igen
- Gör samma inställning på det andra stödhjulet

Transportläge

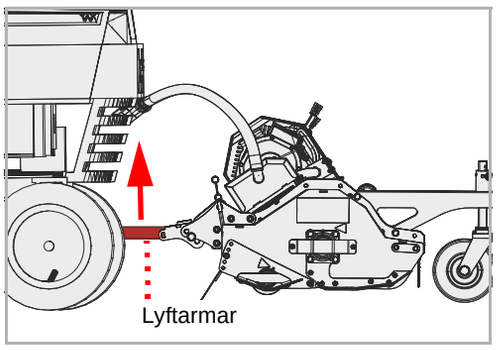

- Ställ in höjden på lyftarmarna med hjälp av dragfordonets länkage så att maskinen är placerad tillräckligt högt för transporten
- Säkra dragfordonets styrenhet mot oavsiktlig manövrering

→ Bruksanvisning till dragfordonet

Transport utan tillkoppling

Maskinen kan lyftas för transport på exempelvis en släpvagn. Använd endast de markerade punkterna för att fästa lyftanordningarna. Maskinen måste stå säkert.

- Placera maskinen på ett säkert sätt

→ Kapitel »Uppställning och förvaring«, avsnitt »Placera maskinen på ett säkert sätt«, sidan 35

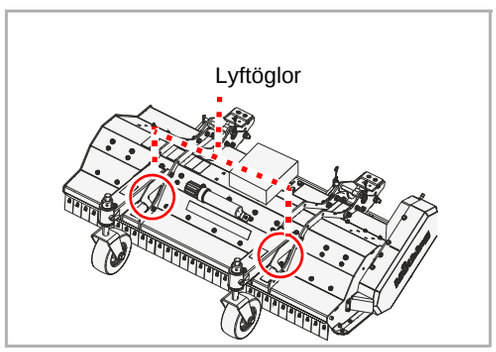

- Fäst lämpliga lyftanordningar i lyftöglorna
- Lyft maskinen med ett lämpligt lyftredskap och placera den på lastytan
- Säkra maskinen så att den inte kan glida av

Inställningar

Gör en bedömning av dammbelastningen
Om marken och det material som ska slås är torra kan dammbelastning uppstå. Genom att ta hänsyn till vindriktningen kan du undvika dammbelastning. Om det inte går att undvika dammbelastning kan du skydda dig genom att bära en dammfiltermask. Om dessa åtgärder inte är tillräckliga bör du använda ett dragfordon med stängd förarhytt och dammfilter.
Dammbelastning kan leda till infektioner i luftvägarna.

Arbeta endast framåt
Maskinen får befinna sig i arbetsläge enbart vid körning framåt. Vid körning bakåt måste maskinen höjas upp.
Om maskinen befinner sig i arbetsläge vid körning bakåt kan det leda till allvarliga skador på maskinen.

Frontmontering

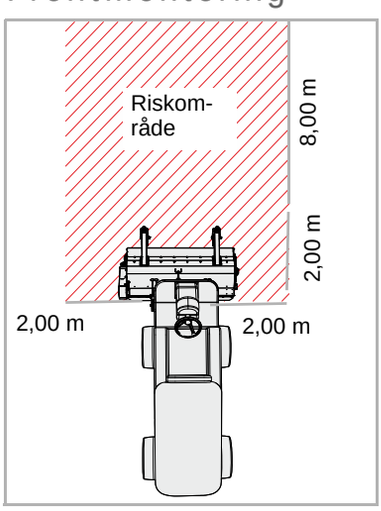

Kontrollera riskområdet
Riskområdet framför maskinen är 8 m, på sidorna 2 m. Kontrollera maskinens riskområde innan maskinen startas, innan den tas i drift samt under drift. Se till att ha tillräckligt god sikt. Starta maskinen först när inga personer eller föremål befinner sig i riskområdet.
Under ogynnsamma omständigheter kan delar slungas ut ur maskinen med hög hastighet. Särskilt riskområdet framför och bakom maskinen måste vara fritt från personer, djur och föremål före idrifttagningen.
Om maskinen används utan att riskområdet har kontrollerats kan det leda till svåra olyckor eller dödsfall.

Slagning

Föraren måste vara ytterst uppmärksam vid arbete med slagslåttermaskinen. Arbeten i diken, sluttningar och slänter är riskfyllda. Vi kan endast tillhandahålla allmänna anvisningar. Användaren måste göra en bedömning av den konkreta situationen.

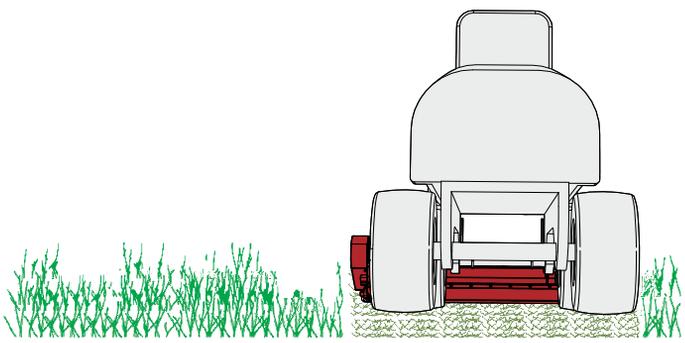

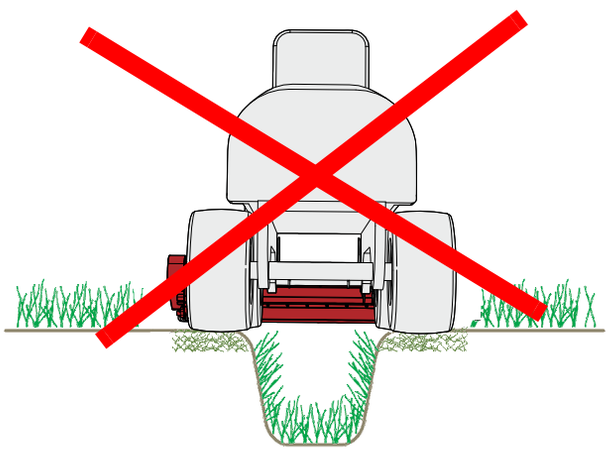

Luta inte maskinen framåt
Maskinen får inte vara lutad framåt eller bakåt under arbetet.
En maskin som är lutad framåt eller bakåt kan bli igensatt och arbetar felaktigt.

Tvåpunktsfäste

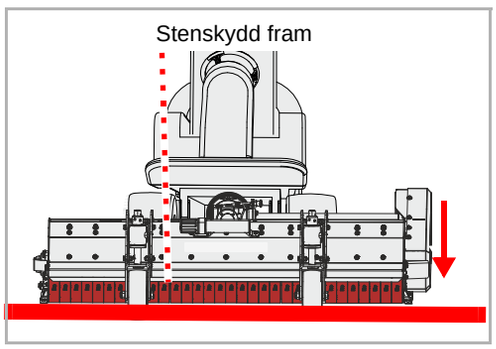

- Sänk ner maskinen med hjälp av dragfordonet tills den ligger an mot marken. Det främre stenskyddet ska ligga parallellt mot marken.

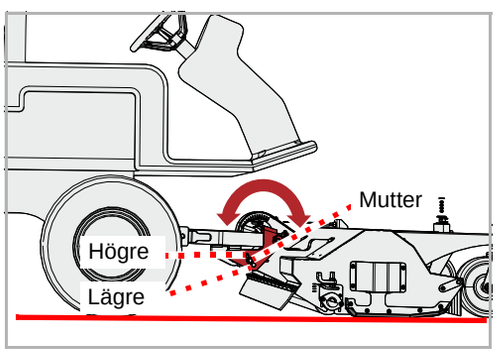

- Ställ in maskinen med stödrullen och stödhjulen så att medarna står parallellt med marken. Lyftarmarna ska vara fritt rörliga i fästena på maskinen.

Om lyftarmarna inte är fritt rörliga i fästena på maskinen:

- Lossa och ta bort muttern
- Ta bort skruven
- Höj eller sänk maskinen med bärfordonet tills medarna står parallellt med marken
- Sätt tillbaka skruven i motsvarande hål och säkra den med muttern

- Ställ dragfordonets styrenhet för lyftarmarna på flytläge

Arbete

På maskiner med elektrisk drivning:

- Koppla till den elektriska drivningen i arbetsläget och öka långsamt maskinens varvtal upp till märkvarvtalet

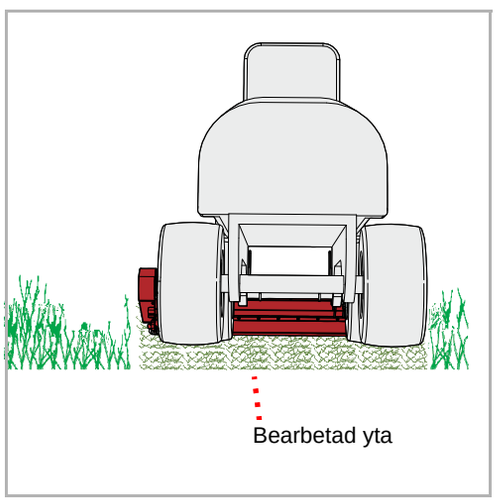

- Kör sedan med låg körhastighet fram till grödan som ska bearbetas och öka långsamt körhastigheten. Var uppmärksam på maskinen.

Om maskinen går för trögt:

- Sänk körhastigheten

- Kör med lämplig hastighet. Hastigheten måste anpassas efter vegetationen och terrängen.

Rengöring

Maskinen kan exempelvis rengöras med en högtryckstvätt. Rikta aldrig vattenstrålen direkt mot skyltar eller typskylten. Rikta inte vattenstrålen mot den elektriska drivningens komponenter.



Koppla bort maskinen från strömförsörjningen
Koppla bort maskinen från strömförsörjningen innan du rengör den. Kablar, kopplingsbox, elanslutningar, stickpropp, eluttag och elmotor utgör delar av den elektriska drivningen och får inte komma i kontakt med vatten under tryck.
Skador på den elektriska drivenheten som inte uppmärksammas eller inträngande vatten kan orsaka personskador på grund av elstötar. Att slå på maskinen av misstag kan orsaka personskador.



Lager och växellåda får endast rengöras med lågt tryck
Rengör lager och växellåda endast med lågt tryck.
Vatten som tränger in förkortar lagrens livslängd



Vi rekommenderar att alla lager smörjs efter att de har rengjorts. På så sätt trängs det vatten som har trängt in i lagren ut igen och maskinen livslängd förlängs.

Skötsel

För att förlänga maskinens livslängd rekommenderar vi att ett skyddsskikt av olja appliceras när säsongen är slut samt om maskinen ska förvaras.



Använd endast godkänt och biologiskt nedbrytbar olja, till exempel rapsolja.

Placera maskinen på ett säkert sätt



Skydda uppställningsplatsen mot obehöriga personer
Oavsett om maskinen är tillkopplad till dragfordonet eller frånkopplad när den ställs undan måste du välja en uppställningsplats som obehöriga personer inte kan få tillträde till.
Personer kan skadas genom kontakt med delar på maskinen eller genom att utföra ändringar på maskinen.



Välj uppställningsplats med omsorg
Uppställningsplatsen måste vara så vågrät som möjligt och ha ett fast underlag.
Om underlaget sluttar eller ger vika kan maskinen glida iväg. Människor kan skadas av den glidande maskinen.

Krav på uppställningsplatsen:

- Temperaturer under 0 °C förekommer inte
- Skyddad mot nederbörd och dammbildning
- Vågrät, fast underlag
- Tillräckligt med utrymme på alla sidor
- Skyddad så att obehöriga personer, till exempel lekande barn, inte kan få tillträde



Förhöjd skaderisk
När maskinen kopplas från dragfordonet finns en förhöjd skaderisk. Därför

- Säkra dragfordonet så att det inte kan rulla iväg
- Stå aldrig mellan dragfordon och maskin vid frånkoppling
- Manövrera länkaget långsamt och försiktigt

Om detta inte görs kan det leda till svåra eller livshotande personskador.

Elektrik

▸ Dra ut stickproppen från anslutningen på bärfordonet
→ Bruksanvisning för bärfordonet

Tvåpunktsfäste

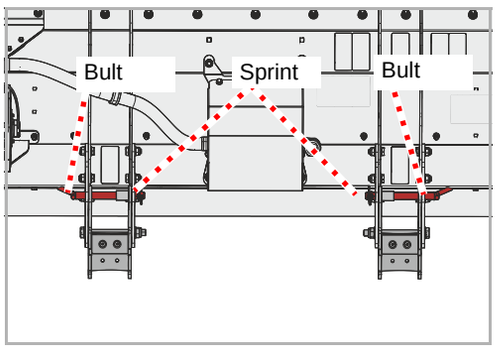

- Sänk ner maskinen
- Ta bort sprintarna på båda sidor och ta ut bultarna
- Kör långsamt bort bärfordonet från maskinen
- Sätt i bultarna igen och lås med sprint

Maskinen är nu avställd.

Förvara maskinen

Den rengjorda maskinen ska förvaras på en lämplig plats med vågrätt, fast underlag.
→ Avsnitt »Placera maskinen på ett säkert sätt«, sida 35

Applicera ett skyddsskikt med olja vid förvaring. Använd endast godkänt och biologiskt nedbrytbar olja, till exempel rapsolja.
→ Kapitel »Rengöring och skötsel«, från sida 34

För din säkerhet

Särskilda säkerhets-anvisningar



Förutsättningar för underhållsarbeten
Utför endast underhållsarbeten om du har rätt fackkunskap och lämpliga verktyg.
Bristande fackkunskaper eller fel verktyg kan leda till olyckor.

Säkra maskinen mot oavsiktlig idrifttagning
Reparationer och underhåll samt åtgärdande av funktionsstörningar på den tillkopplade maskinen får bara utföras om:

- Kraftuttaget är avstängt
- Motorn är avstängd
- Tändningsnyckeln är urdragen

Oavsiktlig idrifttagning kan orsaka svåra olyckor.



Svetsarbeten
Svetsarbeten får endast utföras av personer som är utbildade i svetsning och som har fackkunskaper inom reparation av maskiner för jordbruksarbete. Svetsarbeten som påverkar maskinens konstruktion negativt är inte tillåtna.
Felaktigt utförda svetsarbeten kan försämra maskinens funktion eller förstöra den. Kontakta din återförsäljare innan några svetsarbeten utförs om du är tveksam

Använd reservdelar med samma egenskaper
Många komponenter har specifika egenskaper som är avgörande för maskinens stabilitet och funktion.
Om komponenter byts ut måste det garanteras att mått, stabilitet och materialkvalitet är desamma. Vi rekommenderar att du endast använder originalreservdelar.
Användning av reservdelar som inte uppfyller kraven kan orsaka skador på maskinen eller dåliga arbetsresultat.

Skyddsåtgärder vid hantering av oljor eller smörjmedel

Tillsatsämnen i oljor och smörjmedel kan vara skadliga för hälsan. Eftersom riskförordningen inte kräver någon märkning för dessa ämnen bör du tänka på följande:



Undvik hudkontakt
Undvik hudkontakt med dessa medel.
Hudkontakt kan leda till hudskador.

Skydda huden
Skydda huden med hudskyddskräm eller oljetåliga handskar när du hanterar oljor eller smörjmedel.
Oljor kan vara hälsovådliga.

Använd inte oljor till rengöring
Använd aldrig olja eller smörjmedel för att rengöra händerna!
Spån och friktionsrester i dessa ämnen kan också orsaka personskador.

Byt nedsmutsade kläder
Byt kläder som är kraftigt nedsmutsade av olja så snart som möjligt.
Oljor kan vara hälsovådliga.



- Samla upp spillolja och kassera den i enlighet med gällande föreskrifter
- Kontakta läkare omgående vid hudskador orsakade av oljor eller smörjmedel

Allmänna anvisningar

Dessa anvisningar gäller allmänna underhållsarbeten. Maskinen måste vara säkrad i arbetsläge för alla typer av underhållsarbeten. Om transportläge krävs för underhållet ska en motsvarande anvisning för underhåll följas.



Arbeten med fettpressen:
Smörj med hjälp av 1 - 2 pumpningar ur fettpressen. Om du känner ett motstånd vid den andra pumpningen ska du inte fortsätta pressa.
För mycket fett gör att lagren trycks isär. På så sätt kan damm och smuts tränga in i lagren och leda till att de slits ut i förtid.

Grundläggande

I följande tabell hittar du korta förklaringar av de viktigaste underhållsarbetena.

Arbete	Åtgärd
Infettning	• Applicera fett på glidytorna med en pensel
Smörjning	• 1 - 2 pumpningar ur fettpressen räcker normalt sett, om inget annat anges
Inoljning	• Använd uteslutande vegetabilisk olja, till exempel rapsolja, om inget annat anges • Mineraloljor ska inte användas • Att använda spillolja är skadligt för hälsan och dessutom förbjudet
Byte	• Byt ut den aktuella delen enligt anvisningen i kapitel »Underhåll«
Kontroll	• Kontrollen ska ibland utföras i samband med bytet av den aktuella delen
Följ underhållsintervallen	• Alla uppgifter är baserade på en genomsnittlig maskinanvändning • Vid hög belastning bör underhållsintervallen vara kortare, till exempel för maskinentreprenadföretag • Även vid extrema arbetsförhållanden kan underhållsintervallen göras kortare, till exempel vid kraftig dammbildning

Skruvförband

Efterdra skruvarna

Alla skruvar måste efterdras:

- Efter de första drifttimmarna
- Beroende på hur ofta maskinen används
- Dock minst en gång per säsong

Åtdragningsmoment, allmänna

Dra åt alla skruvförband enligt uppgifterna i tabellen. Om andra åtdragningsmoment krävs anges respektive moment i kapitlet »Underhåll«. Lägsta hållfasthetsklass för skruvarna är "8.8".

Skruvstorlek	Skruvarnas hållfasthetsklass		
	„8.8“	„10.9“	„12.9“
	Åtdragningsmoment i Nm		
M6		14	17
M8	24	34	41
M10	48	68	81
M12	85	120	145
M16	210	290	350
M20	425	610	710
M24	730	1050	1220

Underhållsintervall och inställningsarbeten

Uppgifterna är baserade på en genomsnittlig användning vid normala arbetsförhållanden för maskinen. Vid omfattande användning, till exempel inom maskinentreprenad, eller extrema arbetsförhållanden som kraftig dammbildning, är underhållsintervallen kortare.

	Efter de första drifttimmarna	Efter 8 drifttimmar	Efter 25 drifttimmar	Efter 50 drifttimmar	En gång per säsong	Vid behov	Vid slitage	Smörj / olja in / fetta in	Kontroll	Byte	Rengör
Allmänna											
Efterdra alla skruvar	•					•					
Okulärbesiktning	•	•									
Lager		•				•		•			
Vridpunkter		•							•		
Elektrik											
Elmotor, kopplingsbox, kablar, elanslutningar, stickpropp, eluttag. Besiktning på en specialistverkstad					•				•		
Verktyg											
Fastsättning på rotorn		•				•			•		
Skick, slitage		•				•			•		•
Övrigt											
Rotorns lager		•				•		•			
Valsens lager		•				•		•			
Förband och bultar			•			•		•			

Smörjningsarbeten

Smörja lagren

Lagren måste smörjas regelbundet. Använd endast 1 - 2 pumpningar ur fettpressen:

- Enligt underhållstabellen
- Vid hög belastning
- Dock minst en gång per säsong

Underhållsfria lager får inte smörjas.

Översikt över smörj-punkter

S = smörjpunkt

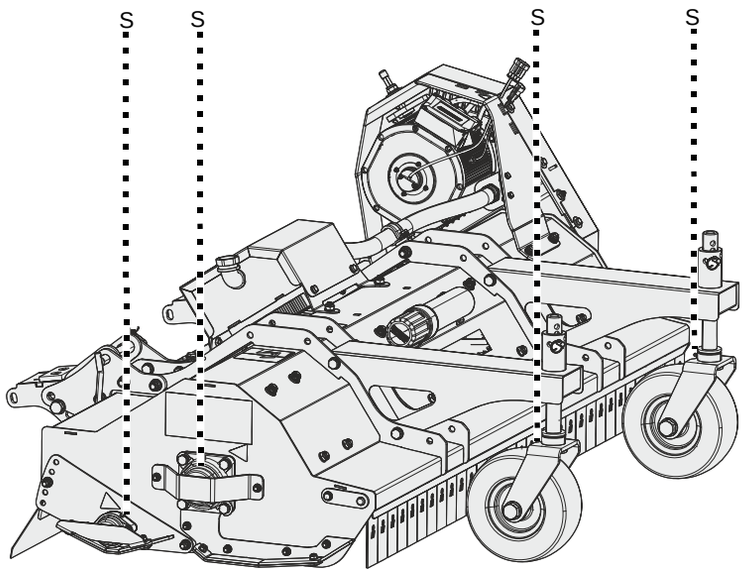

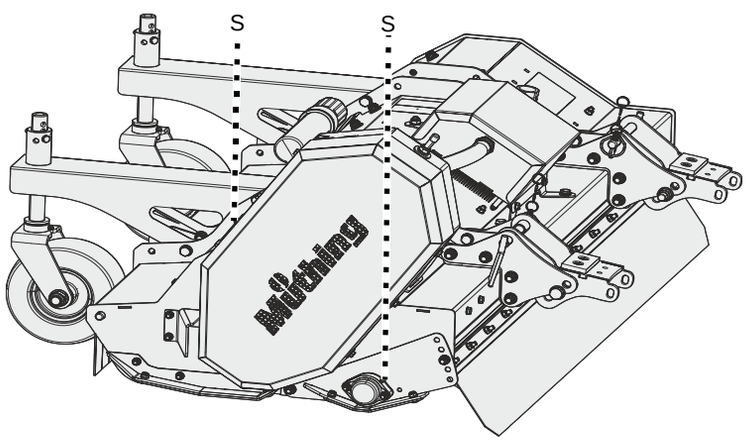

Övriga smörjpunkter

I regel gäller:

- Utöver de smörjpunkter som visas i denna bruksanvisning kan det finnas ytterligare smörjpunkter på din maskin
- Smörjpunkterna sitter normalt sett på förband eller lager. Kontrollera därför hela maskinen med avseende på sådana smörjpunkter.

Här visas exempel på placeringen av smörjnipplarna på en komponent. Om det finns flera exemplar av en komponent måste smörjnippeln på varje sådan komponent smörjas.

Verktyg

Vid behov

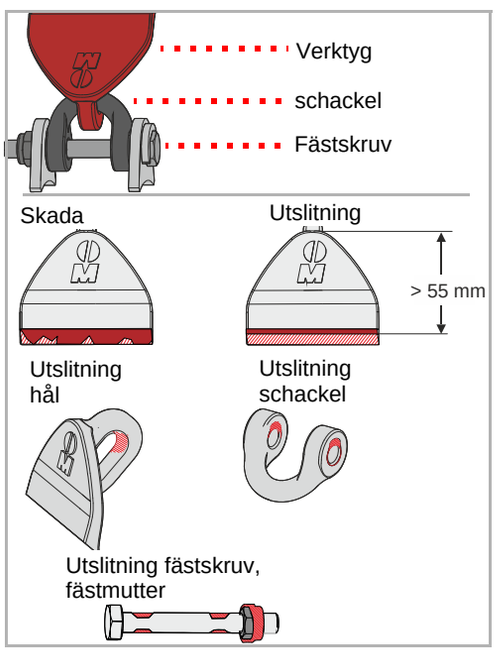

Verktygen måste bytas ut när de är:

- Skadade
- Kraftig utslitning (verktygets längd är under 55 mm)
- Hålet i verktyget är slitet
- Schackeln är utsliten
- Fästskruven eller fästmuttrarna är slitna

Det är viktigt att rotorn går utan obalans. Därför

- Byt alltid ut verktygen till verktyg av samma typ
- Byt alltid ut verktyg som sitter mittemot varandra samtidigt
- Vid slitage är det bäst att byta ut hela verktygsuppsättningen

Säkra maskinen
Arbetena får endast utföras på en maskin som är säkrad mot att rulla iväg eller sjunka ner. För att säkra maskinen mot att sjunka ner kan till exempel godkända, tillräckligt stora stödben användas.
Om maskinen inte säkras mot att rulla iväg eller sjunka ner kan det leda till dödsfall eller svåra olyckor.

Nya verktyg – nya skruvar, muttrar och schacklar
Vid byte av verktyg måste även skruvar, muttrar och schacklar bytas ut.
Om skruvarna och muttrarna inte byts ut kan slitna skruvar gå av. Verktyg kan då lossna under arbetet och slungas iväg. Även personer som befinner sig utanför riskområdet kan skadas svårt eller dödas.

Vasst verktyg
Verktygen kan vara mycket vassa. Var extra uppmärksam vid arbetet och bär skyddshandskar vid arbete på verktygen.
Vid oaktsamt arbete eller vid arbete på verktygen utan skyddshandskar kan skärskador bli följden.

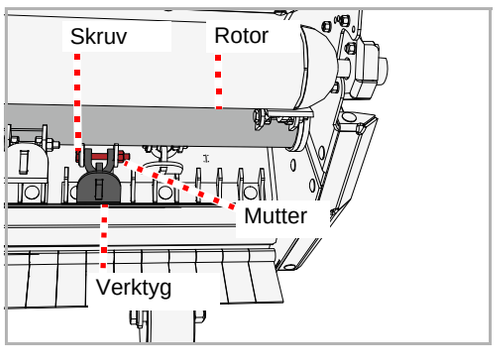

- Säkra maskinen så att den inte kan rulla iväg eller sjunka ner
- Lossa muttrarna och ta bort skruvarna
- Ta bort det gamla verktyget
- Sätt fast det nya verktyget på samma sätt
- Sätt i den nya skruven och fäst den med en ny mutter

kilrem

Vid behov

Kilremmen spänns med hjälp av en spännplatta. Om kilremmen inte är tillräckligt spänd måste den efterspännas. Om det finns sprickor i kilremmen eller om den är skadad, måste den bytas ut.

Kontrollera

På maskinen finns en inspektionsöppning.

- Kontrollera kilremmens spänning. Kilremmen får inte kunna tryckas igenom mer än 10 mm vid en belastning på 6 kg.

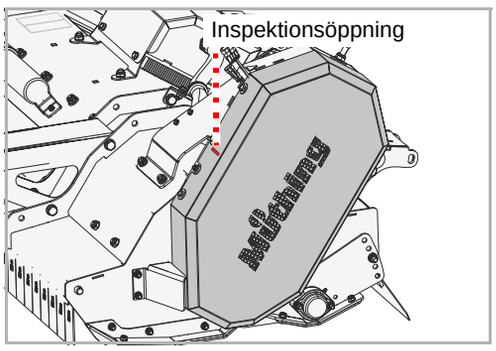

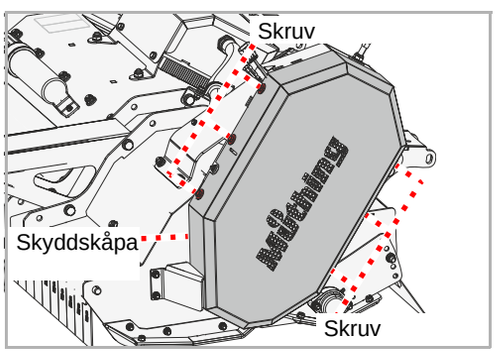

- Ta bort skruvarna och skyddskåpan
- Kontrollera om kilremmen är skadad
- Montera tillbaka skyddskåpan

Spänna

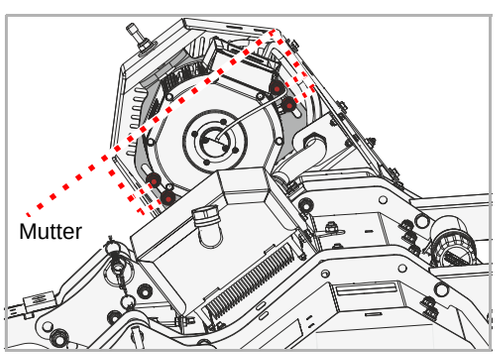

- Lossa muttrarna men ta inte bort dem

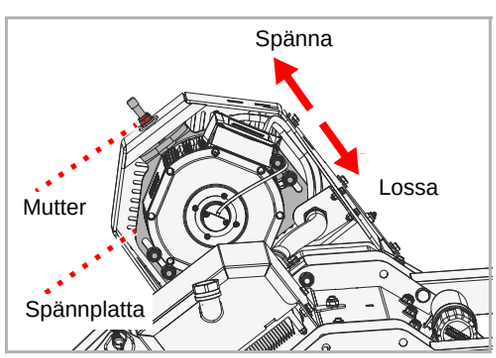

- Ställ in önskad drivremsspänning med muttern på den förskjutbara släden
- Dra åt muttrarna på släden igen
- Kontrollera kilremmens spänning

Byte

Om det finns sprickor eller andra skador på kilremmen måste den bytas ut.

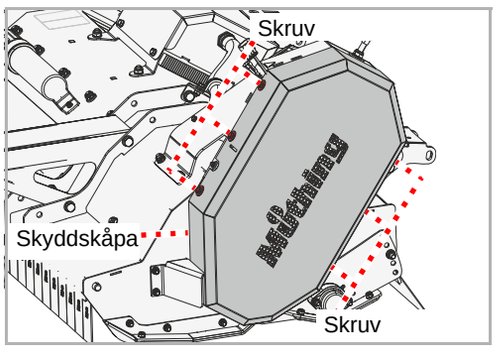

- Ta bort skruvarna och skyddskåpan

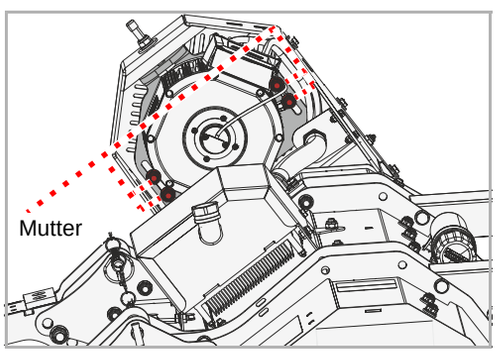

- Lossa muttrarna men ta inte bort dem

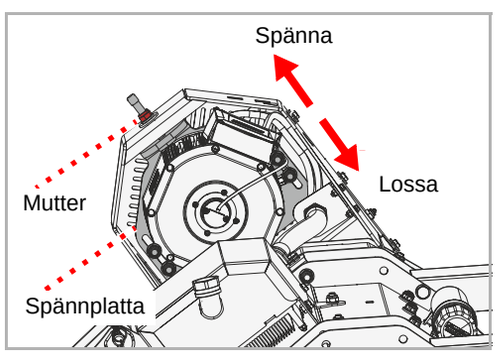

- Lossa drivremsspänningen med muttern på den förskjutbara släden

Drivningen utgörs av två drivremmar.

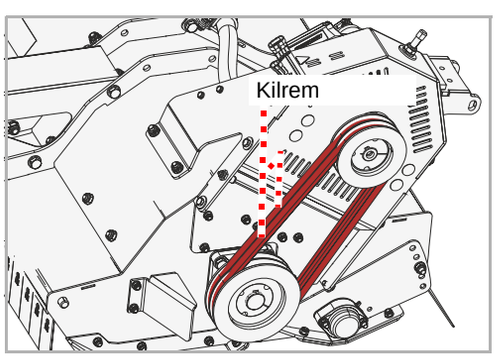

- Ta bort de gamla kilremmarna
- Sätt fast de nya kilremmarna
- Kontrollera att kilremmarna sitter korrekt
- Spänn kilremmarna

→ Avsnitt »Spänna«, sida 46

- Dra åt muttrarna på släden igen
- Montera tillbaka skyddskåpan

Medar

Vid behov

Medarna skyddar maskinen från direktkontakt med marken. Om de inte byts ut i tid leder det till skador på maskinens hölje.

Säkra maskinen
Arbetena får endast utföras på en maskin som är säkrad mot att rulla iväg eller sjunka ner. För att säkra maskinen mot att sjunka ner kan till exempel godkända, tillräckligt stora stödben användas.
Om maskinen inte säkras mot att rulla iväg eller sjunka ner kan det leda till dödsfall eller svåra olyckor.

Medar

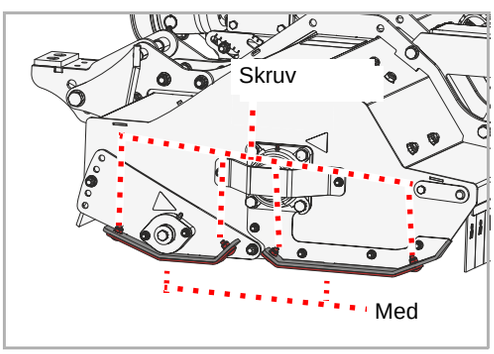

Det sitter medar på både höger och vänster sida.
Medarna på båda sidor är tudelade och består av en främre och en bakre med.

- Lossa muttrarna och ta bort skruvar och underläggsskivor
- Ta bort den gamla meden
- Sätt fast den nya meden
- Sätt fast nya skruvar och underläggsskivor
- Säkra skruvarna med nya muttrar

Om även medarna på motsatt sida måste bytas ut:

- Byt ut medarna på motsatta sidan på samma sätt

Slitageinlägg

Ett inlägg av metall skyddar höljet mot slitage.

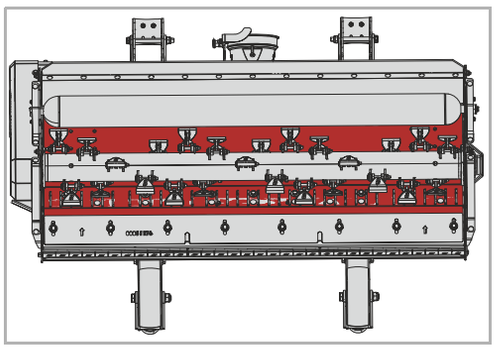

Motstål

Ett andra motstål optimerar inmatningen av materialet. På så sätt får du en bättre sönderdelning.

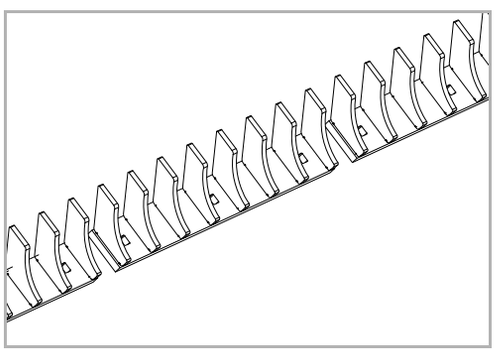

Skärskena

Skärskenan gör att du kan ändra graden av finfördelning. Därmed kan du bestämma hur finfördelat mulchmaterialet ska bli.

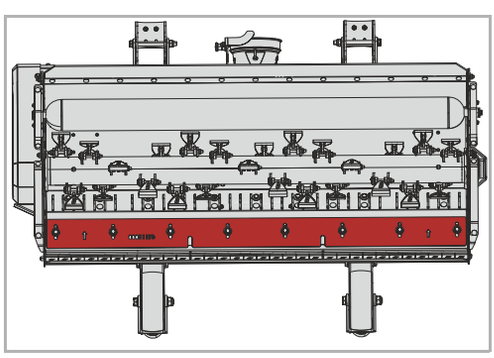

Stödhjul

Stödhjulen bidrar till en smidig djupgående körning.

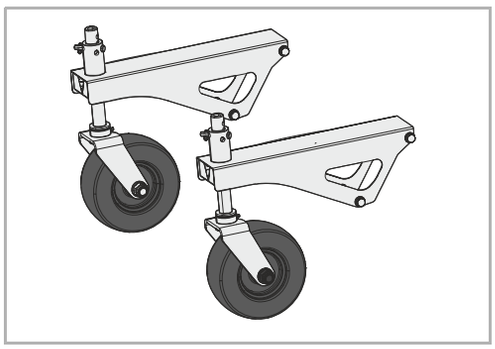

Räknare för drift-timmar

En elektronisk räknare för drifttimmar visar den faktiska drifttiden. På så sätt kan data registreras exakt och användas till exempel för avräkningar.

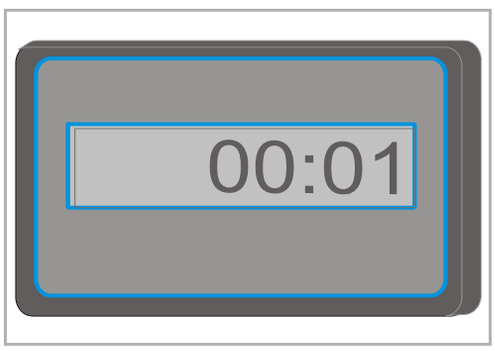

Använd tabellerna nedan och kontrollera om du kan åtgärda störningen på egen hand innan du kontaktar kundtjänst.

Störning	Orsak	Avhjälp
Kraftiga vibrationer och hög bullernivå	Verktygen är slitna	Byt ut verktygen
	Ett eller flera verktyg saknas	Montera verktygen
	Verktygen är skadade	Byt ut verktygen
	Lagren till rotorn är slitna	Få lagren utbytta
	Främmande föremål har lindat sig runt rotorn, till exempel tråd	Avlägsna främmande föremål
	Verktygen har börjat lossna	Dra åt skruvarna med hjälp av muttrarna
	Fel varvtal har valts för elmotorn	Ställ in lämpligt varvtal
	Rotorn är inte korrekt balanserad	Låt en kvalificerad fackverkstad kontrollera balanseringen och eventuellt balansera om rotorn
Snabbt slitage på verktygen	Verktygen arbetar för djupt	Ställ in rätt arbetsdjup
Slarviga snitt och oregelbunden fördelning av det slagna materialet	För hög körhastighet	Sänk körhastigheten
	Verktygen arbetar för djupt	Ställ in rätt arbetsdjup
	Verktygen arbetar för högt	Ställ in rätt arbetsdjup
	Kilremmen är sliten	Byt ut satsen med kilremmar
	Kilremmen är inte tillräckligt spänd	Kontrollera kilremmens spänning och efterspänn vid behov
	Motorns varvtal är för lågt	Öka varvtalet
	Verktygen är slitna	Byt ut verktygen
	Maskinen står inte parallellt med marken	Ställ in maskinen korrekt
Rotorn roterar inte	Rotorn är blockerad av ett främmande föremål	Avlägsna främmande föremål
Rotorn roterar inte, elmotorn roterar	Kilremmen är trasig	Byt ut kilremmen

Åtgärda störningar

Störning	Orsak	Avhjälp
Kraftigt slitage på kilremmarna Kilremmarna blir varma Kraftöverföringen är inte optimal	Verktygen arbetar för djupt och vidrör marken	Ställ in rätt arbetsdjup
	Remskivorna är inte parallellt positionerade	Få remskivorna korrekt positionerade
	Kilremmen är sliten	Byt ut kilremmen
	Kilremmen är inte spänd	Kontrollera spännaren
Brott på drivelement	Maskinen har körts för tvärt eller är blockerad av främmande föremål	Få det defekta drivelementet utbytt. Låt maskinen komma igång långsamt.

När maskinen är uttjänt måste den kasseras på rätt sätt. Följ de gällande föreskrifterna för omhändertagande av avfall.

Metalldelar
Alla komponenter kan sorteras som metallskrot.

Plastdelar
Alla plastdelar är märkta och återvinningsbara.

Olja
Samla upp olja från hydraulsystemet i en lämplig behållare och lämna in den på lämplig återvinningsstation.

EG-Försäkran om överensstämmelse

EG-direktiv

Müthing GmbH & Co. KG Soest
Am Silberg 23
D-59494 Soest

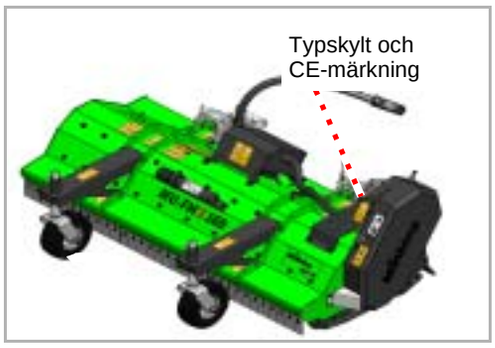

förklarar under eget ansvar att denna produkt överensstämmer med nedanstående direktiv:

- Maskindirektivet 2006/42/EG
- EMC-direktivet 2014/30/EG
- Lågspänningsdirektivet 2014/35/EU

MU-FM Vario AllTrec och extrautrustning

Harmoniserade standarder:

- DIN EN ISO 4254-1
- DIN EN ISO 4254-12
- EN 13524
- DIN EN 14982

Soest, 15.03.2025

A. Rohde

Andreas Rohde
VD och behörig att sammanställa teknisk dokumentation

Kopia av typskylten/Angivet serienummer

Maskintyp: Mulcher

Model:

Arbetsbredd:

Serienummer:

Tillverkningsår:

UK Declaration of Conformity

UKCA

Müthing GmbH & Co. KG Soest
Am Silberg 23
D-59494 Soest
Germany

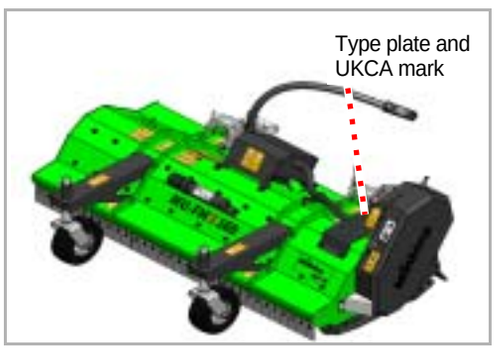

declares under sole responsibility that the machine conforms with the following directives:

- Supply of Machinery (Safety) Regulations 2008
- Electromagnetic Compatibility Regulations 2016
- Electrical Equipment (Safety) Regulations 2016

Assorted samples of harmonized standards:

- BS EN ISO 4254-1
- BS EN ISO 4254-12
- BS EN 13524
- BS EN 14982

Machine designation	MU-FM Vario AllTrec and additional equipment

The special technical documents corresponding to the machine have been created according to Annex VII, Part B.

Soest, 15.03.2025

A. Rohde

Andreas Rohde
CEO and authorised person for compiling technical documentation

Copy of the type plate/serial number entry

Type of machine: Mulcher

Model:

Working Width:

Machine ID:

Production Year:

Indeks

A

Användningsområde 21
M-knivar i hårdmetall med schackel 21
Arbetsdjup 29
arbetsgivare 8
Åtdragningsmoment
Allmänna 40

E

Egenskaper 22
Extrautrustning 49
Motstål 49
Räknare för drifttimmar 50
Skärskena 49
Slitageinlägg 49
Stödhjul 50

F

Försäkran om överensstämmelse 54

I

Inställningar före klippningen 31
Introduktion 8

K

Komponentgrupper 23

L

Leverans 26

M

Målgrupp 8
Maskin
Förvaring 36
Mått G 15
Montering 28

P

Piktogram 9
Placera maskinen på ett säkert sätt 35

R

Rengöring 34
Riktningsangivelser 13

S

Säkerhet 10
Ändamålsenlig användning 21
Förändrat kör- och bromsbeteende 17
Frånkoppling 18
Idrifttagning 17
Kontrollera skruvförbanden 20
medföra 17, 18
Rengöring 19
Säkerhetssymboler 10
Skötsel- och underhållsarbeten 19
Skötselintervall och underhållsintervall 19
Svetsarbeten 20
Tillkoppling 14
Totalvikt 15
Tyngdpunktsavstånd 15
Utbildning inom lantbruk 13
Säkerhetssymboler 10
Betydelse 11
Skötsel 34
Skruvförband 40
Skyddsåtgärder
Oljor eller smörjmedel 38
Smörja lagren 42
Störningar 51
Symboler 9

T

Tekniska data 25
Transport
Transportläge 30
Utan tillkoppling 30
Transport utan tillkoppling 30
Tyngdpunktsavstånd 15

U

Underhåll
Allmänna anvisningar 38
Översikt över smörjpunkter 43
Säkerhet 37
Underhållsintervall 41
Uppställning 35

Anteckningar