Müthing

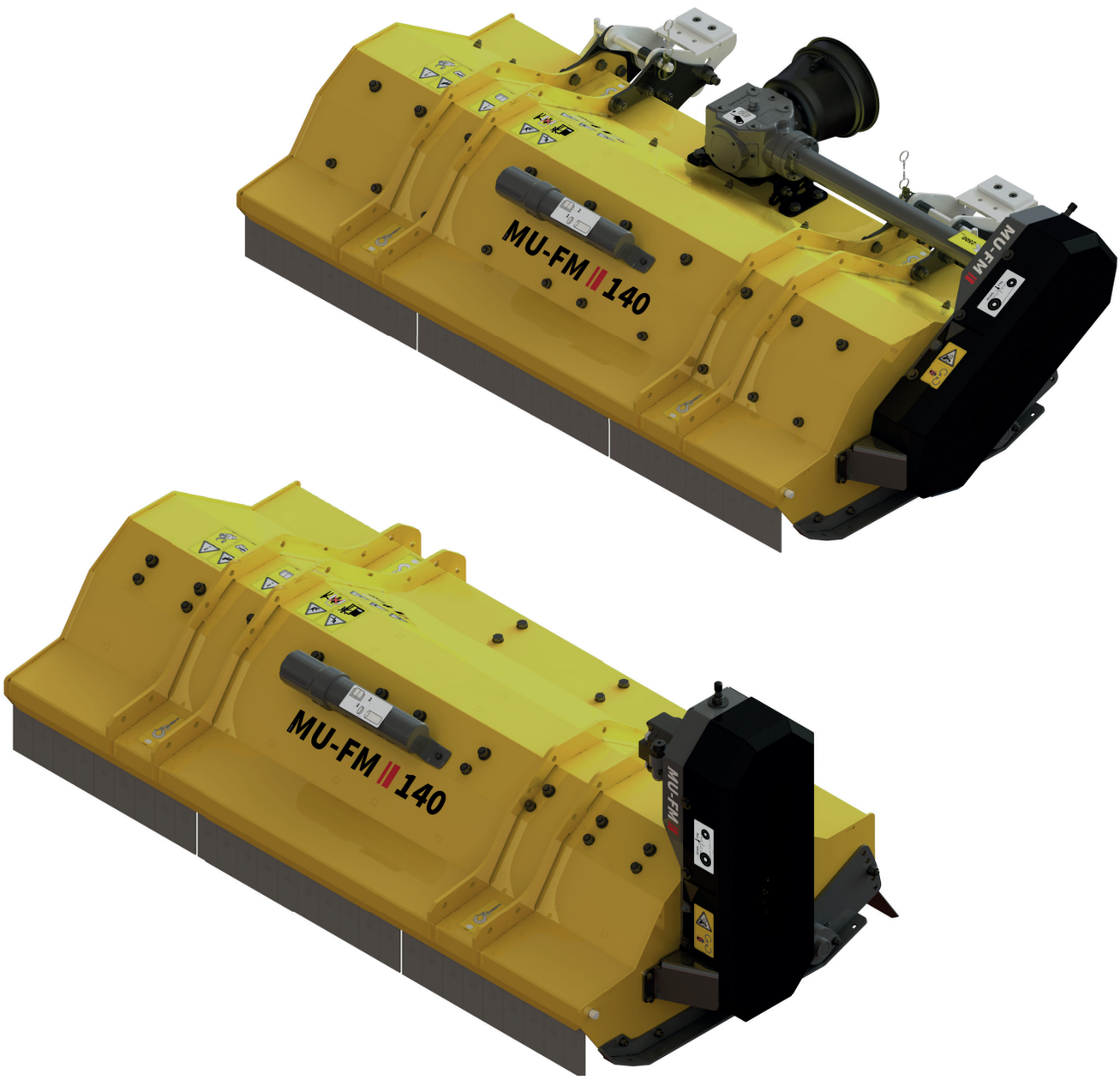

ERSATZTEILLISTE | Spare parts list
Liste des pièces de rechange | Lista de repuestos

MU-FMV 120 - 160

AB SERIE | as of series | á partir de série | desde de la serie 2025
AUSGABE | edition | version | edición 03.2025
ARTIKELNUMMER | article number | numéro d'article | número de artículo MU-FMV_ET_24_WEL_2025-03

Übertragen Sie hier bitte die Daten Ihres Gerätes und des verwendeten Getriebes.

Enter the details for your implement and the gear box you are using here.

Veuillez inscrire ici les références de votre machine et celles du boîtier.

Introduzca aquí los datos de su equipo y la transmisión utilizada.

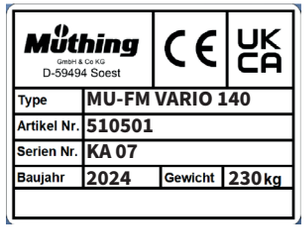

Beispiel Typenschild | Type plate example
Exemple de plaque signalétique | Ejemplo de una placa de características

Benennung | Designation | Désignation | Designación |	Eintrag | Entry | N° d'enregistrement | Registro |
Modell | Model | Modèle | Modelo |	MU-FMV 120 - 160 ❒120 ❒140 ❒160
Seriennummer | Serial number | N° de série | Número de serie |	
Baujahr | Year of manufacture | Année de construction | Año de construcción |	
Getriebetyp | Gearbox type | Type de Système d'entraînement | Tipo de transmisión |	
Anbaubock | Headstock | Attelage | Soporte adosado |	
Händler | Dealer | Distributeur | Concesionario |	
Inbetriebnahme am | Commissioning date | Date de mise en service | Fecha de puesta en servicio |	

Bei ❒ bitte deutlich ankreuzen !

Where there are checkboxes ❒, please check these clearly!

Veuillez cocher les cases ❒ lisiblement!

Por favor, marque con una cruz en la casilla ❒!

Einleitung | Introduction | Introduction | Introducción| 6
Gerätebeschreibung | Device description | Description de l'appareil | Description del dispositivo | 7
Gehäuse | Housing | Carter | Caja | 8
Schutzvorrichtung | Safety device | Protection | Dispositivo de protección | 12
Kurzhäckselleiste | Short chopping bar | Lame hache-paille courte | Listón de corte de paja corto | 14
Schneidschiene | Cutting bar | Contre-lame réglable | Carril de corte | 16
Kurzschnittwinkel | Short-cut angle | Unité de coupe courte | Ángulo de corte corto | 18
Seitenwand | Side panel | Paroi latérale | Pared lateral | 20
Getriebehalter | Gear box holder | Support de transmission | Soporte del cambio | 22
Getriebehalter oben | Top gear box holder | Support de transmission en haut | Soporte caja de cambios superior | 24
Antrieb & Getriebe | Drive and gear box | Transmission et Système d'entraînement | Accionamiento e Cambio | 26
Übersetzung Getriebe | Gear box translation | Système d'entraînement multiplication | Cambio la traducción | 30
Baugruppe Getriebe | Assembly group gear box | Sous-ensemble Système d'entraînement | Grupo de montaje Cambio | 34
Getriebe rechts | gear box on the right | Système d'entraînement á droite | Cambio a la derecha | 38
Getriebe links | gear box on the left | Système d'entraînement á gauche | Cambio a la izquerda | 42
Gelenkwellenhalter | PTO shaft holder | Support d'arbre à cardan | Soporte del árbol articulado | 46
Hydroantrieb | Hydraulic drive | Entraînement hydraulique | Accionamiento hidráulico | 48
Hydraulikbaugruppe | Hydraulic assembly | Assemblage hydraulique | Ensamble hidráulico | 52
Hydraulik Schlauchsatz | Hydraulic hose set | Kit de flexibles hydrauliques | Kit de mangueras hidráulicas | 54
Schäkelrotor | Shackle rotor | Rotor á manilles | Rotor del grillete | 56
Stützwalze | Support roller | Rouleau d'appui | Cilindro de apoyo | 58
Anbauadapter | Attachment adapter | Adaptateur d'attelage | Adaptador de montaje | 60
Unterlenkeraufnahme | Lower link receiver | Logement du bras inférieur | Alojamiento del brazo inferior | 62
Sonderzubehör | Optional accessory | Accessoires optionnels | Componentes especiales |
Basis Dreipunktbock | Base 3-point trestle | Support de base d'attelage trois point | Soporte base de tres apoyos | 64
Dreipunktbock | 3-point trestle | Support d'attelage trois point | Soporte de tres apoyos | 66
Verschleißeinlage | Wear insert | Intercalaire anti-usure | Junta de desgaste | 68
Verschleißeinlage Robalon | Wear insert Robalon | Intercalaire anti-usure Robalon | Junta de desgaste Robalon | 70

Verschleißkufen | Wear runner | Patin d'usure | Cuchilla de desgaste | 72
Schutzabdeckung | Protective cover | Recouvrement de protection | Cubierta protectora | 74
Verschleißkufen hinten | Rear wear runner | Patins d'usure à l'arrière | Patines de desgaste traseros | 76
Frontstützrad | Front support wheel | Roue d´appui front | Rueda de soporte delante | 78
Frontstützrad Vario | Vario Front support wheel | Roue d´appui front Vario | Rueda de soporte delante Vario | 80
Heckstützrad | Rear support wheel | Roue d´appui arrière | Rueda de soporte detrás | 82
Abstellstütze | Supporting leg | Béquille de stationnement | Pie de apoyo | 86
Stützwalzenabstreifer | Support roller cleaner | Décrotteur | Rascador de cilindro de apoyo | 88
Insektenretter | Insect rescuer | Sauveteur d'insectes | Protector para insectos | 90
Gelenkwelle GE2101 | PTO shaft GE2101 | Arbre de transmission GE2101 | Árbol articulado GE2101 | 92
Gelenkwelle GE2101-SFT | PTO shaft GE2101-SFT | Arbre de transmission GE2101-SFT | Árbol articulado GE2101-SFT | 94
Gelenkwelle GE2102-SFT | PTO shaft GE2102-SFT | Arbre de transmission GE2102-SFT | Árbol articulado GE2102-SFT | 96
Gelenkwelle GE2102-HUS | PTO shaft GE2102-HUS | Arbre de transmission GE2102-HUS | Árbol articulado GE2102-HUS | 98
Gelenkwelle GE2102-SF450 SFT | PTO shaft GE2102-SF450 SFT | Arbre de transmission GE2102-SF450 SFT | Árbol articulado GE2102-SF450 SFT | 100
Gelenkwelle GE2103 SFT | PTO shaft GE2103 SFT | Arbre de transmission GE2103 SFT | Árbol articulado GE2103 SFT | 102
Gelenkwelle GE2104-SFT | PTO shaft GE2104-SFT | Arbre de transmission GE2104-SFT | Árbol articulado GE2104-SFT | 104
Gelenkwelle GE2105-SFT | PTO shaft GE2105-SFT | Arbre de transmission GE2105-SFT | Árbol articulado GE2105-SFT | 106
Gerätedreieck Kat.1N | Implement triangle Kat.1N | Triangle d´attelage Kat.1N | Triángulo del dispositivo Kat.1N | 108
Gerätedreieck Kat.0 | Implement triangle Kat.0 | Triangle d´attelage Kat.0 | Triángulo del dispositivo Kat.0 | 110
Gerätedreieck Kat.0 Vario | Implement triangle Kat.0 Vario | Triangle d´attelage Kat.0 Vario | Triángulo del dispositivo Kat.0 Vario | 112
Anschlag Kubota | Stopper Kubota | Butée Kubota | Tope Kubota | 114
Anbauteile John-Deere 1565 | Mounting parts John-Deere 1565 | Pièces jointes John-Deere 1565 | Piezas John-Deere 1565 | 116
Anbauteile John-Deere 1145 | Mounting parts John-Deere 1145 | Pièces jointes John-Deere 1145 | Piezas John-Deere 1145 | 118
Anbauteile ISEKI SF303 | Mounting parts for ISEKI SF303 | Pièces jointes ISEKI SF303 | Piezas ISEKI SF303 | 120
Anbauteile ISEKI SF2+4+5 | Mounting parts for ISEKI SF2+4+5 | Pièces jointes ISEKI SF2+4+5 | Piezas ISEKI SF2+4+5 | 122
Anbauteile Grillo FD 2200 | Mounting parts Grillo FD 2200 | Pièces jointes Grillo FD 2200 | Piezas Toro Grillo FD 2200 | 124
Adaption Toro-GM3400 | Adaptation Toro-GM3400 | Adaptation Toro-GM3400 | Adaptación Toro-GM3400 | 128
Anbauteile Toro GM 360 FM | Mounting parts Toro GM 360 FM | Pièces jointes Toro GM 360 FM | Piezas Toro GM 360 FM | 130

Anbauteile Shibaura | Mounting parts Shibaura | Pièces jointes Shibaura | Piezas Shibaura |.....132
Anbauteile HAKO CM1600 | Mounting parts HAKO CM1600 | Pièces jointes HAKO CM1600 | Piezas HAKO CM1600 |.....134
Anbauteile HAKO V2 2012 | Mounting parts HAKO V2 2012 | Pièces jointes HAKO V2 2012 | Piezas HAKO V2 2012 |.....136
Hydraulische Seitenverschiebung | Hydraulic side shift | Déport latéral hydraulique | Desplazamiento lateral hidráulico |.....138
Euro 3 für Seitenverschiebung | Euro 3 for side shift | Euro 3 pour Déport latéral | Euro 3 para Desplazamiento lateral |.....142
Schäffer 336 für Seitenverschiebung | Schäffer 336 for side shift | Schäffer 336 pour Déport latéral | Schäffer 336 para Desplazamiento lateral |.....144
Schäffer SWH für Seitenverschiebung | Schäffer SWH for side shift | Schäffer SWH pour Déport latéral | Schäffer SWH para Desplazamiento lateral |.....146
Weidemann für Seitenverschiebung | Weidemann for side shift | Weidemann pour Déport latéral | Weidemann para Desplazamiento lateral |.....148
Avant für Seitenverschiebung | Avant for side shift | Avant pour Déport latéral | Avant para Desplazamiento lateral |.....150
Anbauadapter Hoflader | Yard loader attachment adapter | Adaptateur d'attelage valet de ferme | Adaptador de montaje para cargadora agrícola |.....152
Anbauteile Hoflader | Mounting parts yard loader | Pièces jointes Valet de ferme | Piezas Cargadora agrícola |.....154
Adaption Weidemann | Adaptation Weidemann | Adaptation Weidemann | Adaptación Weidemann |.....156
Adaption Schäffer 336 | Adaptation Schäffer 336 | Adaptation Schäffer 336 | Adaptación Schäffer 336 |.....158
Adaption Schäffer SWH | Adaptation Schäffer SWH | Adaptation Schäffer SWH | Adaptación Schäffer SWH |.....160
Adaption Euro 3 | Adaptation Euro 3 | Adaptation Euro 3 | Adaptación Euro 3 |.....162
Adaption Avant | Adaptation Avant | Adaptation Avant | Adaptación Avant |.....164
Adaption Universal | Adaptation Universal | Adaptation Universelle | Adaptación Universal |.....166
Adaption Kramer | Adaptation Kramer | Adaptation Kramer | Adaptación Kramer |.....168

SEHR GEEHRTER KUNDE,

auf den folgenden Seiten finden Sie eine vollständige Übersicht aller Bauteile Ihres Müthing Mulchgerätes MU-FMV 120 - 160. Anhand dieser Unterlage bitten wir Sie benötigte Ersatzteile genau zu identifizieren und mit den nachfolgenden Angaben zu bestellen. Benötigen Sie Hilfe oder weitere Informationen kontaktieren Sie uns.

Vielen Dank - Ihr Müthing-Team

CHER CLIENT,

Vous trouverez sur les pages suivantes une description complète des composants de votre broyeur Müthing MU-FMV 120 - 160. Nous vous invitons à identifier exactement les pièces de rechange requises à l'appui de ce document et de les commander en indiquant le n° de référence de pièces de rechange. N'hésitez pas à nous contacter si vous avez besoin d'aide ou d'informations complémentaires.

Merci beaucoup – Votre équipe Müthing

DEAR CUSTOMER,

The following pages offer a complete overview of the components in your Müthing MU-FMV 120 - 160 mulcher. We are providing you with this document so that you can identify exactly the spare parts you require and order them using the spare part numbers listed. Should you need any assistance or further information, please contact us.

Kind regards - Your Müthing team

ESTIMADO CLIENTE,

En las siguientes páginas ponemos a su disposición una relación completa de los componentes de su trituradora MU-FMV 120 - 160 de Müthing. Le rogamos que con ayuda de este listado identifique las piezas de repuesto necesarias y las encargue con su correspondiente número de repuesto. No dude en ponerse en contacto con nosotros para solicitar ayuda o información ampliada.

Muchas gracias - Su equipo Müthing

Beachten Sie immer die Sicherheitshinweise der Betriebsanleitung !

Always follow the safety instructions in the operating manual.

Veuillez toujours tenir compte des consignes de sécurité figurant dans le manuel d'utilisation !

Observe siempre las indicaciones de seguridad de las instrucciones de servicio !

DIE HAUPTBAUGRUPPEN SIND:

1. Mulchergehäuse mit Schutzlamellen, hinterem Gummischutz und Gleitkufen
2. Rotor mit Lagerung, Werkzeugen und Werkzeughaltern
3. Stützwalze (Stützräder) mit Lagerung
4. Keilriemenantrieb oder Hydro Antrieb mit Keilriemenschutzhaube
5. Getriebe oder Hydraulikmotor
6. Gelenkwelle (Explosionszeichnung)
7. Sonderzubehör

THE MAIN COMPONENTS ARE:

1. Mulcher housing with protective strips, rear rubber protector and skids
2. Rotor with mount, tools and tool holders
3. Support roller (support wheels) with mount
4. V-belt drive or hydro drive with V-belt guard
5. Gear box or hydraulic motor
6. PTO shaft (exploded view)
7. Optional accessories

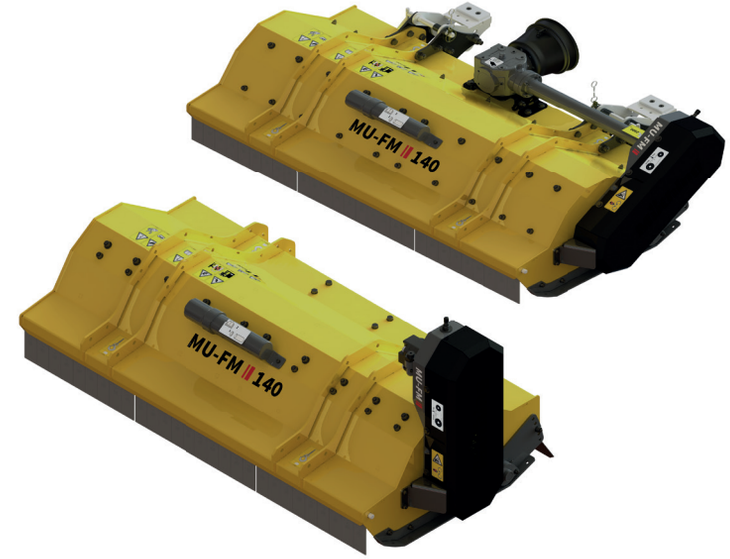

| Hauptbaugruppe Schlegelmulcher Baureihe MU-FMV 120 - 160
| Main assembly of the MU-FMV 120 - 160 flail mulcher
| Groupe principal Broyeur à marteaux série MU-FMV 120 - 160
| Grupo constructivo desbrozadora serie MU-FMV 120 - 160

LES GROUPES PRINCIPAUX SONT:

1. Carter du broyeur avec lamelles de protection, protection en caoutchouc à l'arrière et patins de glissement
2. Rotor équilibré avec outils et supports d'outils
3. Rouleau d'appui (roues supports) avec suspension
4. Transmission par courroie trapézoïdale ou transmission hydro avec capot de protection de la courroie trapézoïdale
5. Transmission ou moteur hydraulique
6. Arbre de transmission (vue éclatée)
7. Accessoires spécifiques

LOS GRUPOS CONSTRUCTIVOS PRINCIPALES SON:

1. Carcasa de la trituradora con placas de protección, protección trasera de goma y patines
2. Rotor con cojinete, herramientas y portaherramientas
3. Cilindro de apoyo (ruedas de apoyo) con cojinete
4. Transmisión por correa trapezoidal o hidráulica con protección de correa trapezoidal
5. Caja de cambios o motor hidráulico
6. Árbol de transmisión (plano explosionado)
7. Accesorio especial

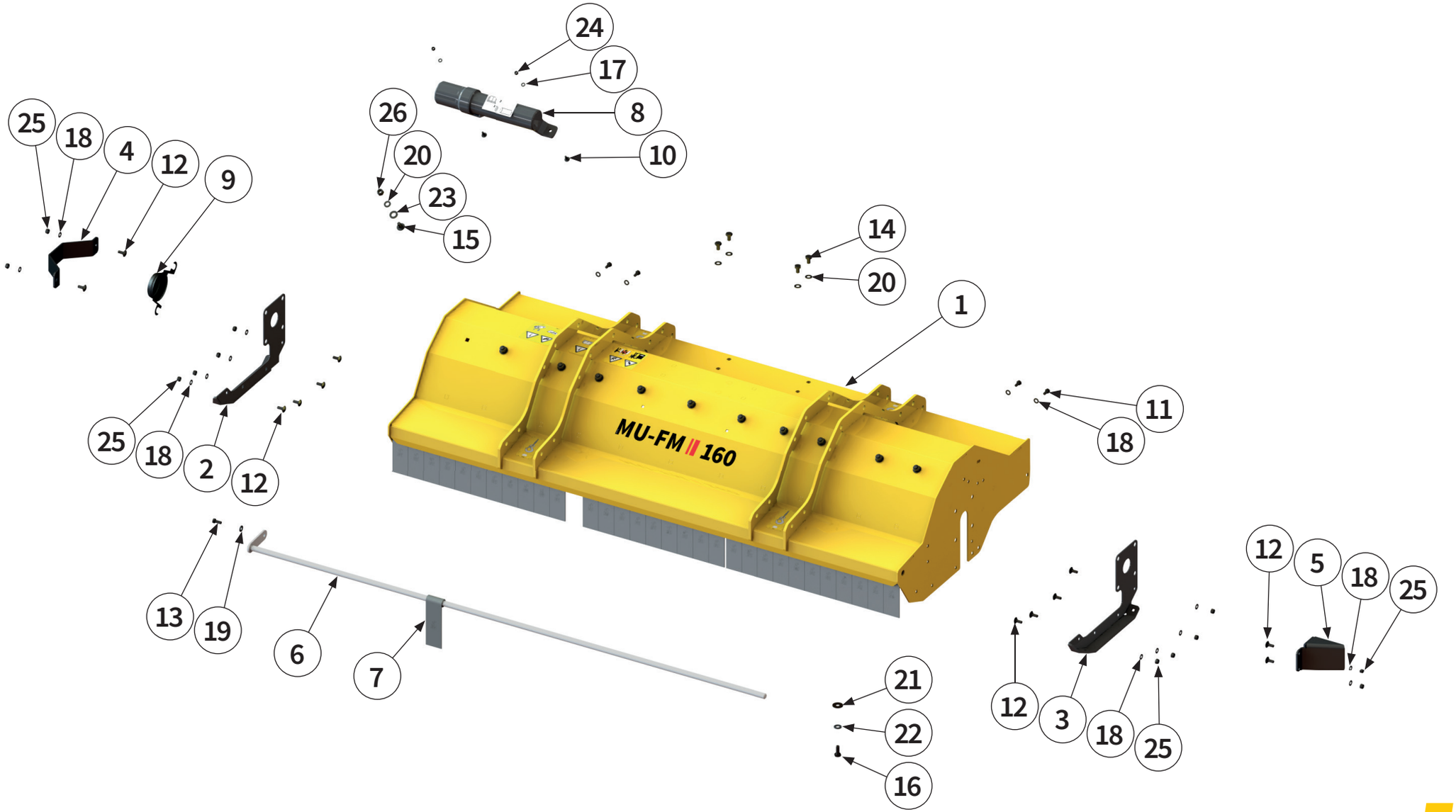
24
17
8
10
26
20
23
15
25
18
4
12
9
14
20
1
MU-FM II 160
11
18
25
18
2
12
13
19
6
7
21
22
16
12
3
18
25
12
5
18
25

Pos.-Nr. No. Numéro Número	**Ersatzteilnummer** | Manufacturer part number | Numéro de piéce du fabricant | Número de pieza del fabricante **Anzahl** | quantity | quantité | número			DE **Bezeichnung**	EN **Designation**	FR **Désignation**	ES **Designación**
	MU-FM Vario 120	MU-FM Vario 140	MU-FM Vario 160				
1	00051440 1	00050999 1	00050131 1	**Gehäuse**	housing	Carter	Caja
2	1	00050135 1	1	**Kufe rechts**	right runner	Patin à droite	Cuchilla izquierda
3	1	00050134 1	1	**Kufe links**	left runner	Patin à gauche	Cuchilla derecha
4	1	00050164 1	1	**Abdeckung**	cover	Recouvrement	Cubierta
5	1	00050372 1	1	**Abweiser**	deflector	Déflecteur	Deflector
6	00001124 1	00001374 1	00001798 1	**Pendelwelle**	swing shaft	Arbre oscillant	Eje del péndulo
7	24	00001057 28	32	**Pendelschutzklappe**	flap with swing protection	Volet de protection oscillant	Tapa protectora del péndulo
8	1	00050516 1	1	**Dokumentenrolle**	document roll	Document rouleau	Rollo de documento
9	1	00050182 1	1	**Schutzabdeckung**	protective cover	Recouvrement de protection	Cubierta protectora
10	2	00043348 2	2	**Schraube**	bolt	Vis	Tornillo
11	-	00043707 4	4	**Schraube**	bolt	Vis	Tornillo
12	12	00043354 12	12	**Schraube**	bolt	Vis	Tornillo
13	1	00043708 1	1	**Schraube**	bolt	Vis	Tornillo
14	4	00043599 4	4	**Schraube**	bolt	Vis	Tornillo
15	8	00043324 10	11	**Schraube**	bolt	Vis	Tornillo

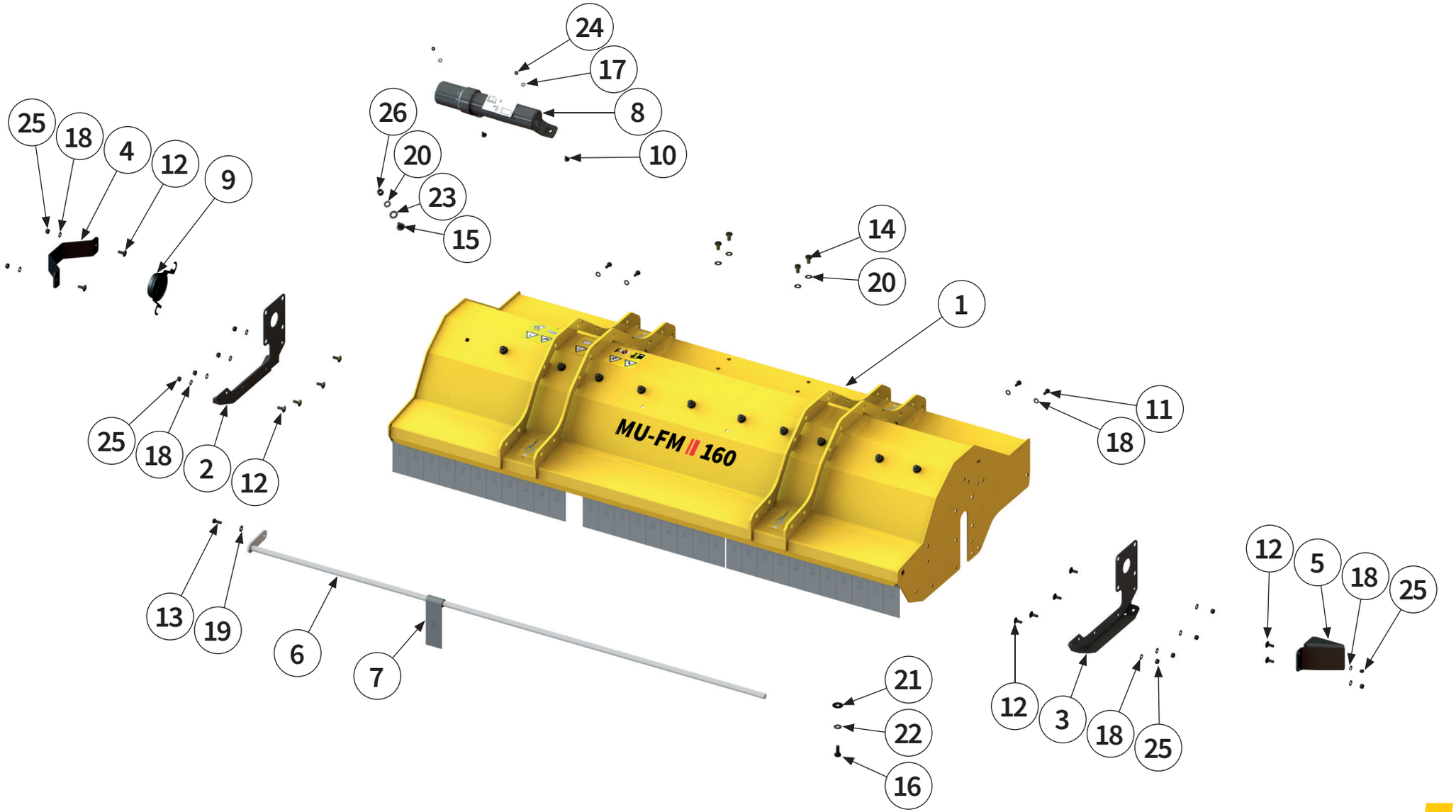
24
17
8
10
26
20
23
15
25
18
4
12
9
14
20
1
MU-FM II 160
11
18
25
18
2
12
13
19
6
7
21
22
16
12
5
18
25
12
3
18
25

Pos.-Nr. No. Numéro Número	Ersatzteilnummer | Manufacturer part number | Numéro de piéce du fabricant | Número de pieza del fabricante Anzahl | quantity | quantité | número			DE Bezeichnung	EN Designation	FR Désignation	ES Designación
	MU-FM Vario 120	MU-FM Vario 140	MU-FM Vario 160				
16	8	00043601 8	8	Schraube	bolt	Vis	Tornillo
17	2	00043248 2	2	Scheibe	washer	Disque	Arandela
18	12	00043249 16	16	Scheibe	washer	Disque	Arandela
19	1	00043771 1	1	Scheibe	washer	Disque	Arandela
20	12	00043232 14	15	Scheibe	washer	Disque	Arandela
21	8	00043281 8	8	Scheibe	washer	Disque	Arandela
22	8	00043766 8	8	Scheibe	washer	Disque	Arandela
23	8	00043233 10	11	Scheibe	washer	Disque	Arandela
24	2	00043190 2	2	Mutter	nut	Écrou	Tuerca
25	12	00043191 12	12	Mutter	nut	Écrou	Tuerca
26	8	00043177 10	11	Mutter	nut	Écrou	Tuerca

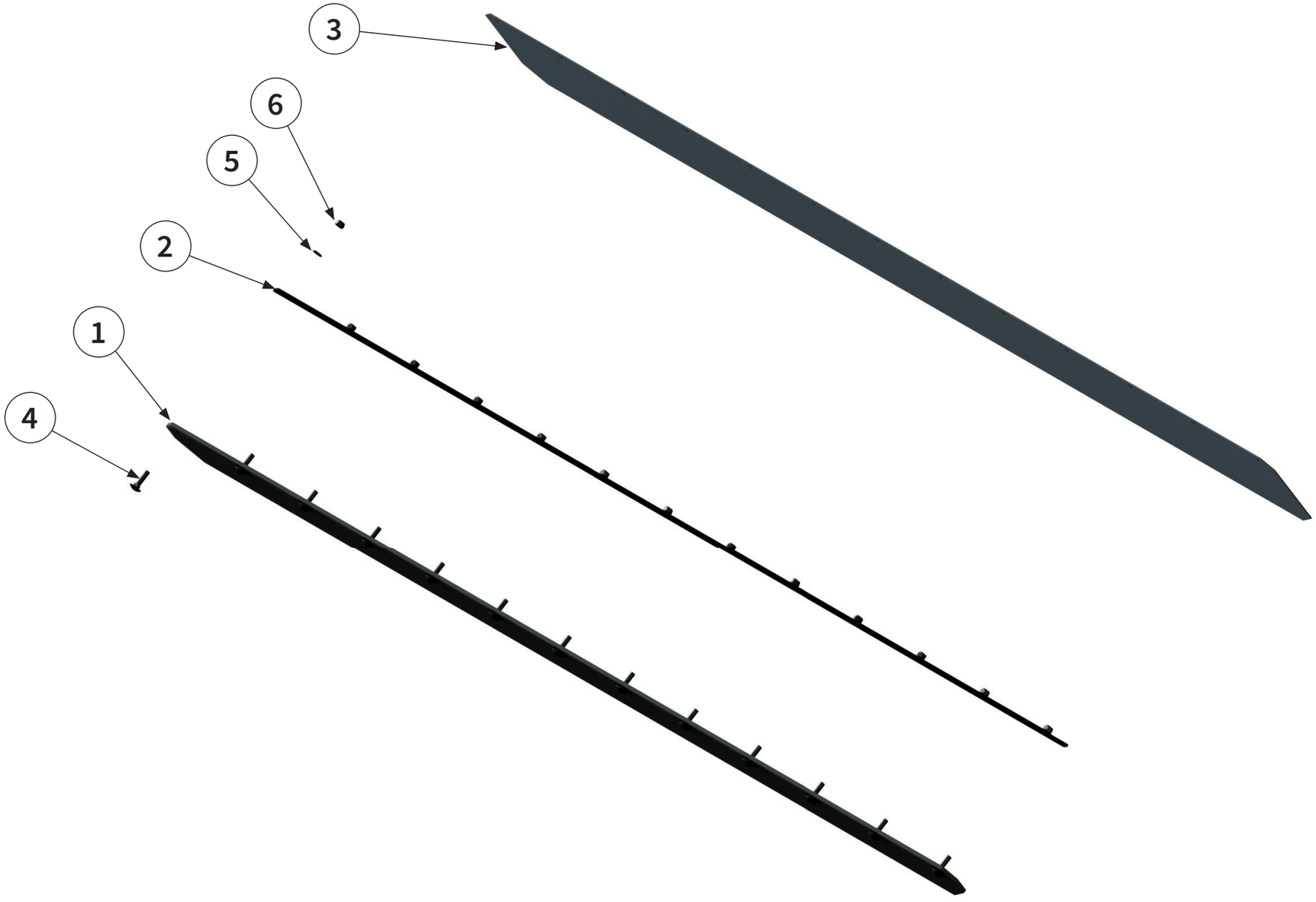
3
6
5
2
1
4

Pos.-Nr. No. Numéro Número	**Ersatzteilnummer** | Manufacturer part number | Numéro de piéce du fabricant | Número de pieza del fabricante **Anzahl** | quantity | quantité | número			DE **Bezeichnung**	EN **Desigination**	FR **Désignation**	ES **Designación**
	MU-FM Vario 120	MU-FM Vario 140	MU-FM Vario 160				
1	00051451 1	00051011 1	00050393 1	**Schutzgummi**	Protective rubber	Caoutchouc de protection	Goma protectora
2	00051450 1	00051015 1	00050396 1	**Klemmleiste**	clamping strip	Tôle de support	Barra de conexión
3	00051452 1	00051016 1	00050394 1	**Schutzgummi PVC**	Protective rubber PVC	Caoutchouc de protection PVC	Goma protectora PVC
4	00043355 11	11	13	**Schraube**	bolt	Vis	Tornillo
5	00043249 11	11	13	**Scheibe**	washer	Disque	Arandela
6	00043191 11	11	13	**Mutter**	nut	Écrou	Tuerca

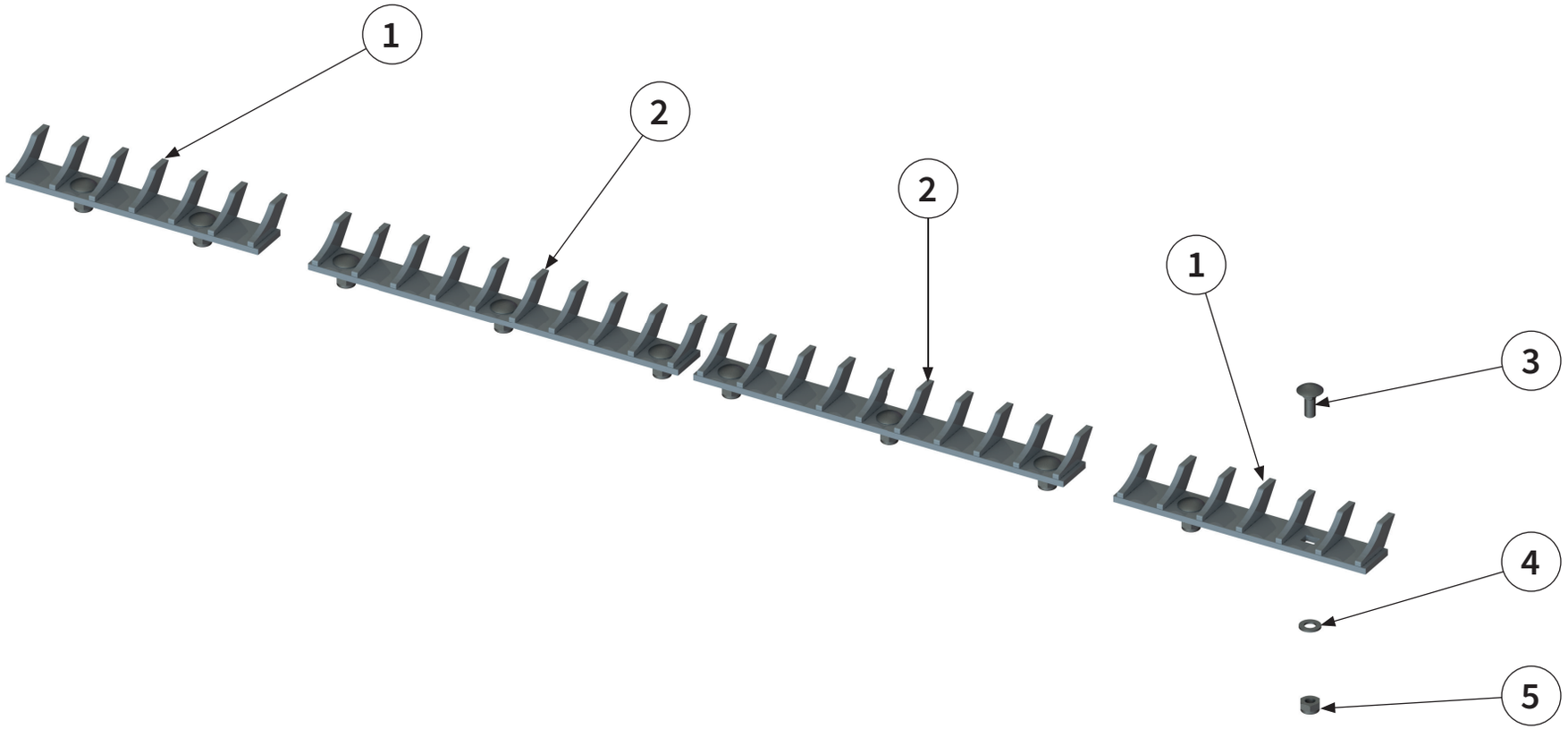

KURZHÄCKSELLEISTE | Short chopping bar |
Lame hache-paille courte | Listón de corte de paja corto |

Pos.-Nr. No. Numéro Número	Ersatzteilnummer | Manufacturer part number | Numéro de piéce du fabricant | Número de pieza del fabricante Anzahl | quantity | quantité | número			DE Bezeichnung	EN Designation	FR Désignation	ES Designación
	MU-FM Vario 120	MU-FM Vario 140	MU-FM Vario 160				
1	4	00005472 2	4	Gegenschneide	shear bar	Lame hache-paille courte	Contracuchilla
2	-	00005474 2	1	Gegenschneide	shear bar	Lame hache-paille courte	Contracuchilla
3	8	00000903 10	11	Schraube	bolt	Vis	Tornillo
4	8	00043232 10	11	Scheibe	washer	Disque	Arandela
5	8	00043177 10	11	Mutter	nut	Écrou	Tuerca

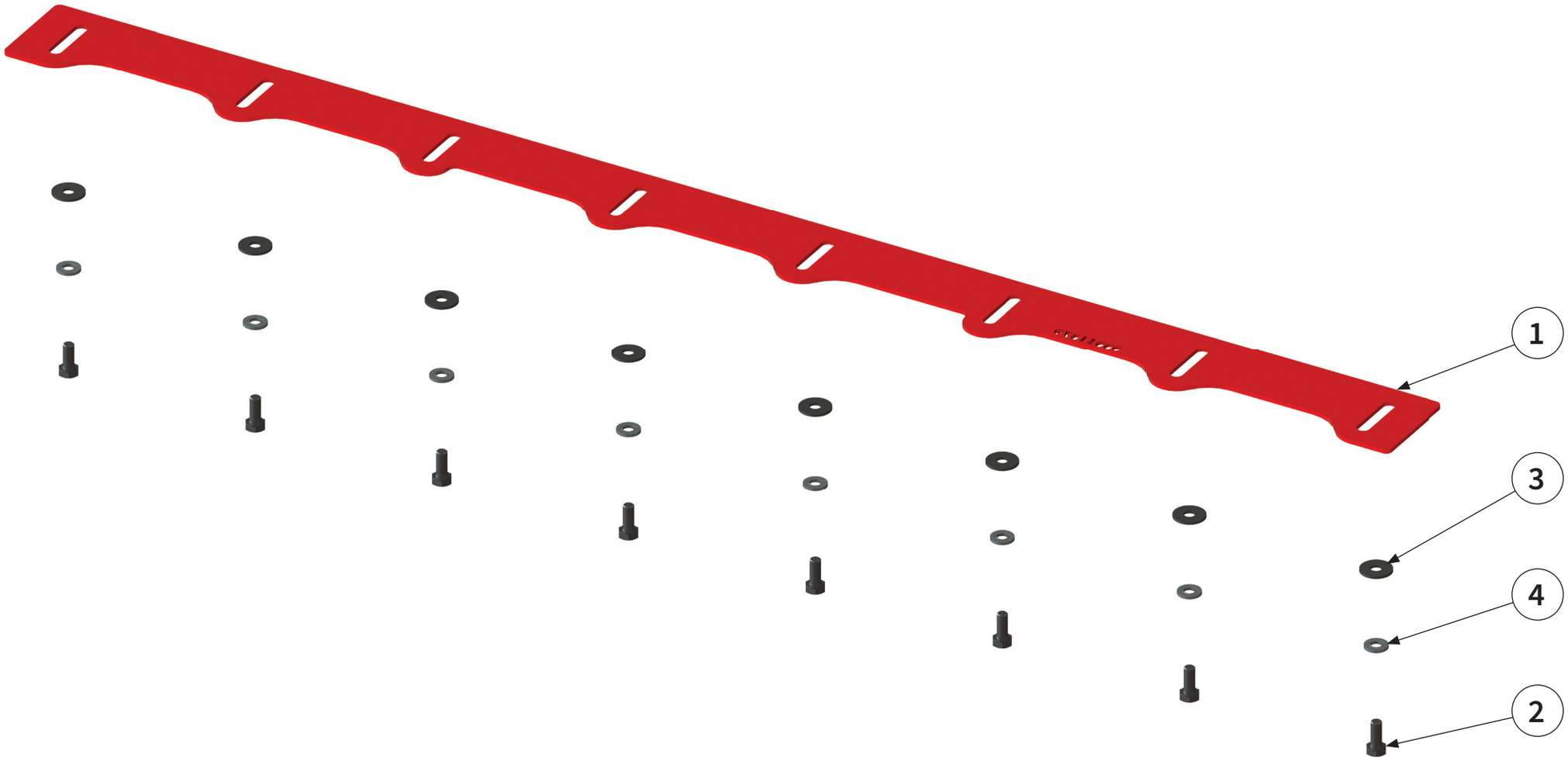

SCHNEIDSCHIENE | cutting bar |
Contre-lame réglable | Carril de corte |

Pos.-Nr. No. Numéro Número	Ersatzteilnummer | Manufacturer part number | Numéro de piéce du fabricant | Número de pieza del fabricante Anzahl | quantity | quantité | número			DE Bezeichnung	EN Designation	FR Désignation	ES Designación
	MU-FM Vario 120	MU-FM Vario 140	MU-FM Vario 160				
1	00041142 1	00031879 1	00031176 1	Schneidschiene	cutting bar	Contre-lame réglable	Carril de corte
2	00043601 8	8	8	Schraube	bolt	Vis	Tornillo
3	00043281 8	8	8	Scheibe	washer	Disque	Arandela
4	00043766 8	8	8	Scheibe	washer	Disque	Arandela

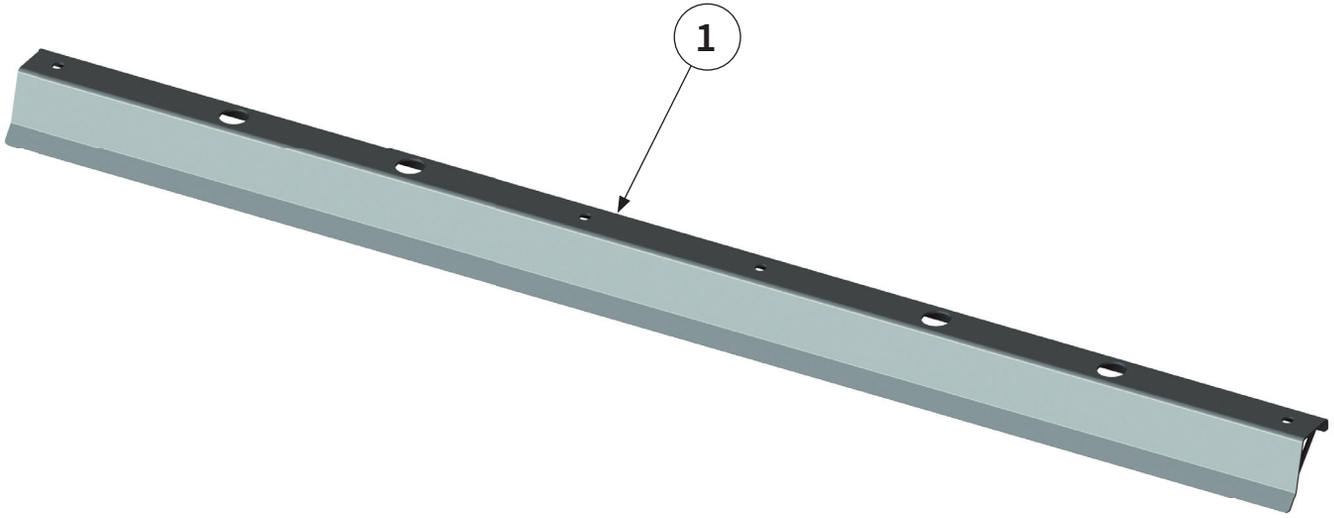
1

Pos.-Nr. No. Numéro Número	**Ersatzteilnummer** | Manufacturer part number | Numéro de piéce du fabricant | Número de pieza del fabricante **Anzahl** | quantity | quantité | número			DE **Bezeichnung**	EN **Designation**	FR **Désignation**	ES **Designación**
	MU-FM Vario 120	MU-FM Vario 140	MU-FM Vario 160				
1	00041143 1	00048364 1	00048512 1	**Kurzschnittwinkel**	short-cut angle	Unité de coupe courte	Ángulo de corte corto

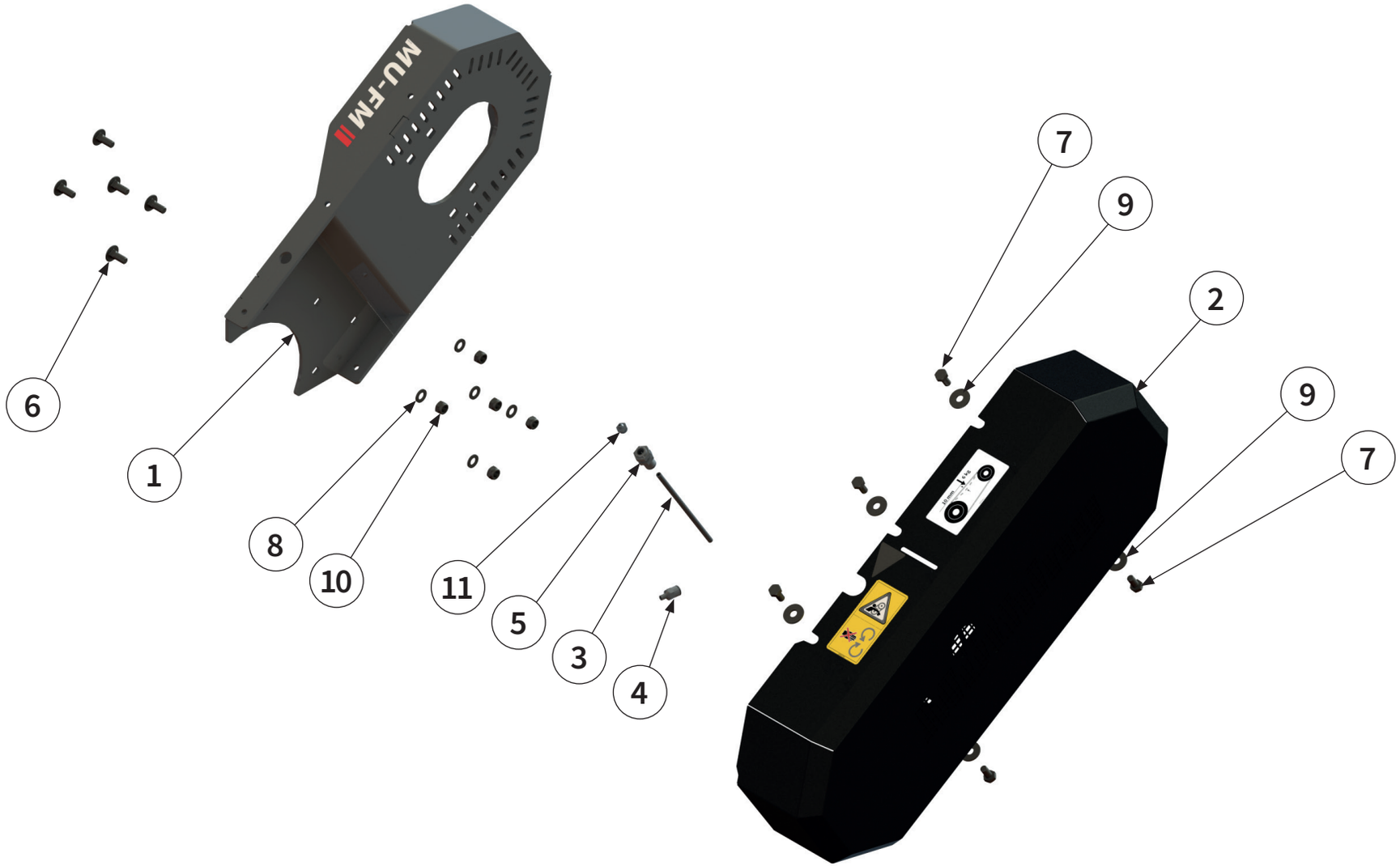
MU-FM II
6
1
8
10
11
5
3
4
7
9
2
9
7

Pos.-Nr. No. Numéro Número	**Ersatzteilnummer** | Manufacturer part number | Numéro de piéce du fabricant | Número de pieza del fabricante **Anzahl** | quantity | quantité | número			DE **Bezeichnung**	EN **Designation**	FR **Désignation**	ES **Designación**
	MU-FM Vario 120	MU-FM Vario 140	MU-FM Vario 160				
1	1	00050152 1	1	**Seitenwand**	side panel	Paroi latérale	Pared lateral
2	1	00050559 1	1	**Schutzabdeckung**	protective cover	Recouvrement de protection	Cubierta protectora
3	0,23 m	00044936 0,23 m	0,23 m	**Schmierleitung**	lubrication line	Conduite de graissage	Tubería de engrase
4	1	00044547 1	1	**Verschraubung**	threaded connection	Raccord à vis	Unión atornillada
5	1	00044549 1	1	**Verschraubung**	threaded connection	Raccord à vis	Unión atornillada
6	5	00043354 5	5	**Schraube**	bolt	Vis	Tornillo
7	5	00043707 5	5	**Schraube**	bolt	Vis	Tornillo
8	5	00043249 5	5	**Scheibe**	washer	Disque	Arandela
9	5	00043286 5	5	**Scheibe**	washer	Disque	Arandela
10	5	00043191 5	5	**Mutter**	nut	Écrou	Tuerca
11	1	00043303 1	1	**Schmiernippel**	lubricating nipple	Nipple de graissage	Engrasador

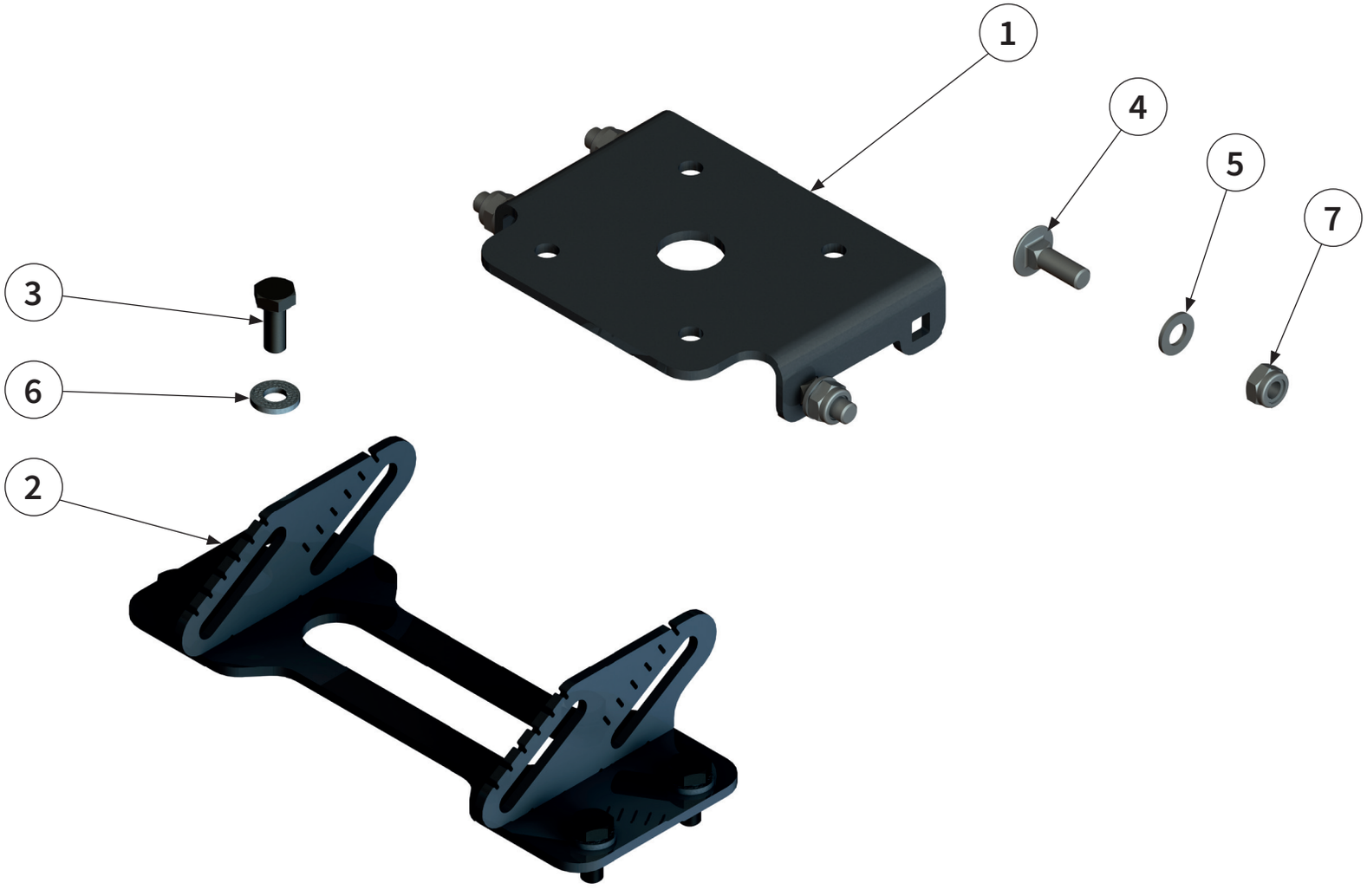

GETRIEBEHALTER | Gear box holder |
Support de transmission | Soporte del cambio |

Pos.-Nr. No. Numéro Número	**Ersatzteilnummer** | Manufacturer part number | Numéro de piéce du fabricant | Número de pieza del fabricante **Anzahl** | quantity | quantité | número			DE **Bezeichnung**	EN **Designation**	FR **Désignation**	ES **Designación**
	MU-FM Vario 120	MU-FM Vario 140	MU-FM Vario 160				
1	1	00050213 1	1	**Getriebehalter**	gear box holder	Support de transmis-sion	Soporte del cambio
2	1	00051797 1	1	**Aufnahme**	holder	Support	Alojamiento
3	4	00043601 4	4	**Schraube**	bolt	Vis	Tornillo
4	4	00000904 4	4	**Schraube**	bolt	Vis	Tornillo
5	4	00043232 4	4	**Scheibe**	washer	Disque	Arandela
6	4	00043766 4	4	**Scheibe**	washer	Disque	Arandela
7	4	00043177 4	4	**Mutter**	nut	Écrou	Tuerca

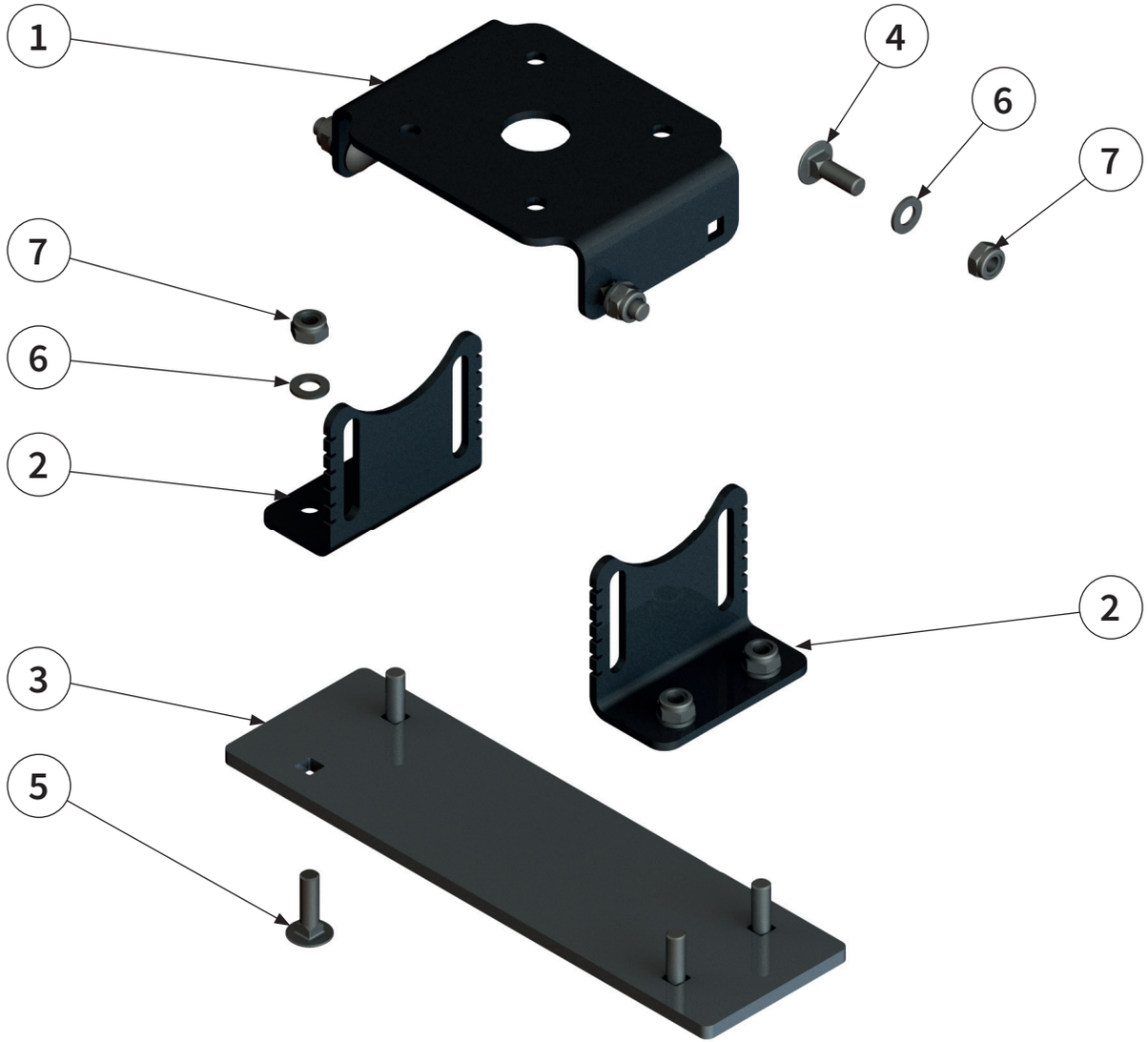

GETRIEBEHALTER OBEN | Top gear box holder |
Support de transmission en haut | Soporte caja de cambios superior |

Pos.-Nr. No. Numéro Número	**Ersatzteilnummer** | Manufacturer part number | Numéro de piéce du fabricant | Número de pieza del fabricante **Anzahl** | quantity | quantité | número			DE **Bezeichnung**	EN **Designation**	FR **Désignation**	ES **Designación**
	MU-FM Vario 120	MU-FM Vario 140	MU-FM Vario 160				
1	1	00050225 1	1	**Getriebehalter**	gear box holder	Support de transmis-sion	Soporte del cambio
2	1	00050226 1	1	**Aufnahme**	holder	Support	Alojamiento
3	1	00048442 1	1	**Blech**	sheet metal	Tôle	Chapa
4	4	00000904 4	4	**Schraube**	bolt	Vis	Tornillo
5	4	00000905 4	4	**Schraube**	bolt	Vis	Tornillo
6	8	00043232 8	8	**Scheibe**	washer	Disque	Arandela
7	8	00043177 8	8	**Mutter**	nut	Écrou	Tuerca

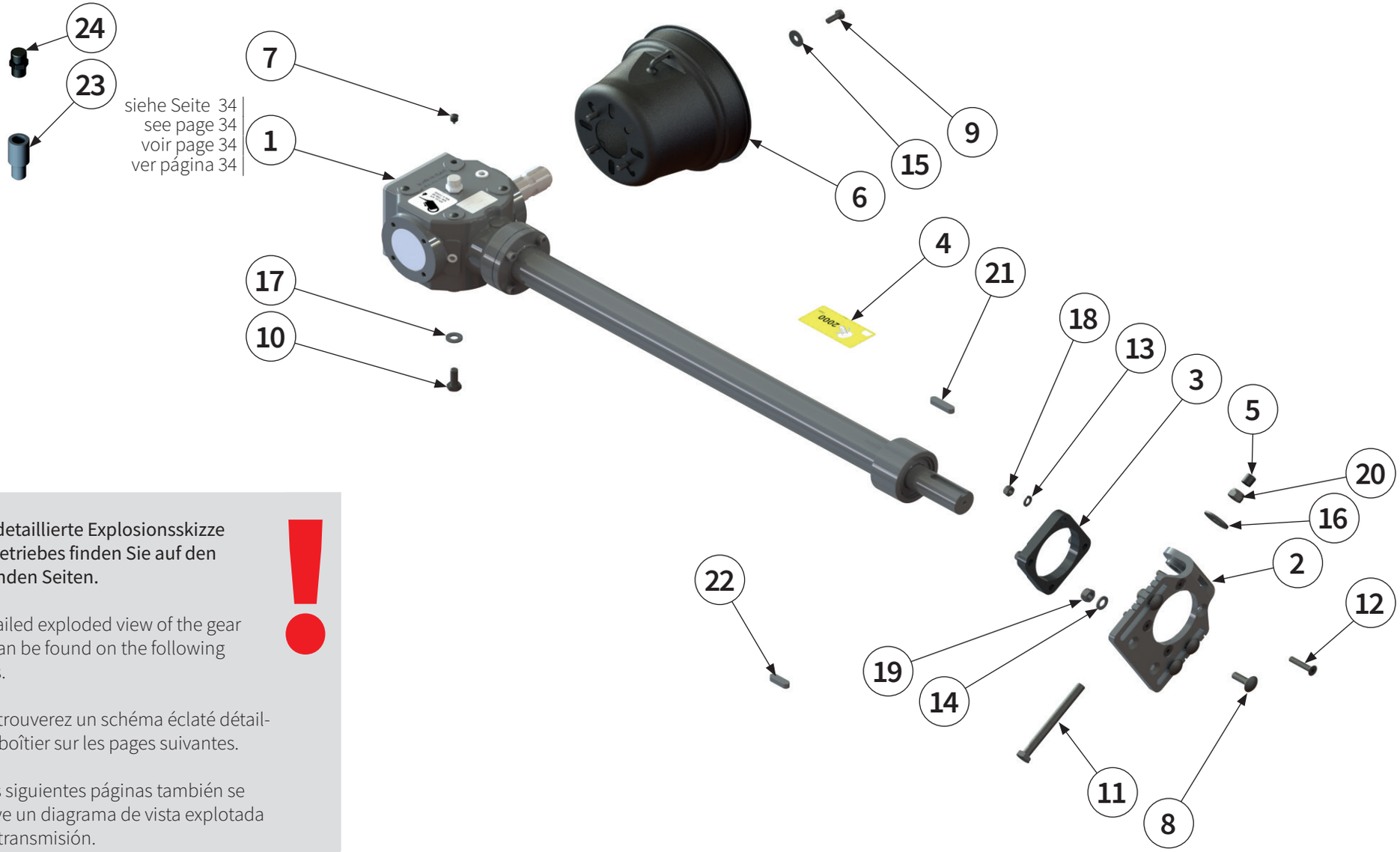

Eine detaillierte Explosionsskizze des Getriebes finden Sie auf den folgenden Seiten.

A detailed exploded view of the gear box can be found on the following pages.

Vous trouverez un schéma éclaté détaillé du boîtier sur les pages suivantes.

En las siguientes páginas también se incluye un diagrama de vista explotada de la transmisión.

Pos.-Nr. No. Numéro Número	**Ersatzteilnummer** | Manufacturer part number | Numéro de piéce du fabricant | Número de pieza del fabricante **Anzahl** | quantity | quantité | número			DE **Bezeichnung**	EN **Designation**	FR **Désignation**	ES **Designación**
	MU-FM Vario 120	MU-FM Vario 140	MU-FM Vario 160				
1	siehe Seite 34 | see page 34 | voir page 34 | ver página 34 1	1	1	**Getriebe**	gear box	Système d'entraînement	Caja de cambios
2	00050218 1	1	1	**Spannflansch**	clamping flange	Flasque de serrage	Brida de sujeción
3	00031314 1	1	1	**Spannflansch**	clamping flange	Flasque de serrage	Brida de sujeción
4	00043889 1	1	1	**Aufkleber 540 min-1**	label 540 min-1	Autocollant 540 min-1	Pegatina 540 min-1
4a	00043893 1	1	1	**Aufkleber 1000 min-1**	label 1000 min-1	Autocollant 1000 min-1	Pegatina 1000 min-1
4b	00043895 1	1	1	**Aufkleber 2000 min-1**	label 2000 min-1	Autocollant 2000 min-1	Pegatina 2000 min-1
4c	00050556 1	1	1	**Aufkleber 2200 min-1**	label 2200 min-1	Autocollant 2200 min-1	Pegatina 2200 min-1
4d	00043899 1	1	1	**Aufkleber 2500 min-1**	label 2500 min-1	Autocollant 2500 min-1	Pegatina 2500 min-1
5	00032940 1	1	1	**Schutzkappe**	protective cap	Capuchon de protec-tion	Cubierta protectora
6	00044552 1	1	1	**Schutztopf**	protective pot	Barillet de protection	Tapa de protección
7	00035246 4	4	4	**Verschlussstopfen**	sealing plug	Bouchon de fermeture	Tapón de cierre
8	00000904 4	4	4	**Schraube**	bolt	Vis	Tornillo
9	00043708 4	4	4	**Schraube**	bolt	Vis	Tornillo
10	00043601 4	4	4	**Schraube**	bolt	Vis	Tornillo
11	00043615 1	1	1	**Schraube**	bolt	Vis	Tornillo

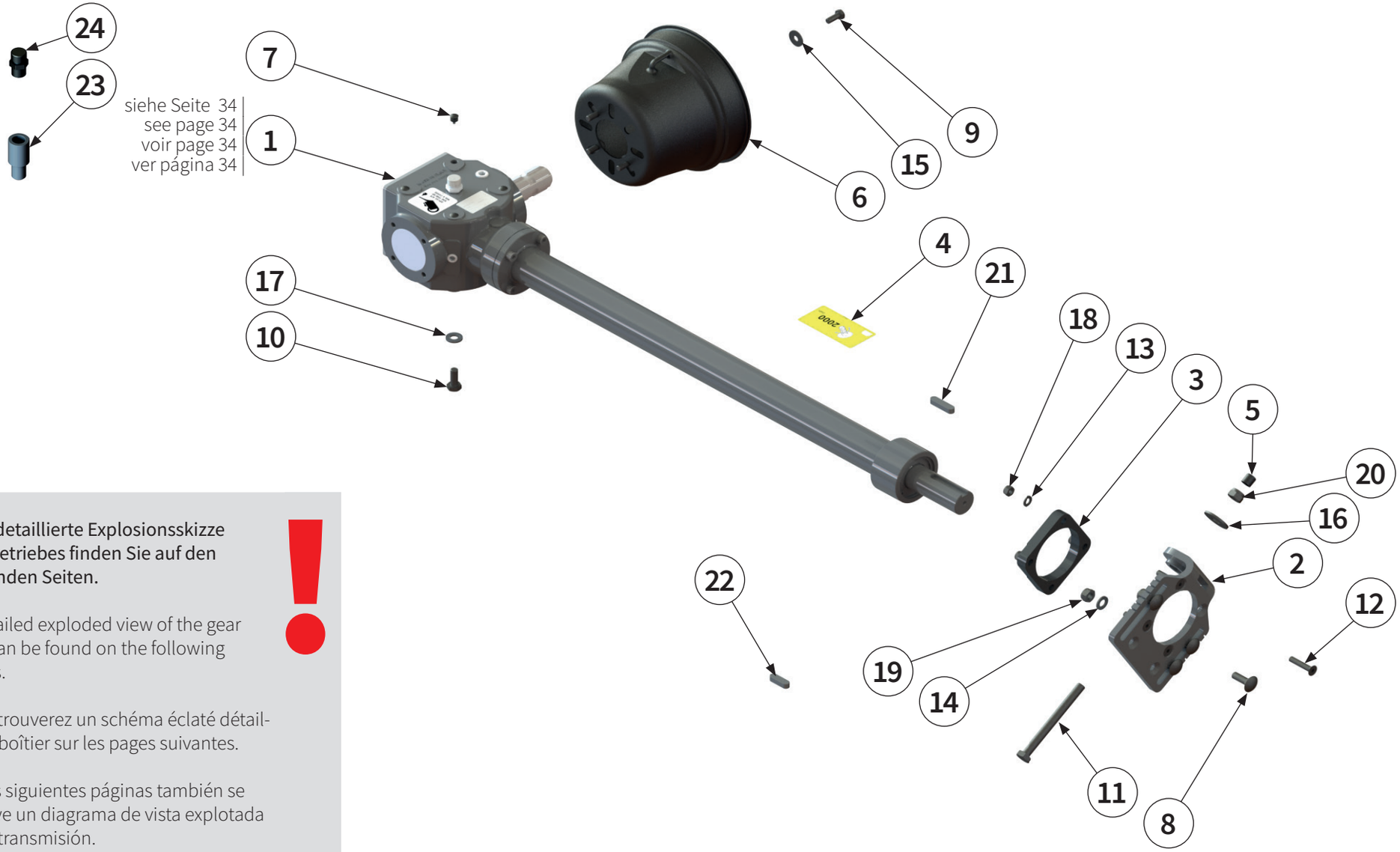

Eine detaillierte Explosionsskizze des Getriebes finden Sie auf den folgenden Seiten.

A detailed exploded view of the gear box can be found on the following pages.

Vous trouverez un schéma éclaté détaillé du boîtier sur les pages suivantes.

En las siguientes páginas también se incluye un diagrama de vista explotada de la transmisión.

Pos.-Nr. No. Numéro Número	Ersatzteilnummer | Manufacturer part number | Numéro de piéce du fabricant | Número de pieza del fabricante Anzahl | quantity | quantité | número			DE Bezeichnung	EN Designation	FR Désignation	ES Designación
	MU-FM Vario 120	MU-FM Vario 140	MU-FM Vario 160				
12	4	00043405 4	4	Schraube	bolt	Vis	Tornillo
13	4	00043249 4	4	Scheibe	washer	Disque	Arandela
14	4	00043232 4	4	Scheibe	washer	Disque	Arandela
15	4	00043286 4	4	Scheibe	washer	Disque	Arandela
16	1	00043282 1	1	Scheibe	washer	Disque	Arandela
17	4	00043766 4	4	Scheibe	washer	Disque	Arandela
18	4	00043191 4	4	Mutter	nut	Écrou	Tuerca
19	4	00043177 4	4	Mutter	nut	Écrou	Tuerca
20	1	00043178 1	1	Mutter	nut	Écrou	Tuerca
21	1	00043202 1	1	Passfeder	parallel key	Clavette	Chaveta de ajuste
22	1	00043201 1	1	Passfeder	parallel key	Clavette	Chaveta de ajuste
23	1	00041481 1	1	Verlängerung	extension	Rallonge	Prolongación
24	1	00043837 1	1	Getriebeentlüftung	gearbox breather	Boîte de vitesses reniflard	Respiradero del cambio

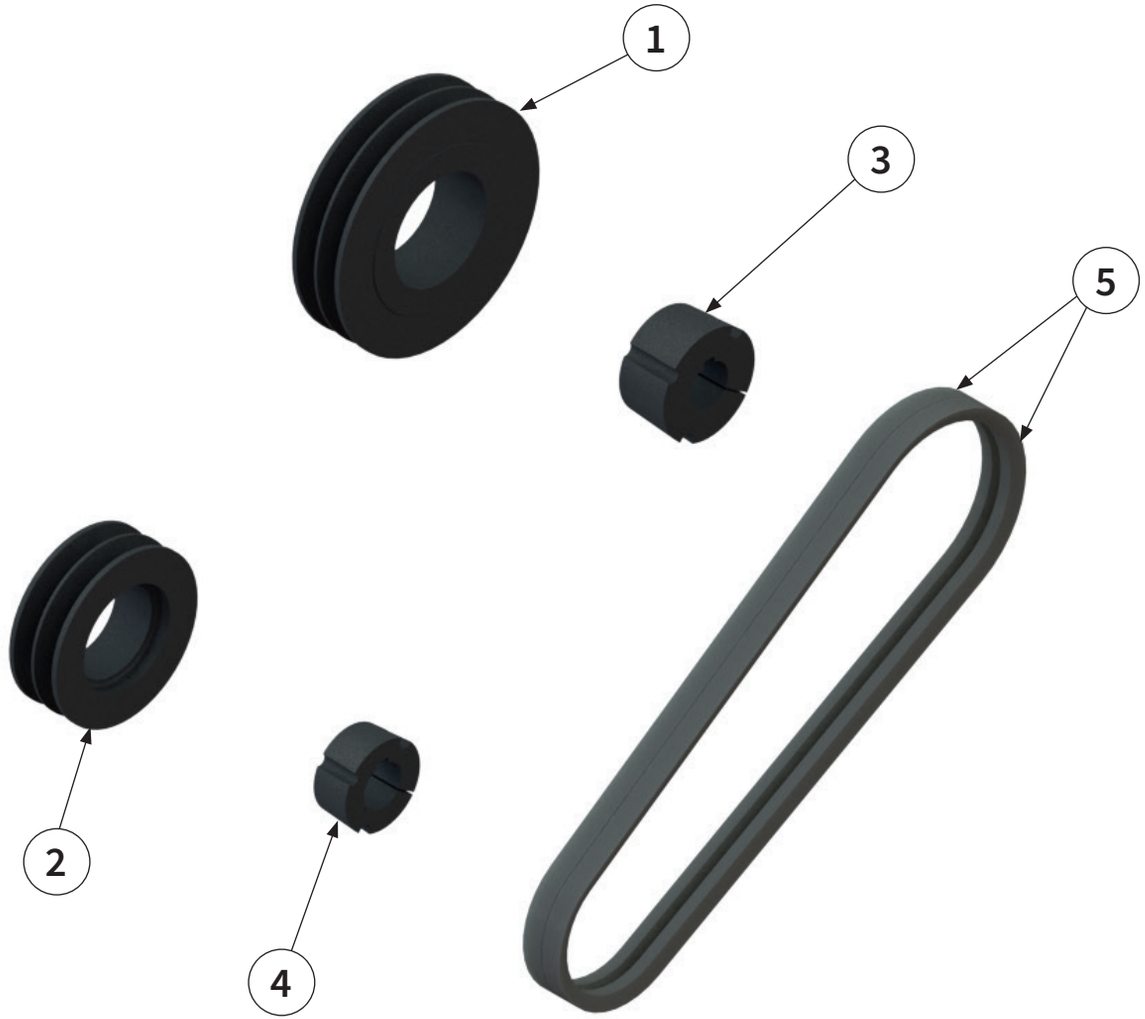
1
3
5
2
4

Pos.-Nr. No. Numéro Número	**Ersatzteilnummer** | Manufacturer part number | Numéro de piéce du fabricant | Número de pieza del fabricante **Anzahl** | quantity | quantité | número			DE **Bezeichnung**	EN **Designation**	FR **Désignation**	ES **Designación**
	MU-FM Vario 120	MU-FM Vario 140	MU-FM Vario 160				
Getriebe-Eingangsdrehzahl | Input speed | Vitesse d`entree | Velocidad entrada | **540 min-1**							
1	1	00044023 1	1	**Riemenscheibe**	belt pulley	Poulie	Polea
2	1	00044005 1	1	**Riemenscheibe**	belt pulley	Poulie	Polea
3	1	00044049 1	1	**Spannbuchse**	clamping bush	Douille de serrage	Manguito de sujeción
4	1	00001093 1	1	**Spannbuchse**	clamping bush	Douille de serrage	Manguito de sujeción
5	2	00043989 2	2	**Keilriemen**	V-belt	Courroie trapézoïdale	Correa trapezoidal
Getriebe-Eingangsdrehzahl | Input speed | Vitesse d`entree | Velocidad entrada | **1000 min-1**							
1	1	00044020 1	1	**Riemenscheibe**	belt pulley	Poulie	Polea
2	1	00044007 1	1	**Riemenscheibe**	belt pulley	Poulie	Polea
3	1	00044049 1	1	**Spannbuchse**	clamping bush	Douille de serrage	Manguito de sujeción
4	1	00005570 1	1	**Spannbuchse**	clamping bush	Douille de serrage	Manguito de sujeción
5	2	00043989 2	2	**Keilriemen**	V-belt	Courroie trapézoïdale	Correa trapezoidal
Getriebe-Eingangsdrehzahl | Input speed | Vitesse d`entree | Velocidad entrada | **2000 min-1**							
1	1	00044016 1	1	**Riemenscheibe**	belt pulley	Poulie	Polea
2	1	00044007 1	1	**Riemenscheibe**	belt pulley	Poulie	Polea
3	1	00044049 1	1	**Spannbuchse**	clamping bush	Douille de serrage	Manguito de sujeción

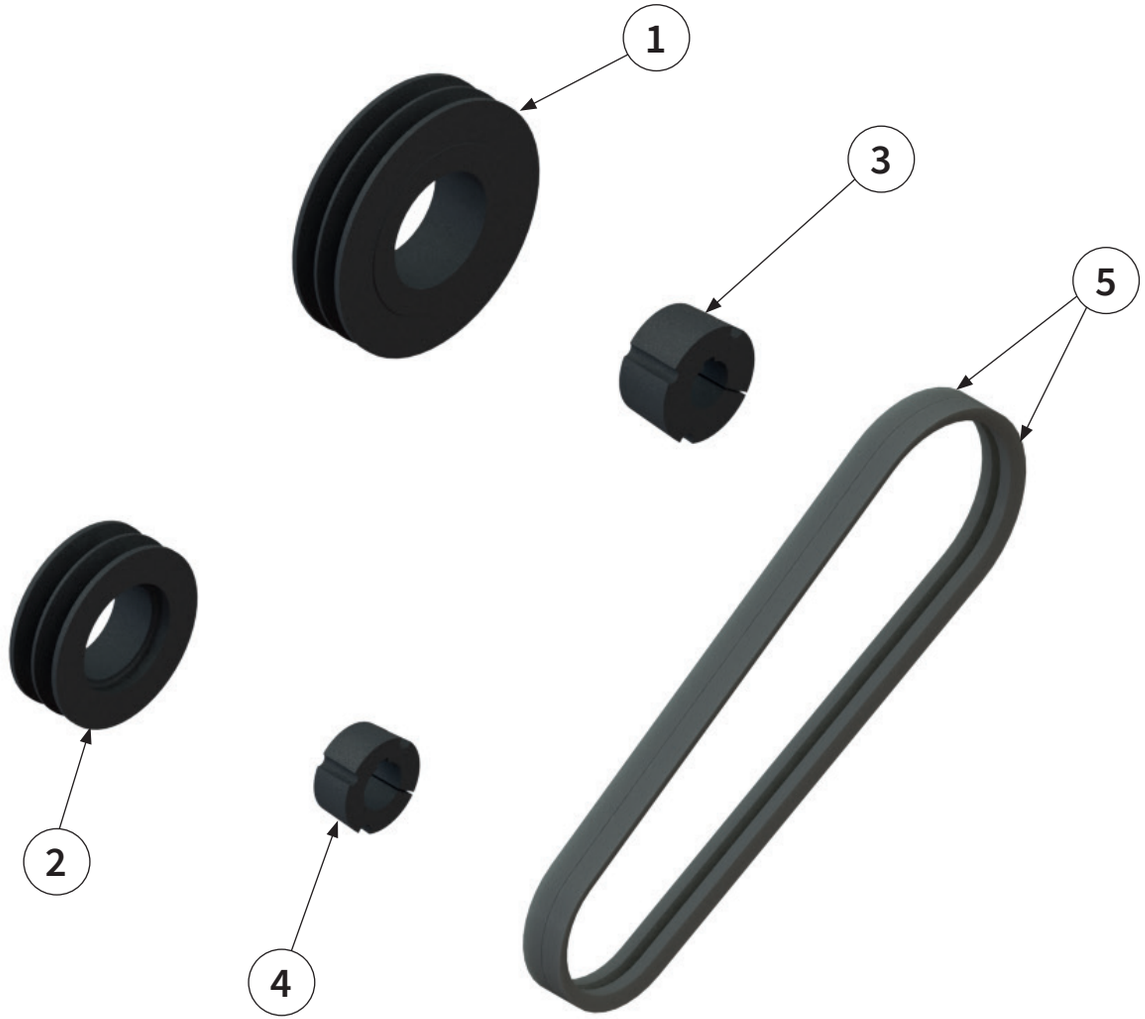
1
3
5
2
4

Pos.-Nr. No. Numéro Número	**Ersatzteilnummer** | Manufacturer part number | Numéro de piéce du fabricant | Número de pieza del fabricante **Anzahl** | quantity | quantité | número			DE **Bezeichnung**	EN **Designation**	FR **Désignation**	ES **Designación**
	MU-FM Vario 120	MU-FM Vario 140	MU-FM Vario 160				
4	1	00005570 1	1	**Spannbuchse**	clamping bush	Douille de serrage	Manguito de sujeción
5	2	00043989 2	2	**Keilriemen**	V-belt	Courroie trapézoïdale	Correa trapezoidal
Getriebe-Eingangsdrehzahl | Input speed | Vitesse d`entree | Velocidad entrada | **2200 min-1**							
1	1	00044015 1	1	**Riemenscheibe**	belt pulley	Poulie	Polea
2	1	00044007 1	1	**Riemenscheibe**	belt pulley	Poulie	Polea
3 + 4	2	00005570 2	2	**Spannbuchse**	clamping bush	Douille de serrage	Manguito de sujeción
5	2	00043989 2	2	**Keilriemen**	V-belt	Courroie trapézoïdale	Correa trapezoidal
Getriebe-Eingangsdrehzahl | Input speed | Vitesse d`entree | Velocidad entrada | **2500 min-1**							
1	1	00044011 1	1	**Riemenscheibe**	belt pulley	Poulie	Polea
2	1	00044007 1	1	**Riemenscheibe**	belt pulley	Poulie	Polea
3 + 4	2	00005570 2	2	**Spannbuchse**	clamping bush	Douille de serrage	Manguito de sujeción
5	2	00045382 2	2	**Keilriemen**	V-belt	Courroie trapézoïdale	Correa trapezoidal

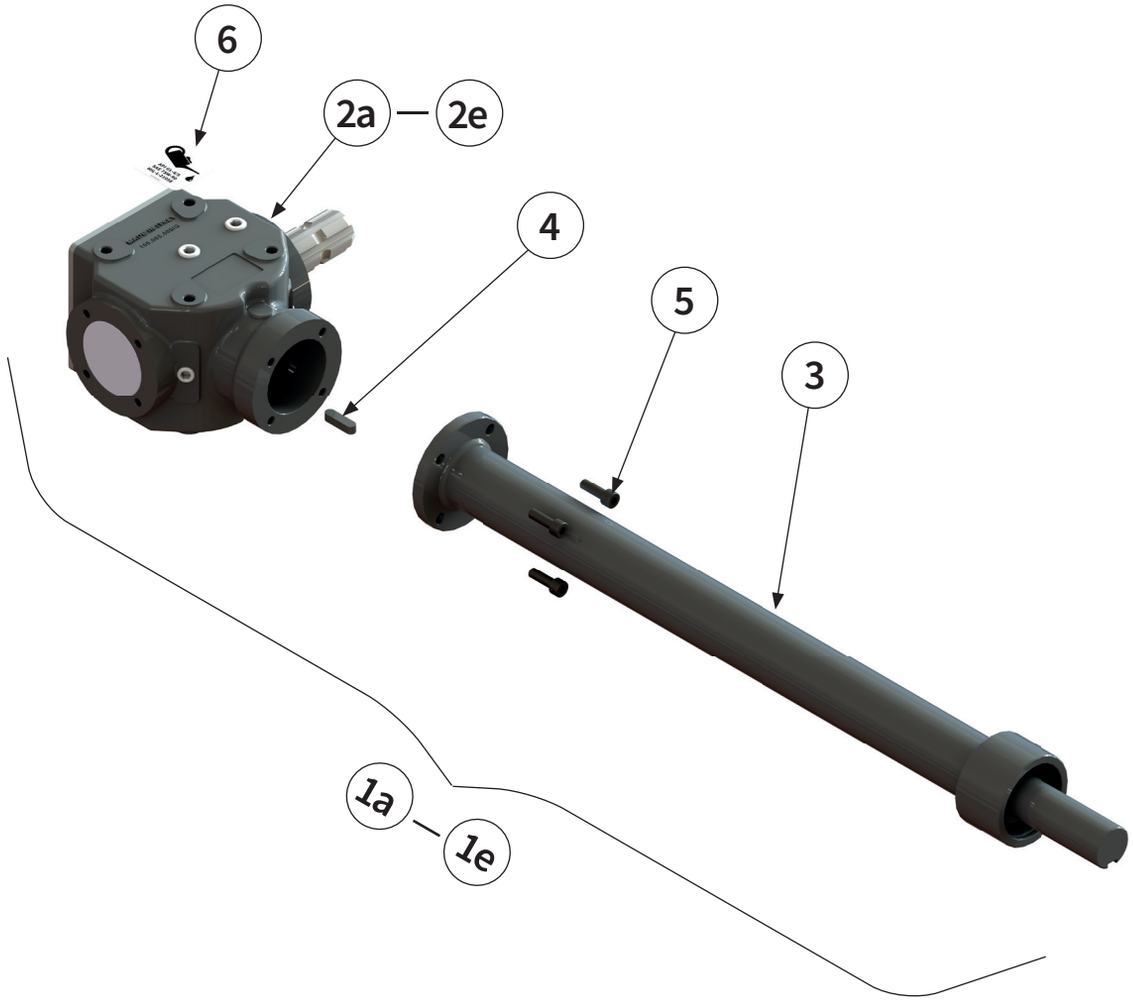

BAUGRUPPE GETRIEBE | Assembly group gear box |
Sous-ensemble Système d'entraînement | Grupo de montaje Cambio |

Pos.-Nr. No. Numéro Número	**Ersatzteilnummer** | Manufacturer part number | Numéro de piéce du fabricant | Número de pieza del fabricante **Anzahl** | quantity | quantité | número			DE **Bezeichnung**	EN **Designation**	FR **Désignation**	ES **Designación**
	MU-FM Vario 120	MU-FM Vario 140	MU-FM Vario 160				
	Getriebe-Eingangsdrehzahl | Input speed | Vitesse d`entree | Velocidad entrada | **540 min-1**						
1a	**00051537** BRM M20 1:2,78 630 rechts 1	**00051217** BRM M20 1:2,78 730 rechts 1	**00050468** BRM M20 1:2,78 830 rechts 1	**Getriebe kpl.**	gear box	Système d'entraînement	Cambio
2a	**00046662** 1	1	1	**Getriebe**	gear box	Système d'entraînement	Cambio
3	**00047809** 1	**00046993** 1	**00043987** 1	**Verlängerungswelle**	extension shaft	Arbre de rallonge	Eje de prolongación
4	**00043223** 1	1	1	**Passfeder**	parallel key	Clavette	Chaveta de ajuste
5	**00043462** 4	4	4	**Schraube**	bolt	Vis	Tornillo
6	**00044088** 1	1	1	**Aufkleber**	label	Autocollant	Pegatina
	Getriebe-Eingangsdrehzahl | Input speed | Vitesse d`entree | Velocidad entrada | **1000 min-1**						
1b	**00049733** BRM M20 1:1,9 630 1	**00049730** BRM M20 1:1,9 730 1	**00050460** BRM M20 1:1,9 830 1	**Getriebe kpl.**	gear box	Système d'entraînement	Cambio
2b	**00043951** 1	1	1	**Getriebe**	gear box	Système d'entraînement	Cambio
1c	**00049553** BRM M20 1:1,9 630 rechts 1	**00049692** BRM M20 1:1,9 730 rechts 1	**00049524** BRM M20 1:1,9 830 rechts 1	**Getriebe kpl.**	gear box	Système d'entraînement	Cambio
2c	**00047797** 1	1	1	**Getriebe**	gear box	Système d'entraînement	Cambio
3	**00047809** 1	**00046993** 1	**00043987** 1	**Verlängerungswelle**	extension shaft	Arbre de rallonge	Eje de prolongación
4	**00043223** 1	1	1	**Passfeder**	parallel key	Clavette	Chaveta de ajuste
5	**00043462** 4	4	4	**Schraube**	bolt	Vis	Tornillo
6	**00044088** 1	1	1	**Aufkleber**	label	Autocollant	Pegatina

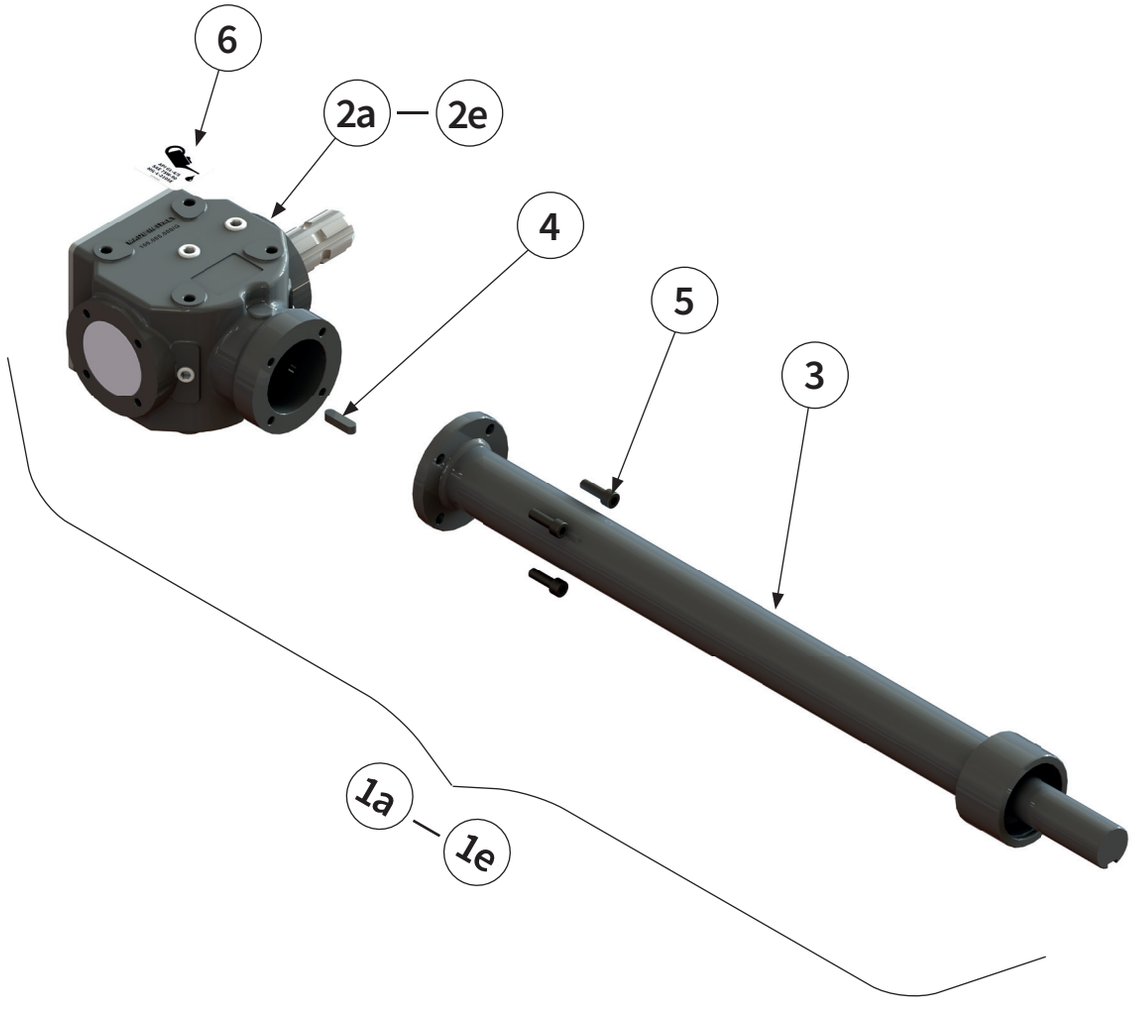

BAUGRUPPE GETRIEBE | Assembly group gear box |
Sous-ensemble Système d'entraînement | Grupo de montaje Cambio |

Pos.-Nr. No. Numéro Número	**Ersatzteilnummer** | Manufacturer part number | Numéro de piéce du fabricant | Número de pieza del fabricante **Anzahl** | quantity | quantité | número			DE **Bezeichnung**	EN **Designation**	FR **Désignation**	ES **Designación**
	MU-FM Vario 120	MU-FM Vario 140	MU-FM Vario 160				
	Getriebe-Eingangsdrehzahl | Input speed | Vitesse d`entree | Velocidad entrada | **2000/ 2200/ 2500 min-1**						
1d	00051529 BRM R20 1:1 630 1	00051226 BRM R20 1:1 730 1	00050211 BRM R20 1:1 830 1	**Getriebe kpl.**	gear box	Système d'entraînement	Cambio
2d	00043955 1	1	1	**Getriebe**	gear box	Système d'entraînement	Cambio
1e	00051531 BRM R20 1:1 630 rechts 1	00051234 BRM R20 1:1 730 rechts 1	00050243 BRM R20 1:1 830 rechts 1	**Getriebe kpl.**	gear box	Système d'entraînement	Cambio
2e	00043956 1	1	1	**Getriebe**	gear box	Système d'entraînement	Cambio
3	00047809 1	00046993 1	00043987 1	**Verlängerungswelle**	extension shaft	Arbre de rallonge	Eje de prolongación
4	00043223 1	1	1	**Passfeder**	parallel key	Clavette	Chaveta de ajuste
5	00043462 4	4	4	**Schraube**	bolt	Vis	Tornillo
6	00044088 1	1	1	**Aufkleber**	label	Autocollant	Pegatina

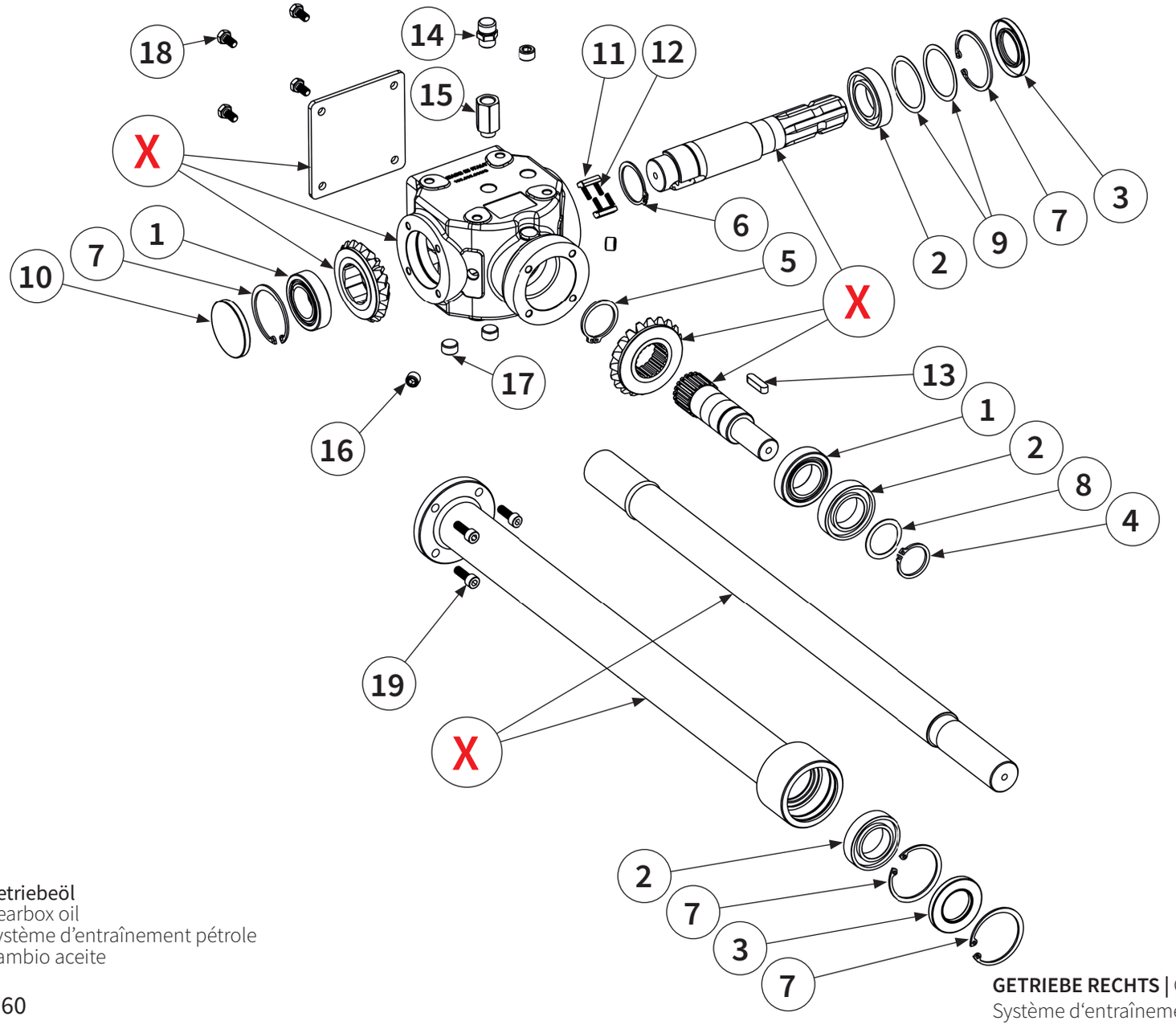

20 → Getriebeöl
Gearbox oil
Système d'entraînement pétrole
Cambio aceite

GETRIEBE RECHTS | Gear box on the right |
Système d'entraînement á droite | Cambio a la derecha |

Pos.-Nr. No. Numéro Número	**Ersatzteilnummer** | Manufacturer part number | Numéro de piéce du fabricant | Número de pieza del fabricante **Anzahl** | quantity | quantité | número			DE **Bezeichnung**	EN **Designation**	FR **Désignation**	ES **Designación**
	MU-FM Vario 120	MU-FM Vario 140	MU-FM Vario 160				
1	2	40009876 2	2	**Lager**	bearing	Palier	Cojinete
2	3	90202160 3	3	**Lager**	bearing	Palier	Cojinete
3	2	00043802 2	2	**Wellendichtring**	shaft seal	Baque d´levre	Retén de eye
4	1	90490010 1	1	**Sicherungsring**	circlip	Bague de sécurité	Anillo de seguridad
5	**1**	00043740 **1**	**1**	**Sicherungsring**	circlip	Bague de sécurité	Anillo de seguridad
6	**1**	00043738 **1**	**1**	**Sicherungsring**	circlip	Bague de sécurité	Anillo de seguridad
7	4	00043758 4	4	**Sicherungsring**	circlip	Bague de sécurité	Anillo de seguridad
8	1	00043291 1	1	**Distanzscheibe**	spacer	Disque d'écartement	Arandela distanciadora
9	2	90202130 2	2	**Distanzscheibe**	spacer	Disque d'écartement	Arandela distanciadora
10	1	90202050 1	1	**Verschlussdeckel**	cap	Couvercie de fermeture	Tapa de cierre
11	2	90202200 2	2	**Sperrklinke**	locking pawl	Cliquet d'arrêt roue libre	Trinquete de bloqueo rueda libre
12	4	90623021 4	4	**Feder**	spring	Ressort	Resorte
X	**Teile einzeln vom Hersteller nicht lieferbar** | Parts from the manufacturer cannot be supplied individually | Pièces non livrables séparément par le fabricant | El fabricante no suministra piezas individuales |						

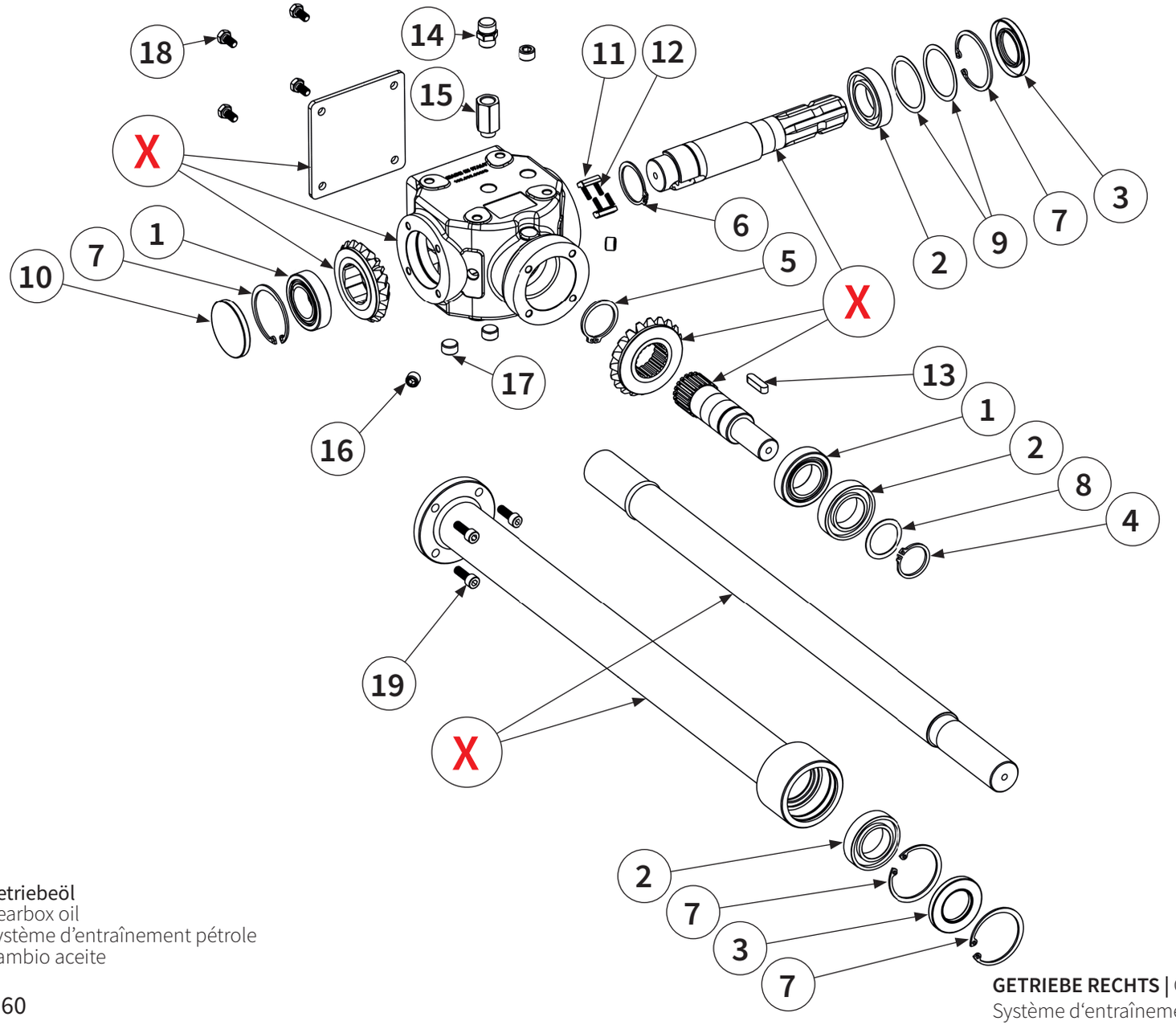

20 → Getriebeöl
Gearbox oil
Système d'entraînement pétrole
Cambio aceite

GETRIEBE RECHTS | Gear box on the right |
Système d'entraînement á droite | Cambio a la derecha |

Pos.-Nr. No. Numéro Número	**Ersatzteilnummer** | Manufacturer part number | Numéro de piéce du fabricant | Número de pieza del fabricante **Anzahl** | quantity | quantité | número			DE **Bezeichnung**	EN **Designation**	FR **Désignation**	ES **Designación**
	MU-FM Vario 120	MU-FM Vario 140	MU-FM Vario 160				
13	00043224 1	00043224 1	00043224 1	**Passfeder**	parallel key	Clavette	Chaveta de ajuste
14	00043837 1	00043837 1	00043837 1	**Getriebeentlüftung**	gearbox breather	Boîte de vitesses reniflard	Respiradero del cambio
15	90120024 1	90120024 1	90120024 1	**Verlängerung**	extension	Rallonge	Prolongación
16	90310018 2	90310018 2	90310018 2	**Ablass-kontrollschraube**	drain check screw	Vis de contrôle de vidange	Tornillo de retención de drenaje
17	90623017 3	90623017 3	90623017 3	**Ablass-kontrollschraube**	drain check screw	Vis de contrôle de vidange	Tornillo de retención de drenaje
18	00043707 4	00043707 4	00043707 4	**Schraube**	bolt	Vis	Tornillo
19	00043462 4	00043462 4	00043462 4	**Schraube**	bolt	Vis	Tornillo
20	40008825 1	40008825 1	40008825 1	**Getriebeöl**	gearbox oil	Système d'entraîne-ment pétrole	Cambio aceite
20a	0,7l	0,7l	0,7l	**Füllmenge**	filling quantity	Quantité d'huile	Cantidad de llenado
X	**Teile einzeln vom Hersteller nicht lieferbar** | Parts from the manufacturer cannot be supplied individually | Pièces non livrables séparément par le fabricant | El fabricante no suministra piezas individuales |						

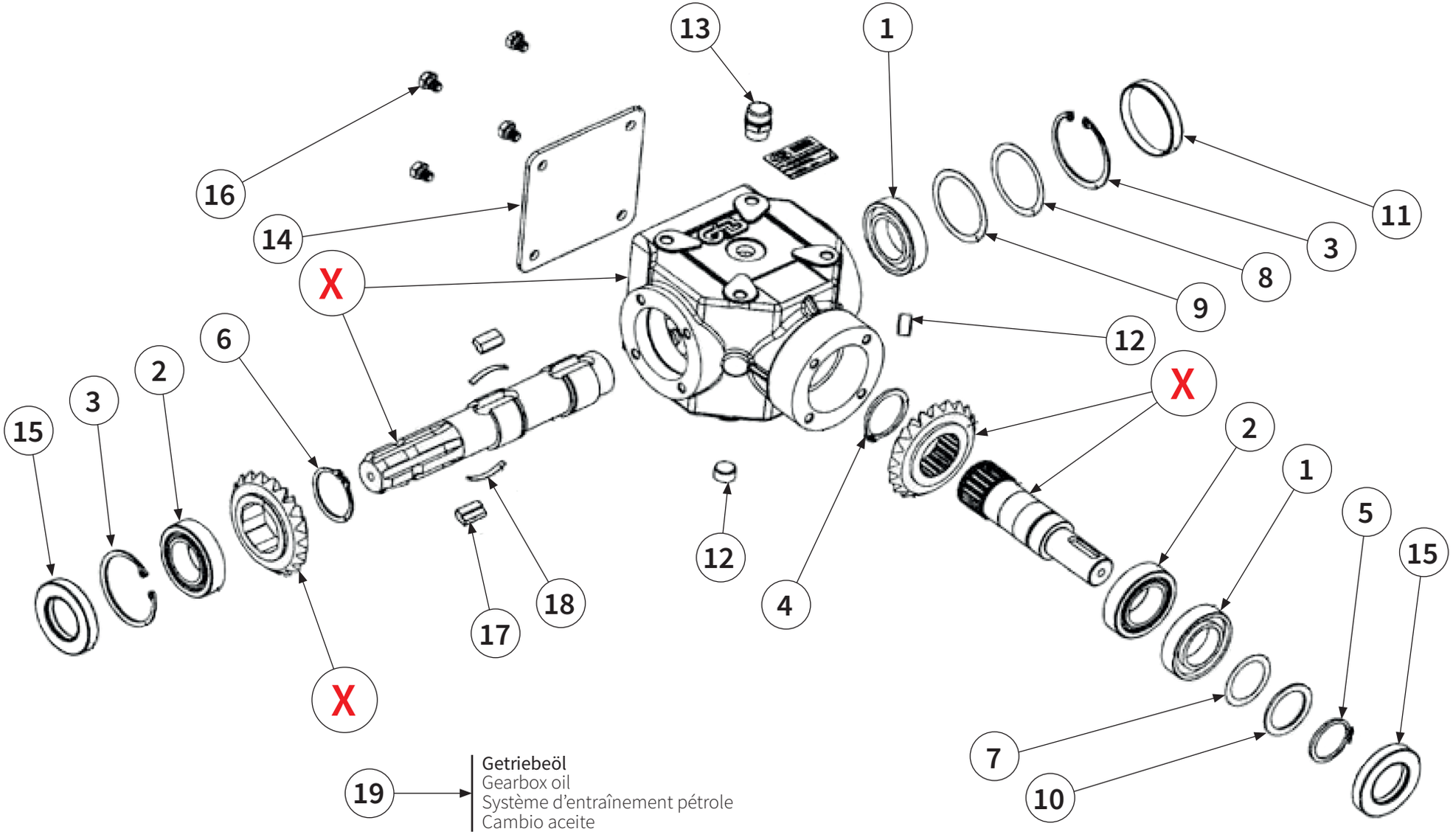

GETRIEBE LINKS | Gear box on the left |
Système d'entraînement á gauche | Cambio a la izquerda |

Pos.-Nr. No. Numéro Número	**Ersatzteilnummer** | Manufacturer part number | Numéro de piéce du fabricant | Número de pieza del fabricante **Anzahl** | quantity | quantité | número			DE **Bezeichnung**	EN **Designation**	FR **Désignation**	ES **Designación**
	MU-FM Vario 120	MU-FM Vario 140	MU-FM Vario 160				
1	2	90202160 2	2	**Lager**	bearing	Palier	Cojinete
2	2	40009876 2	2	**Lager**	bearing	Palier	Cojinete
3	2	00043758 2	2	**Sicherungsring**	circlip	Bague de sécurité	Anillo de seguridad
4	1	00043736 1	1	**Sicherungsring**	circlip	Bague de sécurité	Anillo de seguridad
5	1	00043734 1	1	**Sicherungsring**	circlip	Bague de sécurité	Anillo de seguridad
6	1	00043738 1	1	**Sicherungsring**	circlip	Bague de sécurité	Anillo de seguridad
7	1	90202110 1	1	**Distanzscheibe**	spacer	Disque d'écartement	Arandela distanciadora
8	1	90202120 1	1	**Distanzscheibe**	spacer	Disque d'écartement	Arandela distanciadora
9	1	90202130 1	1	**Distanzscheibe**	spacer	Disque d'écartement	Arandela distanciadora
10	1	90202230 1	1	**Distanzscheibe**	spacer	Disque d'écartement	Arandela distanciadora
11	1	90202050 1	1	**Verschlussdeckel**	cap	Couvercie de fermeture	Tapa de cierre
X	**Teile einzeln vom Hersteller nicht lieferbar** | Parts from the manufacturer cannot be supplied individually | Pièces non livrables séparément par le fabricant | El fabricante no suministra piezas individuales |						

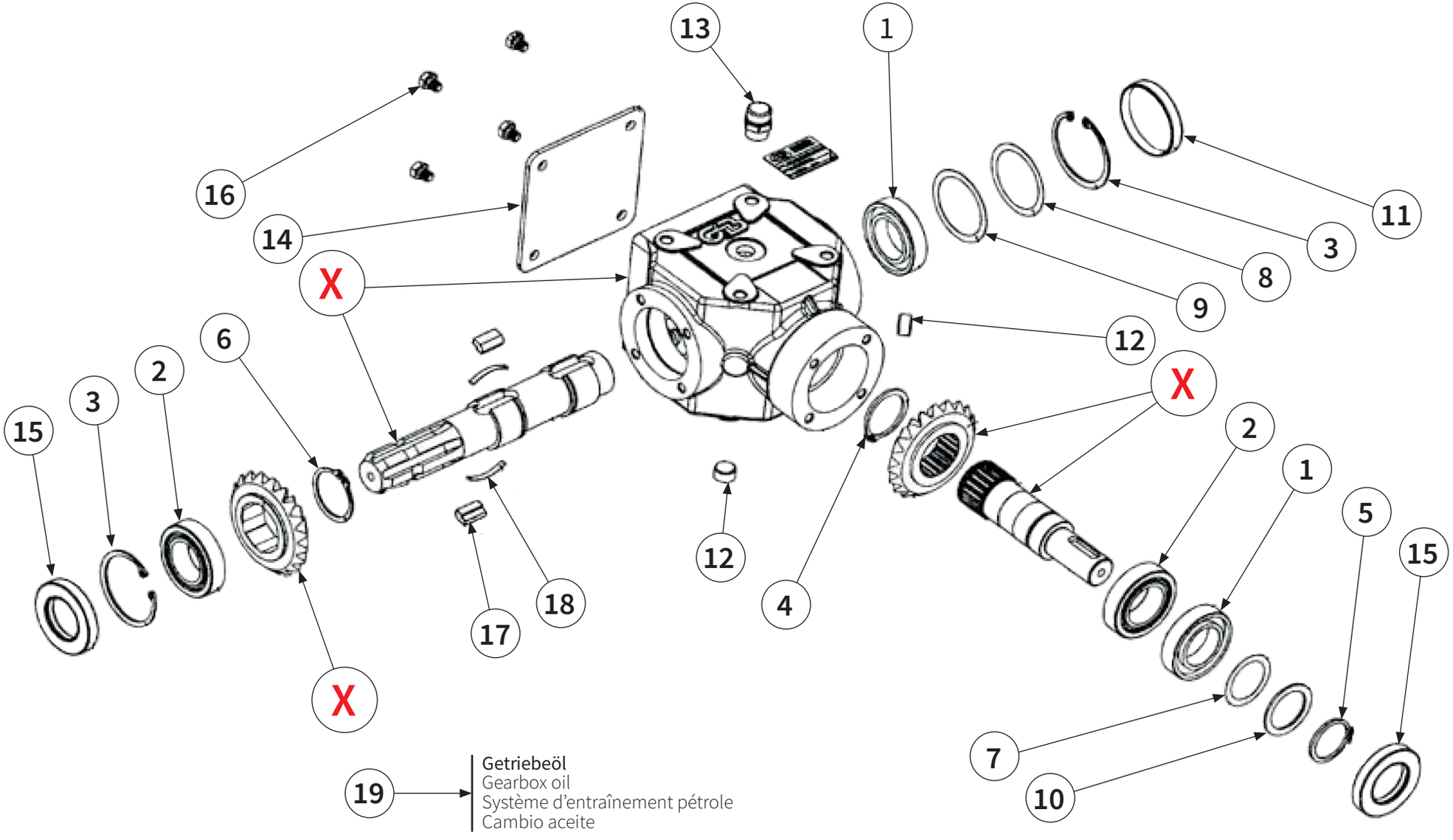

GETRIEBE LINKS | Gear box on the left |
Système d'entraînement á gauche | Cambio a la izquerda |

Pos.-Nr. No. Numéro Número	**Ersatzteilnummer** | Manufacturer part number | Numéro de piéce du fabricant | Número de pieza del fabricante **Anzahl** | quantity | quantité | número			DE **Bezeichnung**	EN **Designation**	FR **Désignation**	ES **Designación**
	MU-FM Vario 120	MU-FM Vario 140	MU-FM Vario 160				
12	90623017 2	90623017 2	90623017 2	**Ablass-kontrollschraube**	drain check screw	Vis de contrôle de vidange	Tornillo de retención de drenaje
13	00043837 1	00043837 1	00043837 1	**Getriebeentlüftung**	gearbox breather	Boîte de vitesses reniflard	Respiradero del cambio
14	90202060 1	90202060 1	90202060 1	**Verschlussdeckel**	cap	Couvercie de fermeture	Tapa de cierre
15	00043801 2	00043801 2	00043801 2	**Wellendichtring**	shaft seal	Baque d´levre	Retén de eye
16	90202150 4	90202150 4	90202150 4	**Schraube**	bolt	Vis	Tornillo
17	90202200 2	90202200 2	90202200 2	**Sperrklinke**	locking pawl	Cliquet d'arrêt roue libre	Trinquete de bloqueo rueda libre
18	90490025 2	90490025 2	90490025 2	**Feder**	spring	Ressort	Resorte
19	40008825 1	40008825 1	40008825 1	**Getriebeöl**	gearbox oil	Système d'entraîne-ment pétrole	Cambio aceite
19a	0,7l	0,7l	0,7l	**Füllmenge**	filling quantity	Quantité d'huile	Cantidad de llenado
X	**Teile einzeln vom Hersteller nicht lieferbar** | Parts from the manufacturer cannot be supplied individually | Pièces non livrables séparément par le fabricant | El fabricante no suministra piezas individuales |						

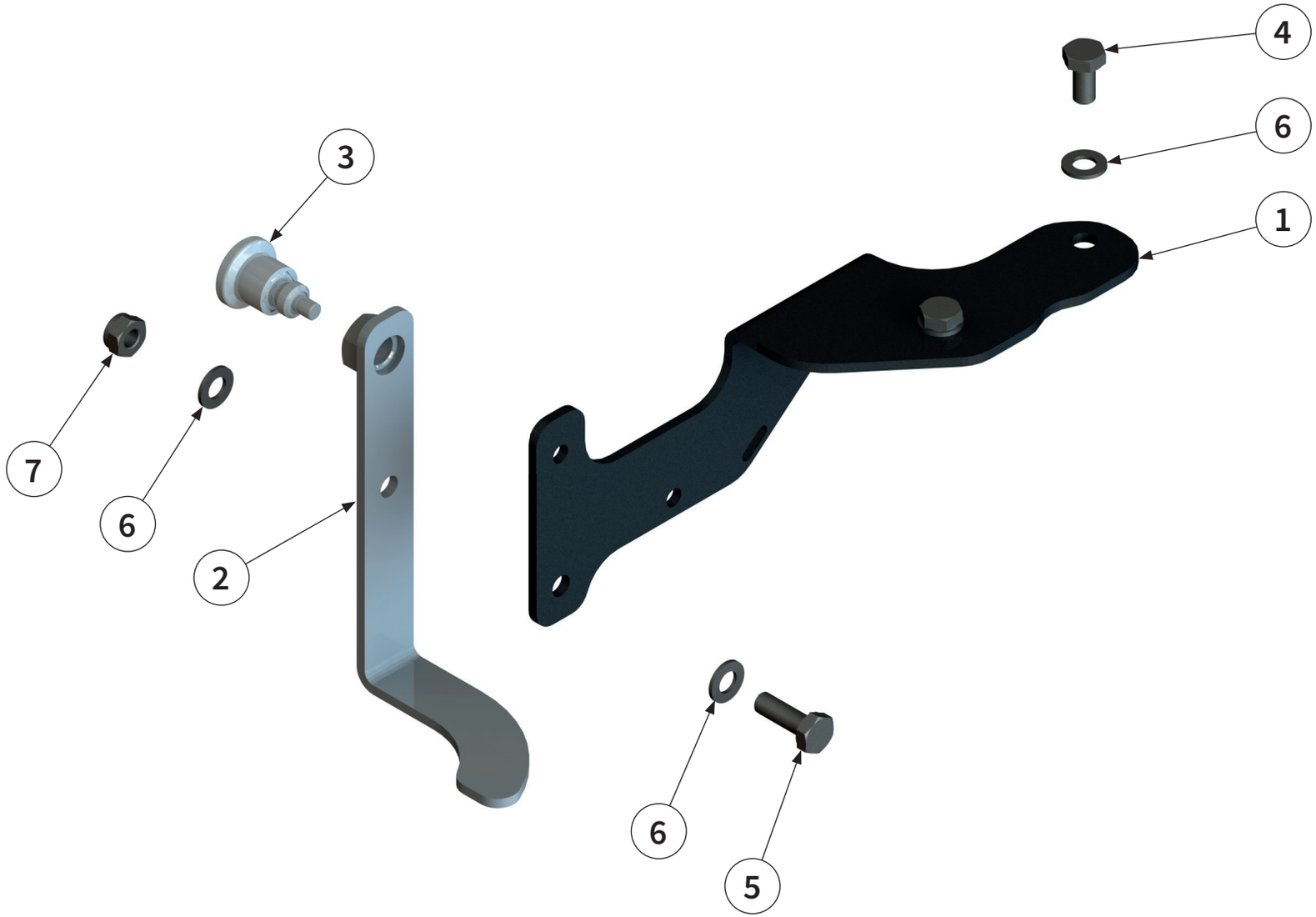

GELENKWELLENHALTER | PTO shaft holder |
Support d'arbre à cardan | Soporte del árbol articulado |

Pos.-Nr. No. Numéro Número	**Ersatzteilnummer** | Manufacturer part number | Numéro de piéce du fabricant | Número de pieza del fabricante **Anzahl** | quantity | quantité | número			DE **Bezeichnung**	EN **Designation**	FR **Désignation**	ES **Designación**
	MU-FM Vario 120	MU-FM Vario 140	MU-FM Vario 160				
1	00034160 1	00034160 1	00034160 1	**Halter**	holder	Support	Soporte
2	00034162 1	00034162 1	00034162 1	**Getriebehalter**	gear box holder	Support de transmis-sion	Soporte del cambio
3	00017113 1	00017113 1	00017113 1	**Rastriegel**	stop bolt	Boulon d'arrêt	Perno de retención
4	00043600 2	00043600 2	00043600 2	**Schraube**	bolt	Vis	Tornillo
5	00043602 1	00043602 1	00043602 1	**Schraube**	bolt	Vis	Tornillo
6	00043232 4	00043232 4	00043232 4	**Scheibe**	washer	Disque	Arandela
7	00043177 1	00043177 1	00043177 1	**Mutter**	nut	Écrou	Tuerca

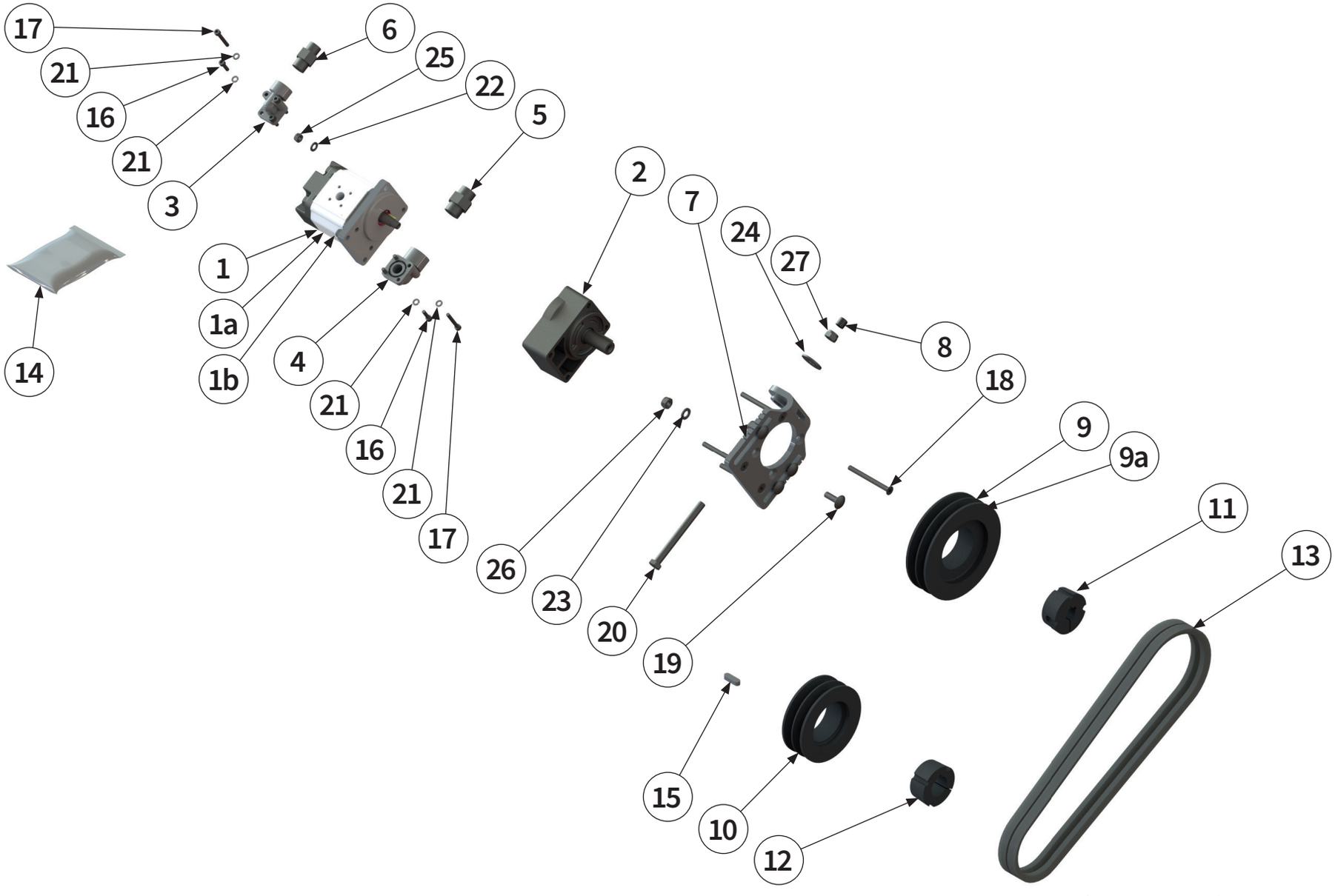

HYDROANTRIEB | Hydraulic drive |
Entraînement hydraulique | Accionamiento hidráulico |

Pos.-Nr. No. Numéro Número	**Ersatzteilnummer** | Manufacturer part number | Numéro de piéce du fabricant | Número de pieza del fabricante **Anzahl** | quantity | quantité | número			DE **Bezeichnung**	EN **Designation**	FR **Désignation**	ES **Designación**
	MU-FM Vario 120	MU-FM Vario 140	MU-FM Vario 160				
1	1	00015679 1	1	**Hydraulikmotor**	hydraulic motor	Moteur hydraulique	Motor hidráulico
	Volumina | volume |	volume | el volumen |	**= 17 ccm/U**				
1a	1	00015680 1	1	**Hydraulikmotor**	hydraulic motor	Moteur hydraulique	Motor hidráulico
	Volumina | volume |	volume | el volumen |	**= 20 ccm/U**				
1b	1	00017440 1	1	**Hydraulikmotor**	hydraulic motor	Moteur hydraulique	Motor hidráulico
	Volumina | volume |	volume | el volumen |	**= 26 ccm/U**				
2	1	00015678 1	1	**Vorsatzlager**	attachment bearing	Palier avant	Cojinete antepuesto
3	1	00015682 1	1	**Flansch**	flange	Bride	Brida
4	1	00015684 1	1	**Flansch**	flange	Bride	Brida
5	1	00015669 1	1	**Verschraubung**	threaded connection	Raccord à vis	Unión atornillada
6	1	00015668 1	1	**Verschraubung**	threaded connection	Raccord à vis	Unión atornillada
7	1	00050218 1	1	**Spannflansch**	clamping flange	Flasque de serrage	Brida de sujeción
8	1	00032940 1	1	**Schutzkappe**	protective cap	Capuchon de protec-tion	Cubierta protectora
9	1	00017144 1	1	**Riemenscheibe**	belt pulley	Poulie	Polea
9a	1	00017115 1	1	**Riemenscheibe**	belt pulley	Poulie	Polea
10	1	00044007 1	1	**Riemenscheibe**	belt pulley	Poulie	Polea
11	1	00008140 1	1	**Spannbuchse**	clamping bush	Douille de serrage	Manguito de sujeción

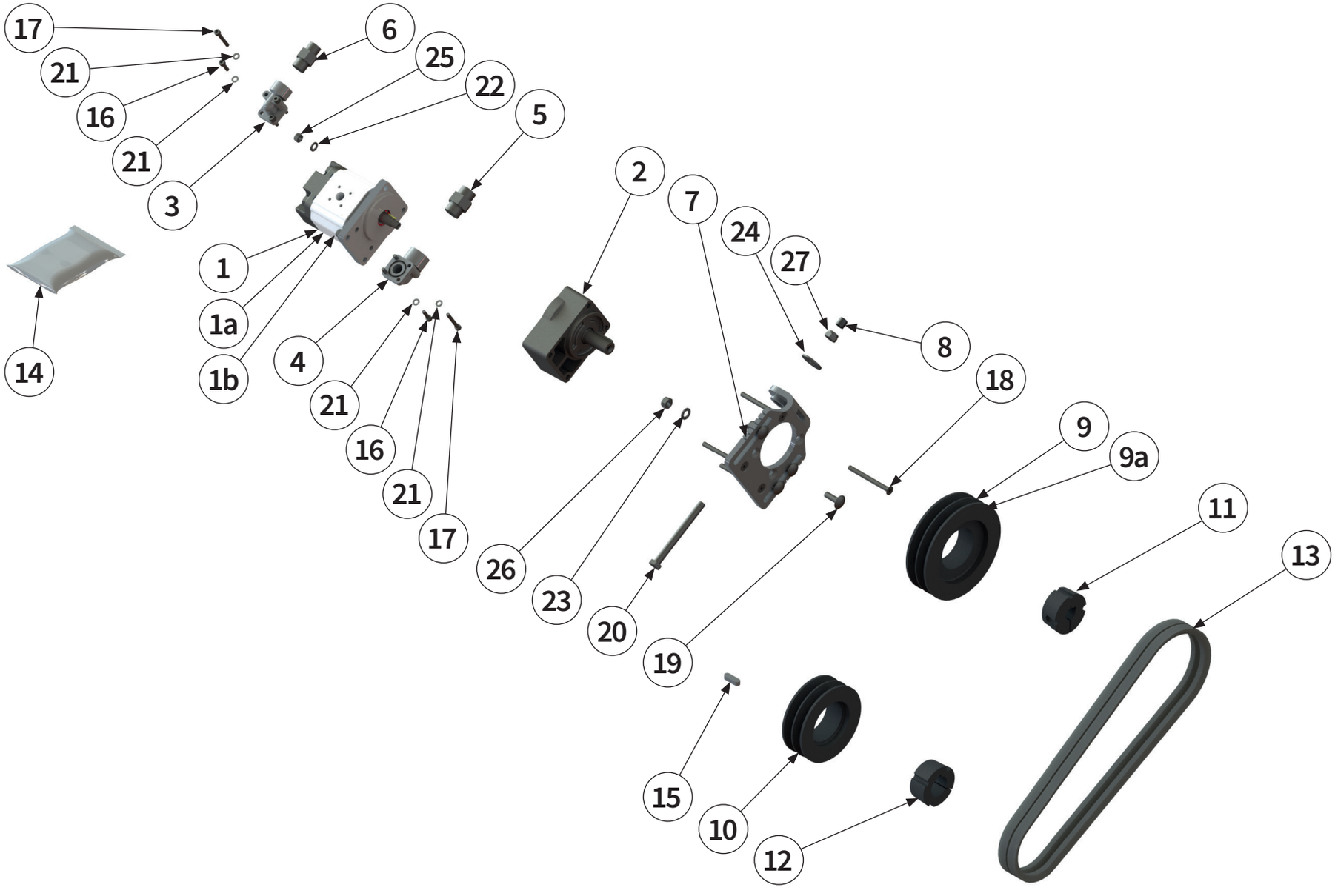

HYDROANTRIEB | Hydraulic drive |
Entraînement hydraulique | Accionamiento hidráulico |

Pos.-Nr. No. Numéro Número	**Ersatzteilnummer** | Manufacturer part number | Numéro de piéce du fabricant | Número de pieza del fabricante **Anzahl** | quantity | quantité | número			DE **Bezeichnung**	EN **Designation**	FR **Désignation**	ES **Designación**
	MU-FM Vario 120	MU-FM Vario 140	MU-FM Vario 160				
12	1	00005570 1	1	**Spannbuchse**	clamping bush	Douille de serrage	Manguito de sujeción
13	2	00045382 2	2	**Keilriemen**	V-belt	Courroie trapézoïdale	Correa trapezoidal
14	1	00044203 1	1	**Dichtsatz**	packet seal	Kit d'étanchéité	Juego de estanque-ización
15	1	00043201 1	1	**Passfeder**	parallel key	Clavette	Chaveta de ajuste
16	4	00043448 4	4	**Schraube**	bolt	Vis	Tornillo
17	4	00043452 4	4	**Schraube**	bolt	Vis	Tornillo
18	4	00008123 4	4	**Schraube**	bolt	Vis	Tornillo
19	4	00000904 4	4	**Schraube**	bolt	Vis	Tornillo
20	1	00043615 1	1	**Schraube**	bolt	Vis	Tornillo
21	8	00043230 8	8	**Scheibe**	washer	Disque	Arandela
22	4	00043249 4	4	**Scheibe**	washer	Disque	Arandela
23	4	00043232 4	4	**Scheibe**	washer	Disque	Arandela
24	1	00043282 1	1	**Scheibe**	washer	Disque	Arandela
25	4	00043191 4	4	**Mutter**	nut	Écrou	Tuerca
26	4	00043177 4	4	**Mutter**	nut	Écrou	Tuerca
27	1	00043178 1	1	**Mutter**	nut	Écrou	Tuerca

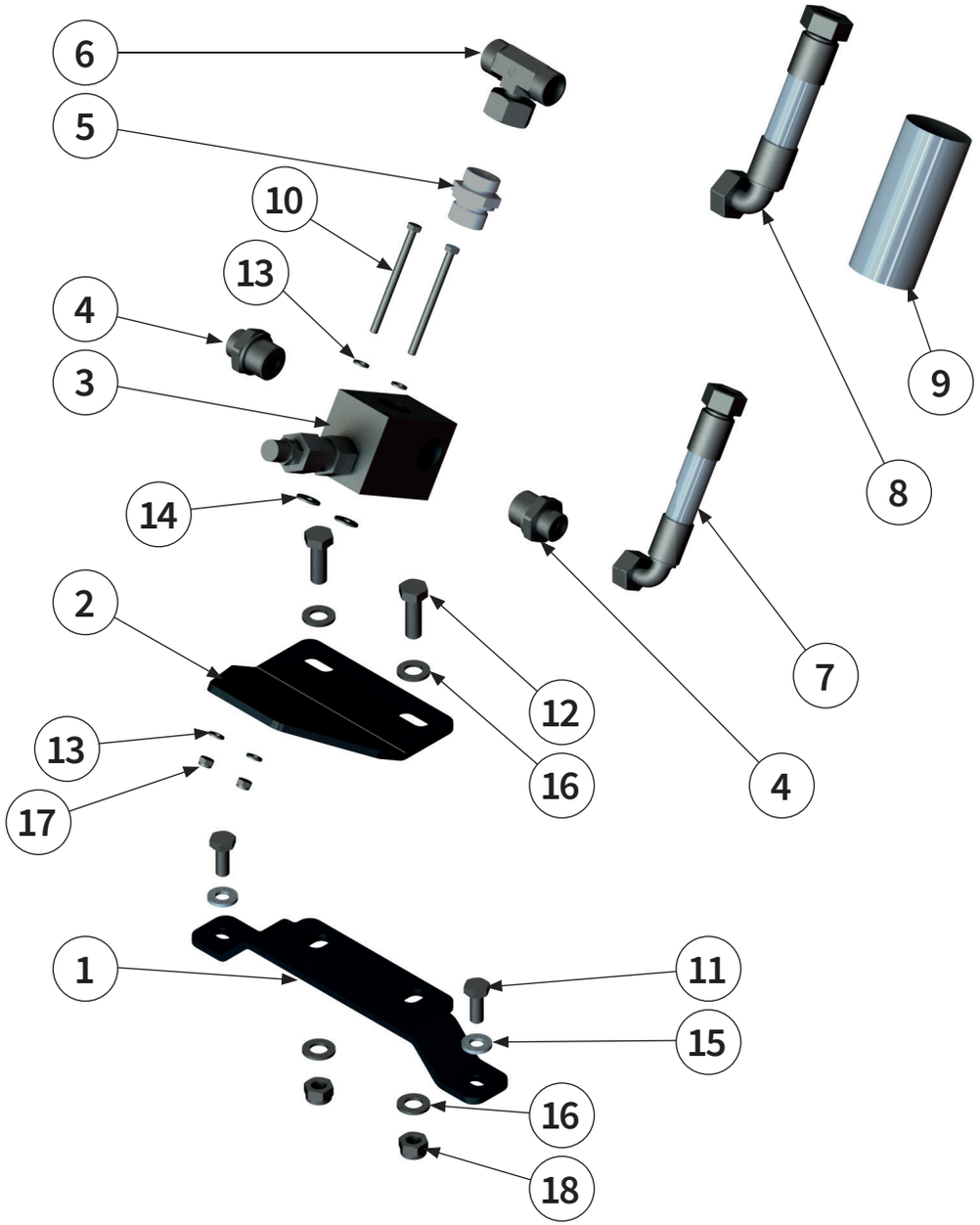
6
5
10
13
4
3
14
2
13
17
1
12
16
4
7
8
9
11
15
16
18

Pos.-Nr. No. Numéro Número	**Ersatzteilnummer** | Manufacturer part number | Numéro de piéce du fabricant | Número de pieza del fabricante **Anzahl** | quantity | quantité | número			DE **Bezeichnung**	EN **Designation**	FR **Désignation**	ES **Designación**
	MU-FM Vario 120	MU-FM Vario 140	MU-FM Vario 160				
1	1	00050234 1	1	**Halter**	holder	Support	Soporte
2	1	00046199 1	1	**Halter**	holder	Support	Soporte
3	1	00046195 1	1	**Hydraulikventil**	hydraulic valve	Soupape hydraulique	Válvula hidráulica
4	2	00044464 2	2	**Verschraubung**	threaded connection	Raccord à vis	Unión atornillada
5	1	00044467 1	1	**Verschraubung**	threaded connection	Raccord à vis	Unión atornillada
6	1	00046206 1	1	**Verschraubung**	threaded connection	Raccord à vis	Unión atornillada
7	1	00048900 1	1	**Hydraulikschlauch**	hydraulic hose	Tuyau hydraulique	Tubo flexible hidráu-lico
8	1	00048901 1	1	**Hydraulikschlauch**	hydraulic hose	Tuyau hydraulique	Tubo flexible hidráu-lico
9	1	00037246 1	1	**Schutz**	guard	Protection	Protección
10	2	00011304 2	2	**Schraube**	bolt	Vis	Tornillo
11	2	00043601 2	2	**Schraube**	bolt	Vis	Tornillo
12	2	00043621 2	2	**Schraube**	bolt	Vis	Tornillo
13	4	00043248 4	4	**Scheibe**	washer	Disque	Arandela
14	2	00043285 2	2	**Scheibe**	washer	Disque	Arandela
15	2	00043766 2	2	**Scheibe**	washer	Disque	Arandela
16	4	00043233 4	4	**Scheibe**	washer	Disque	Arandela
17	2	00043190 2	2	**Mutter**	nut	Écrou	Tuerca
18	2	00043178 2	2	**Mutter**	nut	Écrou	Tuerca

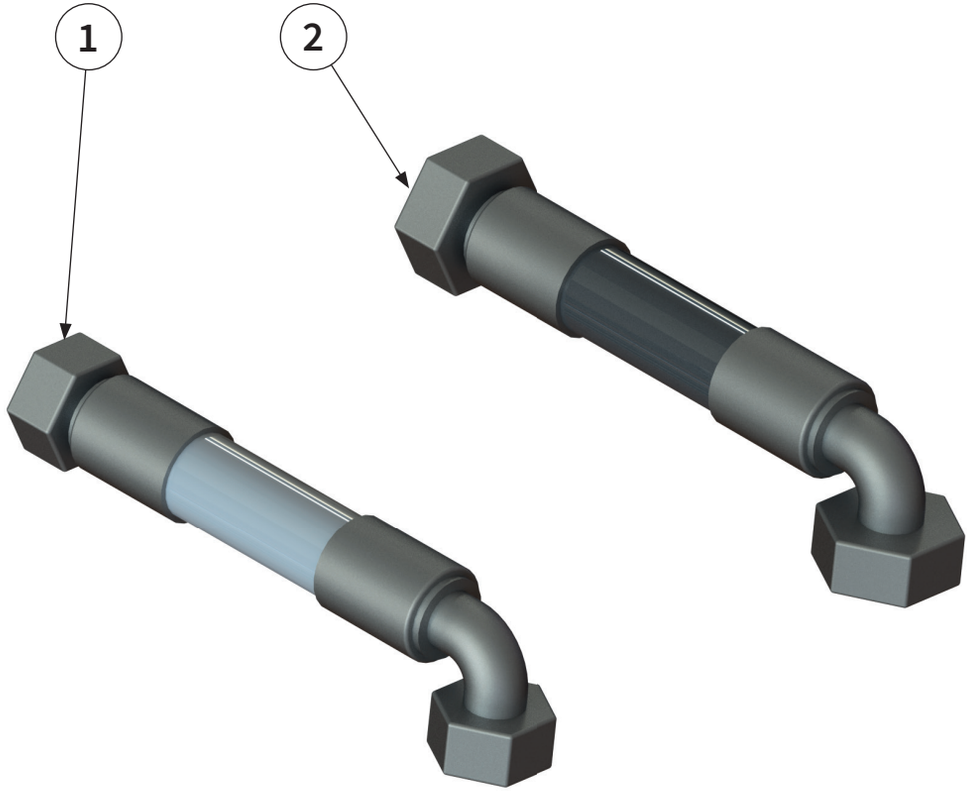

HYDRAULIK SCHLAUCHSATZ | Hydraulic hose set |
Kit de flexibles hydrauliques | Kit de mangueras hidráulicas |

Pos.-Nr. No. Numéro Número	**Ersatzteilnummer** | Manufacturer part number | Numéro de piéce du fabricant | Número de pieza del fabricante **Anzahl** | quantity | quantité | número			DE **Bezeichnung**	EN **Designation**	FR **Désignation**	ES **Designación**
	MU-FM Vario 120	MU-FM Vario 140	MU-FM Vario 160				
1	00015796 1	1	1	**Hydraulikschlauch**	hydraulic hose	Tuyau hydraulique	Tubo flexible hidráulico
2	00015799 1	1	1	**Hydraulikschlauch**	hydraulic hose	Tuyau hydraulique	Tubo flexible hidráulico

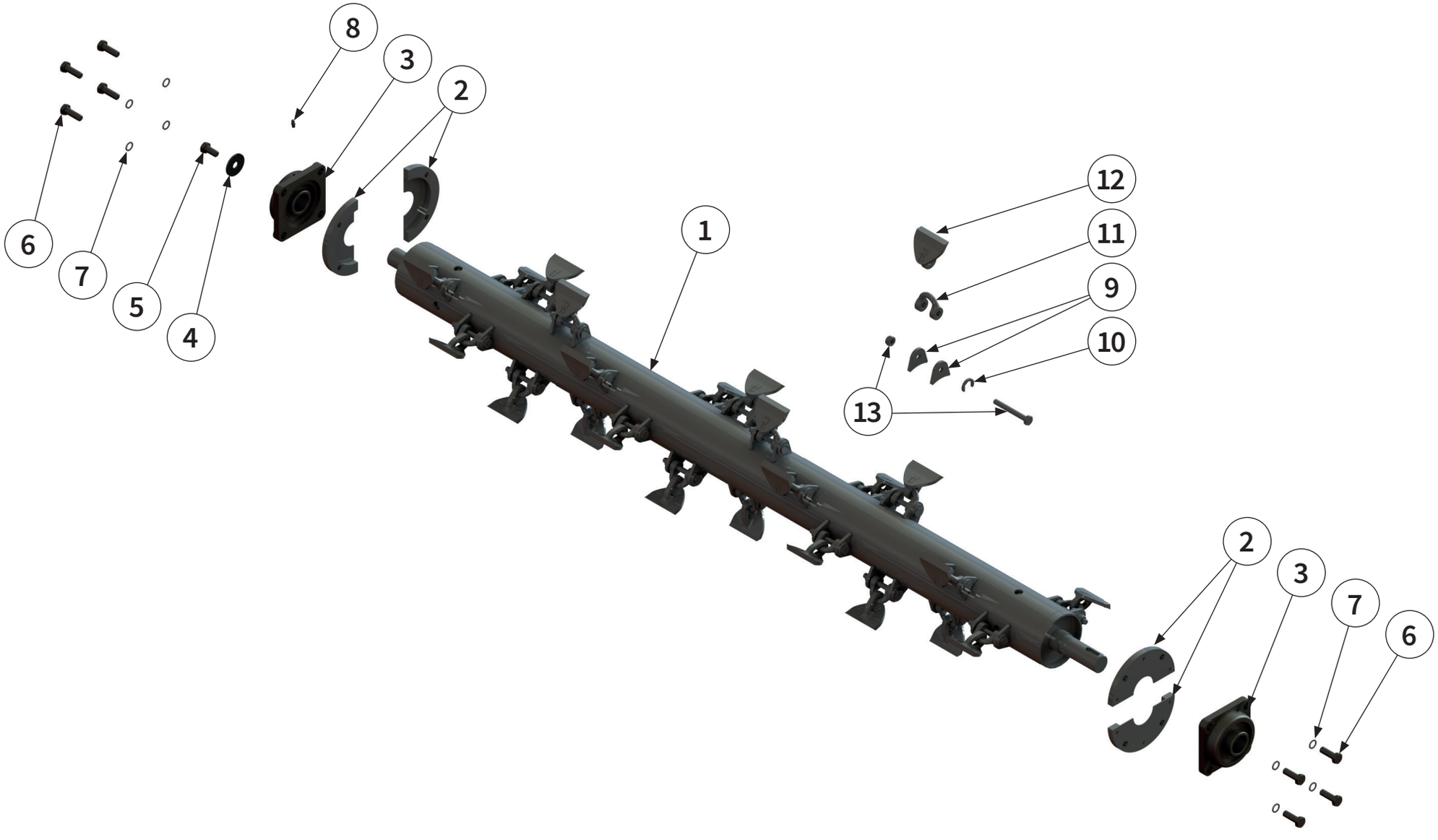

SCHÄKELROTOR | Shackle rotor |
Rotor á manilles | Rotor del grillete |

Pos.-Nr. No. Numéro Número	**Ersatzteilnummer** | Manufacturer part number | Numéro de piéce du fabricant | Número de pieza del fabricante **Anzahl** | quantity | quantité | número			DE **Bezeichnung**	EN **Designation**	FR **Désignation**	ES **Designación**
	MU-FM Vario 120	MU-FM Vario 140	MU-FM Vario 160				
1	00040576 1	00040574 1	00040217 1	**Rotor inkl. Werkzeug MU50**	rotor with tools MU50	Rotor avec outils MU50	Rotor con herram MU50
2	00044683 2	00044683 2	00044683 2	**Flanschlager**	flange bearing	Palier	Cojinete con brida
3	00001670 4	00001670 4	00001670 4	**Wickelschutz**	anti-wrapping device	Protection contre l'enroulement	Protección enrollable
4	00001844 1	00001844 1	00001844 1	**Scheibe**	washer	Disque	Arandela
5	00043619 1	00043619 1	00043619 1	**Schraube**	bolt	Vis	Tornillo
6	00043621 8	00043621 8	00043621 8	**Schraube**	bolt	Vis	Tornillo
7	00043194 8	00043194 8	00043194 8	**Scheibe**	washer	Disque	Arandela
8	00043300 1	00043300 1	00043300 1	**Schmiernippel**	lubricating nipple	Nipple de graissage	Engrasador
9	00001152 40	00001152 48	00001152 56	**Werkzeughalter**	tool holders	Porte-outils	Portaherramientas
10	00040602 20	00040602 24	00040602 28	**Verdrehsicherung**	anti-twist protection	Sécurité anti-torsion	Seguro contra giro
11	00001464 20	00001464 24	00001464 28	**Schäkel**	shackle	Manille	Grillete
12	00034648 20	00034648 24	00034648 28	**Schäkelmesser MU50**	shackle flail MU50	Lame de manille MU50	Chuchilla del grillete MU50
13	00008173 20	00008173 24	00008173 28	**Schraube mit Mutter**	bolt with nut	Vis avec Écrou	Tornillo con Tuerca

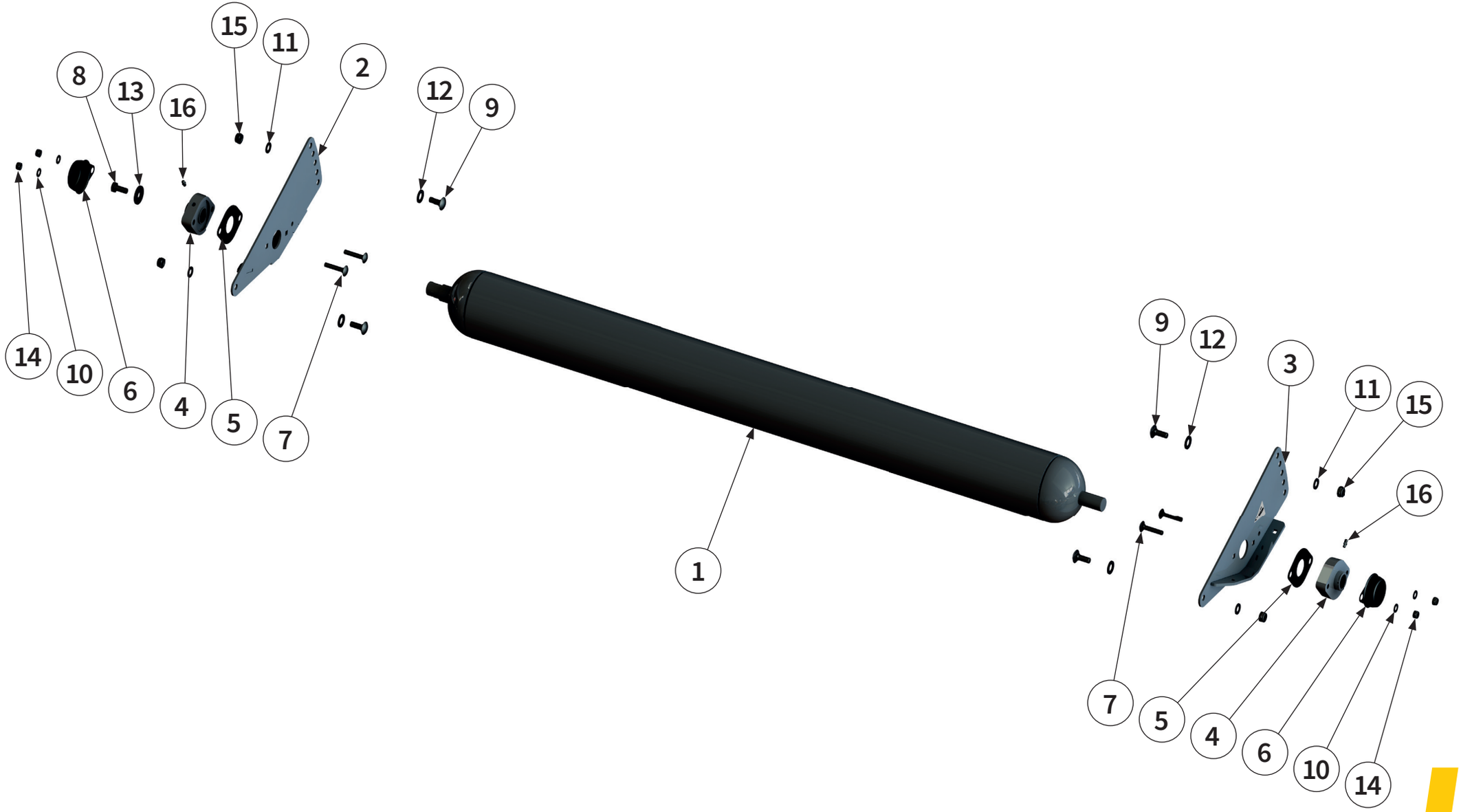

STÜTZWALZE | Support roller | Rouleau d'appui | Cilindro de apoyo |

Pos.-Nr. No. Numéro Número	**Ersatzteilnummer** | Manufacturer part number | Numéro de piéce du fabricant | Número de pieza del fabricante **Anzahl** | quantity | quantité | número			DE **Bezeichnung**	EN **Designation**	FR **Désignation**	ES **Designación**
	MU-FM Vario 120	MU-FM Vario 140	MU-FM Vario 160				
1	00002141 1	00002154 1	00001684 1	**Stützwalze**	support roller	Rouleau d'appui	Cilindro de apoyo
2	1	00050166 1	1	**Halter**	holder	Support	Soporte
3	1	00050167 1	1	**Halter**	holder	Support	Soporte
4	2	00001673 2	2	**Gehäuselager**	housing bearing	Palier de carter	Cojinete de la caja
5	2	00051544 2	2	**Distanzblech**	spacer plate	Tôle d'écartement	Chapa distanciadora
6	2	00051506 2	2	**Schutzabdeckung**	protective cover	Recouvrement de protection	Cubierta protectora
7	4	00049098 4	4	**Schraube**	bolt	Vis	Tornillo
8	1	00043601 1	1	**Schraube**	bolt	Vis	Tornillo
9	4	00000904 4	4	**Schraube**	bolt	Vis	Tornillo
10	4	00043249 4	4	**Scheibe**	washer	Disque	Arandela
11	4	00043232 4	4	**Scheibe**	washer	Disque	Arandela
12	4	00043233 4	4	**Scheibe**	washer	Disque	Arandela
13	1	00043252 1	1	**Scheibe**	washer	Disque	Arandela
14	4	00043191 4	4	**Mutter**	nut	Écrou	Tuerca
15	4	00043177 4	4	**Mutter**	nut	Écrou	Tuerca
16	2	00043300 2	2	**Schmiernippel**	lubricating nipple	Nipple de graissage	Engrasador

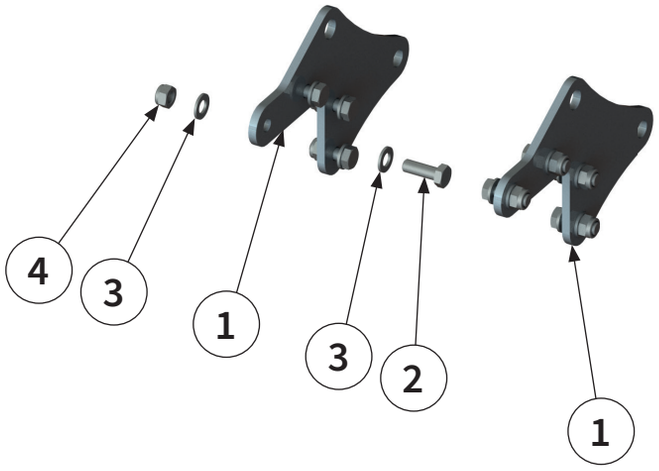
4
3
1
3
2
1

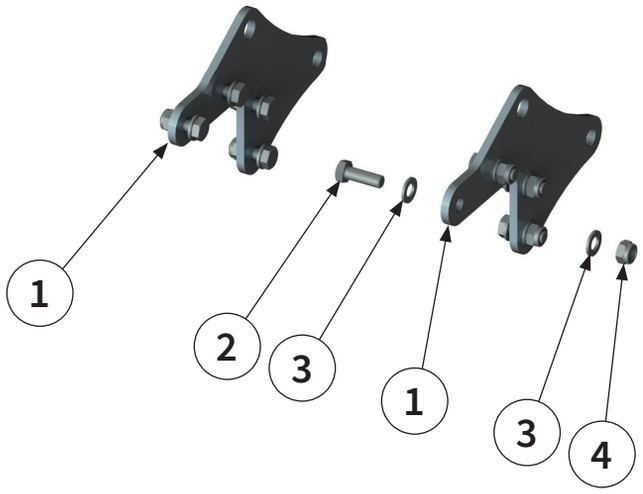
1
2
3
1
3
4

Pos.-Nr. No. Numéro Número	**Ersatzteilnummer** | Manufacturer part number | Numéro de piéce du fabricant | Número de pieza del fabricante **Anzahl** | quantity | quantité | número			DE **Bezeichnung**	EN **Designation**	FR **Désignation**	ES **Designación**
	MU-FM Vario 120	MU-FM Vario 140	MU-FM Vario 160				
1	00048452 4	4	4	**Adapter**	adapter	Adaptateur	Adaptador
2	00043621 16	16	16	**Schraube**	bolt	Vis	Tornillo
3	00043233 32	32	32	**Scheibe**	washer	Disque	Arandela
4	00043178 16	16	16	**Mutter**	nut	Écrou	Tuerca

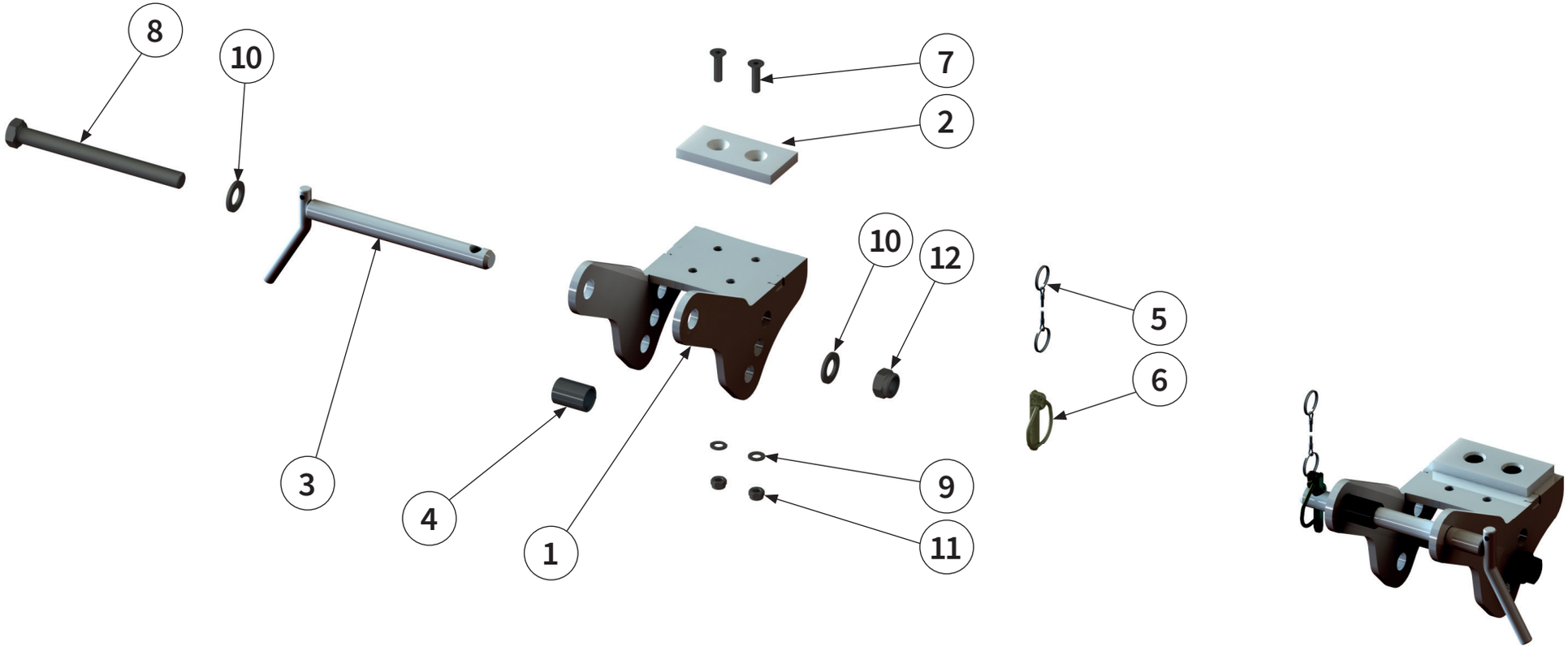

UNTERLENKERAUFNAHME | Lower link receiver |
Logement du bras inférieur | Alojamiento del brazo inferior |

Pos.-Nr. No. Numéro Número	**Ersatzteilnummer** | Manufacturer part number | Numéro de piéce du fabricant | Número de pieza del fabricante **Anzahl** | quantity | quantité | número			DE **Bezeichnung**	EN **Designation**	FR **Désignation**	ES **Designación**
	MU-FM Vario 120	MU-FM Vario 140	MU-FM Vario 160				
1	2	00050511 2	2	**Unterlenkerauf-nahme**	lower link receiver	Logement du bras inférieur	Alojamiento del brazo inferior
2	2	00037140 2	2	**Gleitplatte**	slide plate	Plaque de glissement	Placa deslizante
3	2	40020587 2	2	**Bolzen**	pin	Axe	Perno
4	2	00037023 2	2	**Rundrohr**	circular pipe	Tuyau rond	Tubo redondo
5	2	00049123 2	2	**Seil**	cable	Câble	Cable
6	2	00034677 2	2	**Klappstecker**	lynch pin	Esse d'essieu	Pasador abatible
7	4	00043403 4	4	**Schraube**	bolt	Vis	Tornillo
8	2	40016203 2	2	**Schraube**	bolt	Vis	Tornillo
9	4	00043249 4	4	**Scheibe**	washer	Disque	Arandela
10	4	00043235 4	4	**Scheibe**	washer	Disque	Arandela
11	4	00043191 4	4	**Mutter**	nut	Écrou	Tuerca
12	2	00043180 2	2	**Mutter**	nut	Écrou	Tuerca

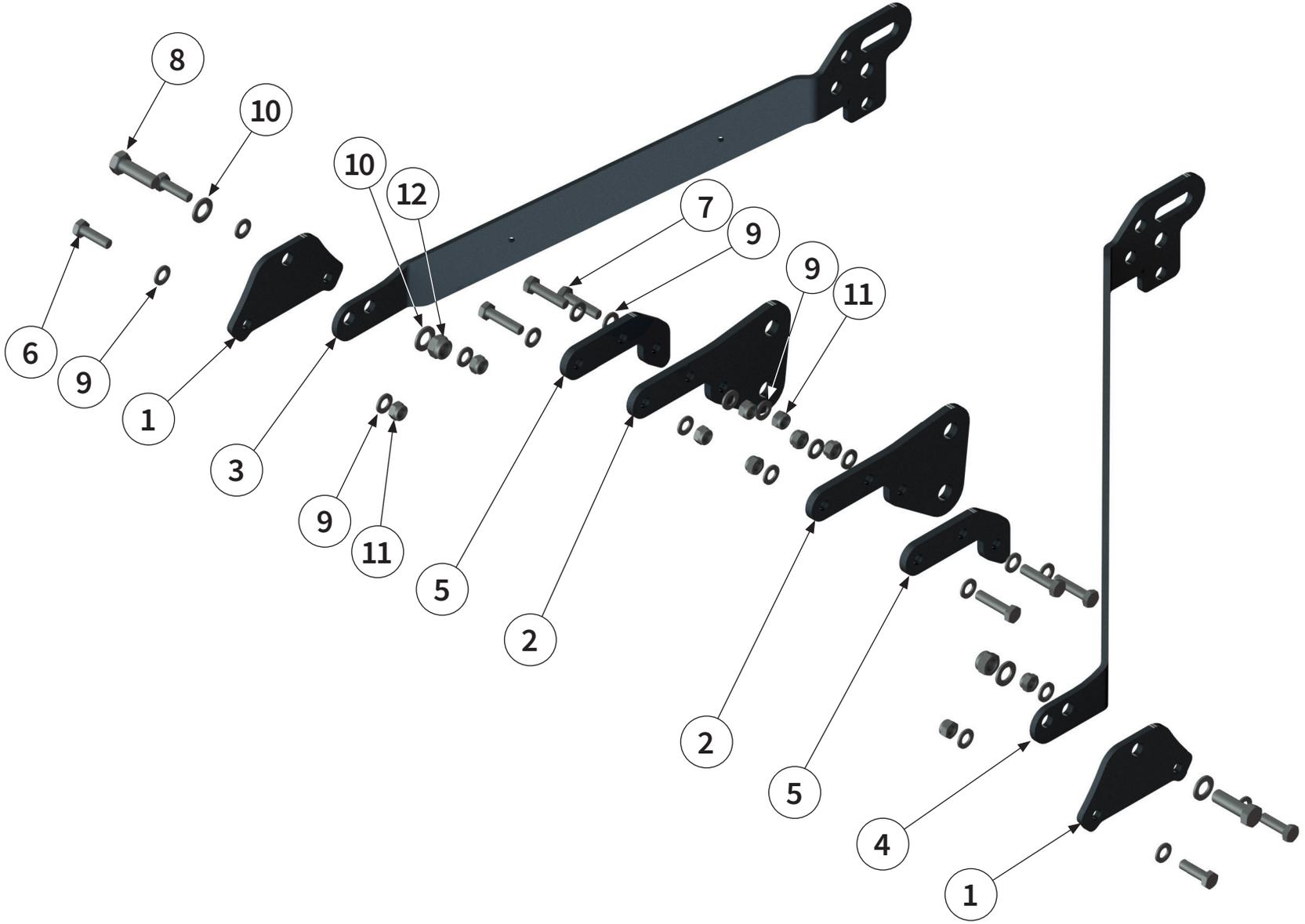

BASIS DREIPUNKTBOCK | Base 3-point trestle |
Support de base d'attelage trois point | Soporte base de tres apoyos |

Pos.-Nr. No. Numéro Número	**Ersatzteilnummer** | Manufacturer part number | Numéro de piéce du fabricant | Número de pieza del fabricante **Anzahl** | quantity | quantité | número			DE **Bezeichnung**	EN **Designation**	FR **Désignation**	ES **Designación**
	MU-FM Vario 120	MU-FM Vario 140	MU-FM Vario 160				
1	00050262 2	2	2	**Aufnahme**	holder	Support	Alojamiento
2	00050253 2	2	2	**Halter**	holder	Support	Soporte
3	00050258 1	1	1	**Dreipunktbock links**	left 3-point trestle	Support d'attelage trois point à gauche	Soporte de tres apoy-os izquierda
4	00050259 1	1	1	**Dreipunktbock rechts**	right 3-point trestle	Support d'attelage trois point à droite	Soporte de tres apoy-os derecha
5	00050254 2	2	2	**Distanzblech**	spacer plate	Tôle d'écartement	Chapa distanciadora
6	00043621 4	4	4	**Schraube**	bolt	Vis	Tornillo
7	00043496 6	6	6	**Schraube**	bolt	Vis	Tornillo
8	00043720 2	2	2	**Schraube**	bolt	Vis	Tornillo
9	00043233 20	20	20	**Scheibe**	washer	Disque	Arandela
10	00043235 4	4	4	**Scheibe**	washer	Disque	Arandela
11	00043178 10	10	10	**Mutter**	nut	Écrou	Tuerca
12	00043180 2	2	2	**Mutter**	nut	Écrou	Tuerca



DREIPUNKTBOCK | 3-point trestle |
Support d'attelage trois point | Soporte de tres apoyos |

Pos.-Nr. No. Numéro Número	**Ersatzteilnummer** | Manufacturer part number | Numéro de piéce du fabricant | Número de pieza del fabricante **Anzahl** | quantity | quantité | número			DE **Bezeichnung**	EN **Designation**	FR **Désignation**	ES **Designación**
	MU-FM Vario 120	MU-FM Vario 140	MU-FM Vario 160				
1	00050263 2	2	2	**Strebe**	strut	Jambe de force	Tirante
2	00050270 1	1	1	**Distanzhülse**	spacer sleeve	Douille entretoise	Manguito distanciador
3	00050273 1	1	1	**Distanzhülse**	spacer sleeve	Douille entretoise	Manguito distanciador
4	00010870 2	2	2	**Bolzen**	pin	Axe	Perno
5	00005545 1	1	1	**Bolzen mit Kette**	pin with chain	Boulon à chaîne	Perno con cadena
6	00044559 2	2	2	**Sicherungselement**	locking element	Élément de sécurité	Elemento de seguri-dad
7	00043534 2	2	2	**Schraube**	bolt	Vis	Tornillo
8	00043235 4	4	4	**Scheibe**	washer	Disque	Arandela
9	00043180 2	2	2	**Mutter**	nut	Écrou	Tuerca

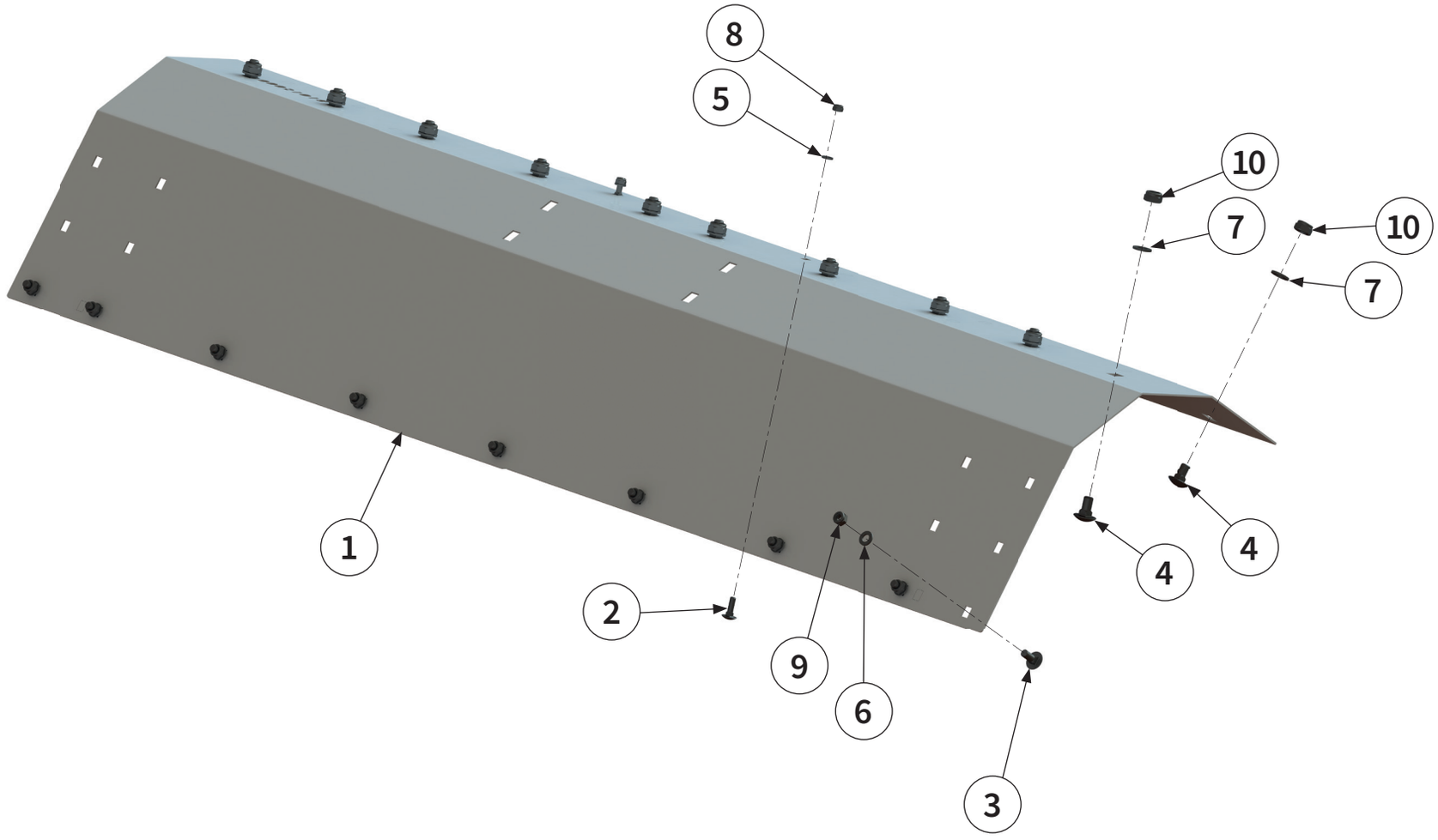

VERSCHLEISSEINLAGE | Wear insert |
Intercalaire anti-usure | Junta de desgasten |

Pos.-Nr. No. Numéro Número	**Ersatzteilnummer** | Manufacturer part number | Numéro de piéce du fabricant | Número de pieza del fabricante **Anzahl** | quantity | quantité | número			DE **Bezeichnung**	EN **Designation**	FR **Désignation**	ES **Designación**
	MU-FM Vario 120	MU-FM Vario 140	MU-FM Vario 160				
1	00051455 1	00051018 1	00048547 1	**Verschleißeinlage**	wear insert	Intercalaire anti-usure	Junta de desgaste
2	00043349 2	00043349 2	00043349 2	**Schraube**	bolt	Vis	Tornillo
3	00043354 7	00043354 9	00043354 8	**Schraube**	bolt	Vis	Tornillo
4	00043324 16	00043324 20	00043324 22	**Schraube**	bolt	Vis	Tornillo
5	00043248 2	00043248 2	00043248 2	**Scheibe**	washer	Disque	Arandela
6	00043249 7	00043249 9	00043249 8	**Scheibe**	washer	Disque	Arandela
7	00043232 16	00043232 20	00043232 22	**Scheibe**	washer	Disque	Arandela
8	00043190 2	00043190 2	00043190 2	**Mutter**	nut	Écrou	Tuerca
9	00043191 7	00043191 9	00043191 8	**Mutter**	nut	Écrou	Tuerca
10	00043177 16	00043177 20	00043177 22	**Mutter**	nut	Écrou	Tuerca

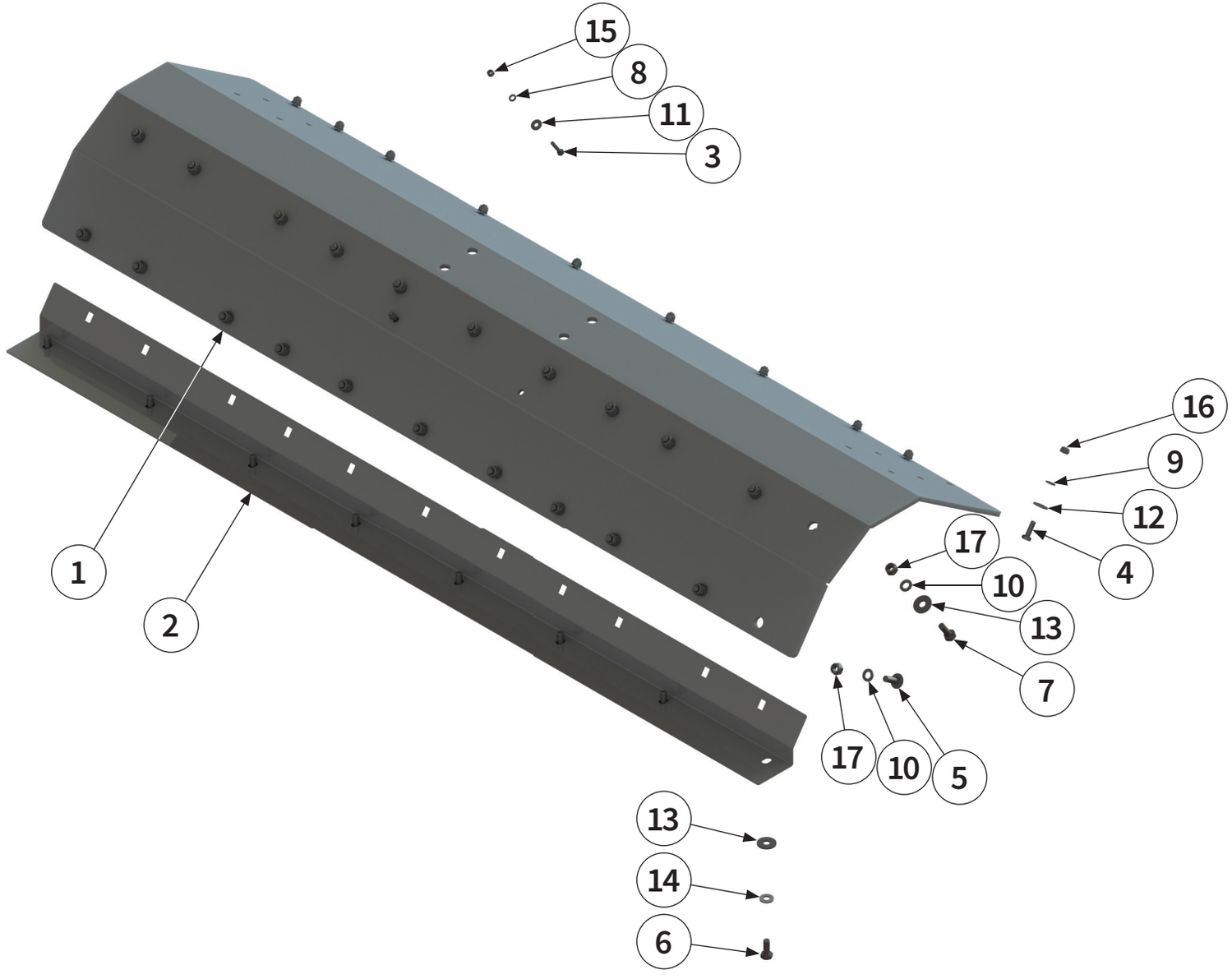

VERSCHLEISSEINLAGE ROBALON | Wear insert Robalon |
Intercalaire anti-usure Robalon | Junta de desgasten Robalon |

Pos.-Nr. No. Numéro Número	**Ersatzteilnummer** | Manufacturer part number | Numéro de piéce du fabricant | Número de pieza del fabricante **Anzahl** | quantity | quantité | número			DE **Bezeichnung**	EN **Designation**	FR **Désignation**	ES **Designación**
	MU-FM Vario 120	MU-FM Vario 140	MU-FM Vario 160				
1	00051464 1	00051024 1	00051140 1	**Verschleißeinlage**	wear insert	Intercalaire anti-usure	Junta de desgaste
2	00051467 1	00051136 1	00051141 1	**Verstärkung**	Reinforcement	Renforcement	Refuerzo
3	2	00043697 2	2	**Schraube**	bolt	Vis	Tornillo
4	7	00043709 9	10	**Schraube**	bolt	Vis	Tornillo
5	8	00000904 10	11	**Schraube**	bolt	Vis	Tornillo
6	8	00043601 8	8	**Schraube**	bolt	Vis	Tornillo
7	8	00043602 10	11	**Schraube**	bolt	Vis	Tornillo
8	2	00043248 2	2	**Scheibe**	washer	Disque	Arandela
9	7	00043249 9	10	**Scheibe**	washer	Disque	Arandela
10	16	00043232 20	22	**Scheibe**	washer	Disque	Arandela
11	2	00043285 2	2	**Scheibe**	washer	Disque	Arandela
12	7	00043286 9	10	**Scheibe**	washer	Disque	Arandela
13	16	00043281 18	19	**Scheibe**	washer	Disque	Arandela
14	8	00043766 8	8	**Scheibe**	washer	Disque	Arandela
15	2	00043190 2	2	**Mutter**	nut	Écrou	Tuerca
16	7	00043191 9	10	**Mutter**	nut	Écrou	Tuerca
17	16	00043177 20	22	**Mutter**	nut	Écrou	Tuerca

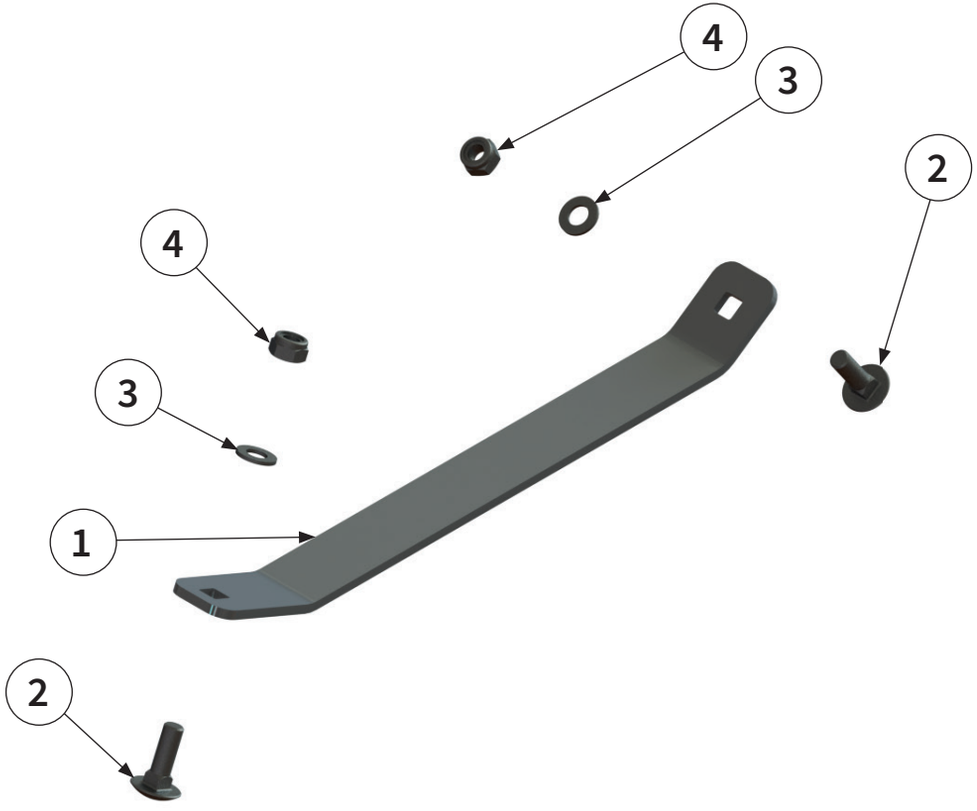
4
3
2
4
3
1
2

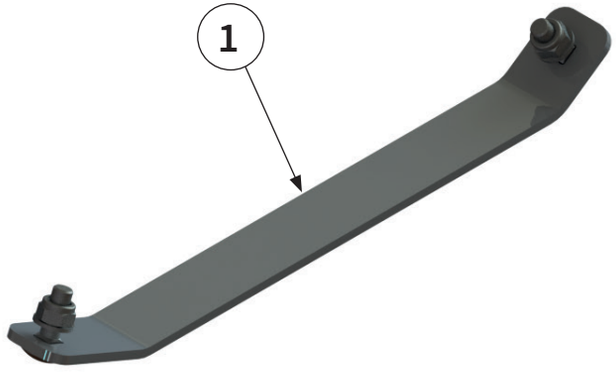
1

Pos.-Nr. No. Numéro Número	Ersatzteilnummer | Manufacturer part number | Numéro de piéce du fabricant | Número de pieza del fabricante Anzahl | quantity | quantité | número			DE Bezeichnung	EN Designation	FR Désignation	ES Designación
	MU-FM Vario 120	MU-FM Vario 140	MU-FM Vario 160				
1	2	00050199 2	2	Verschleißkufe	left wear runner	Patin d'usure à gauche	Cuchilla de desgaste izquierda
2	4	00043354 4	4	Schraube	bolt	Vis	Tornillo
3	4	00043249 4	4	Scheibe	washer	Disque	Arandela
4	4	00043191 4	4	Mutter	nut	Écrou	Tuerca

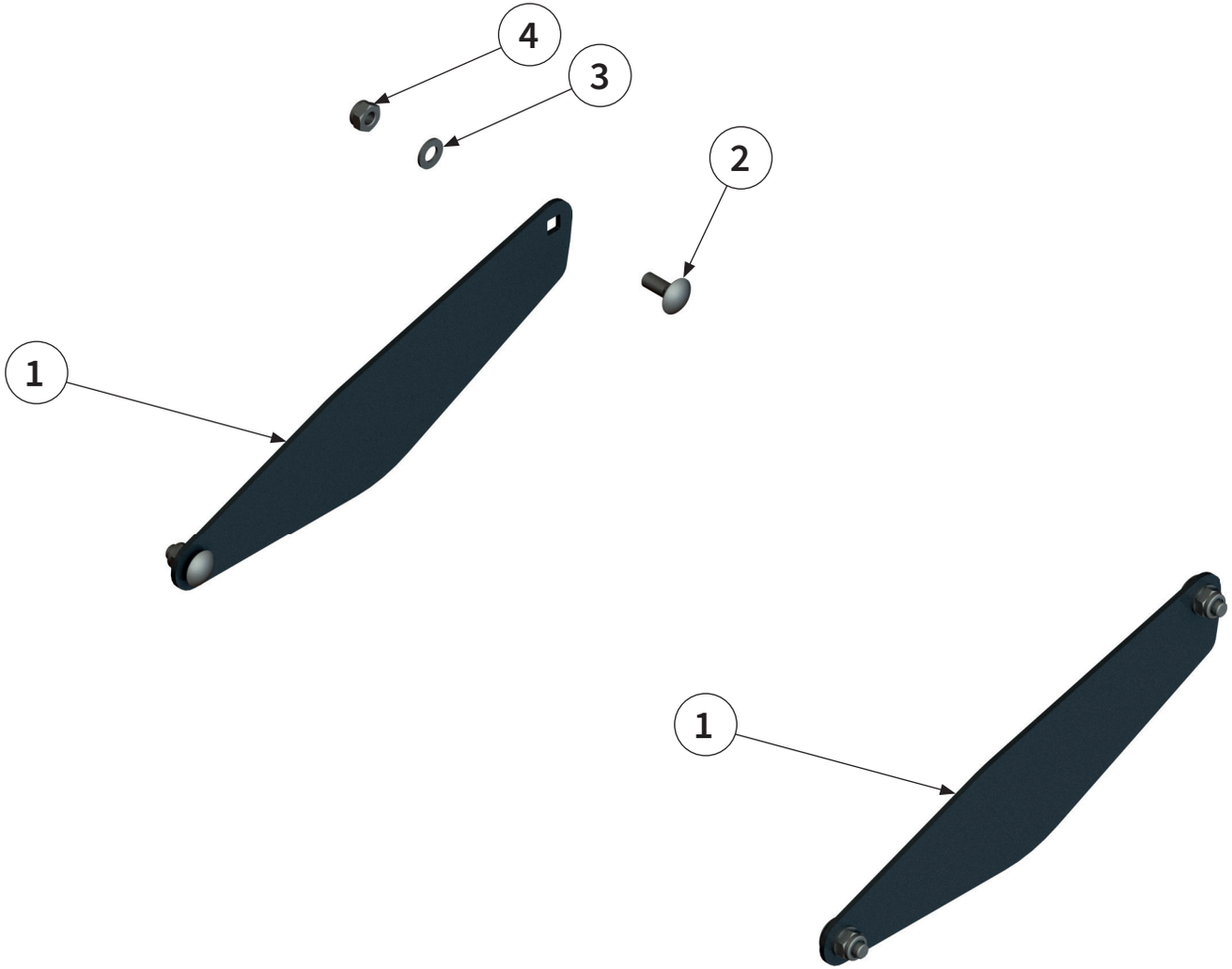
4
3
2
1
1

Pos.-Nr. No. Numéro Número	**Ersatzteilnummer** | Manufacturer part number | Numéro de piéce du fabricant | Número de pieza del fabricante **Anzahl** | quantity | quantité | número			DE **Bezeichnung**	EN **Desigination**	FR **Désignation**	ES **Designación**
	MU-FM Vario 120	MU-FM Vario 140	MU-FM Vario 160				
1	00050496 2	2	2	**Verschleißkufe**	left wear runner	Patin d'usure à gauche	Cuchilla de desgaste izquierda
2	00000903 4	4	4	**Schraube**	bolt	Vis	Tornillo
3	00043232 4	4	4	**Scheibe**	washer	Disque	Arandela
4	00043177 4	4	4	**Mutter**	nut	Écrou	Tuerca



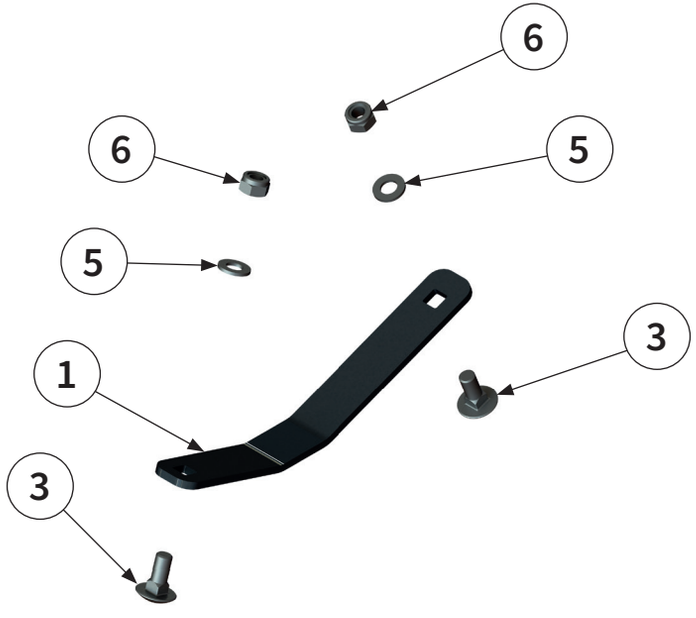

VERSCHLEISSKUFEN HINTEN | Rear wear runner |
Patins d'usure à l'arrière | Patines de desgaste traseros |

Pos.-Nr. No. Numéro Número	Ersatzteilnummer | Manufacturer part number | Numéro de piéce du fabricant | Número de pieza del fabricante Anzahl | quantity | quantité | número			DE Bezeichnung	EN Designation	FR Désignation	ES Designación
	MU-FM Vario 120	MU-FM Vario 140	MU-FM Vario 160				
1	2	00050202 2	2	Verschleißkufen hinten	rear wear runner	Patin d'usure à l'arrière	Patines de desgaste traseros
2	1	00051728 1	1	Abweiser	deflector	Déflecteur	Deflector
3	2	00043354 2	2	Schraube	bolt	Vis	Tornillo
4	2	00043355 2	2	Schraube	bolt	Vis	Tornillo
5	4	00043249 4	4	Scheibe	washer	Disque	Arandela
6	4	00043191 4	4	Mutter	nut	Écrou	Tuerca

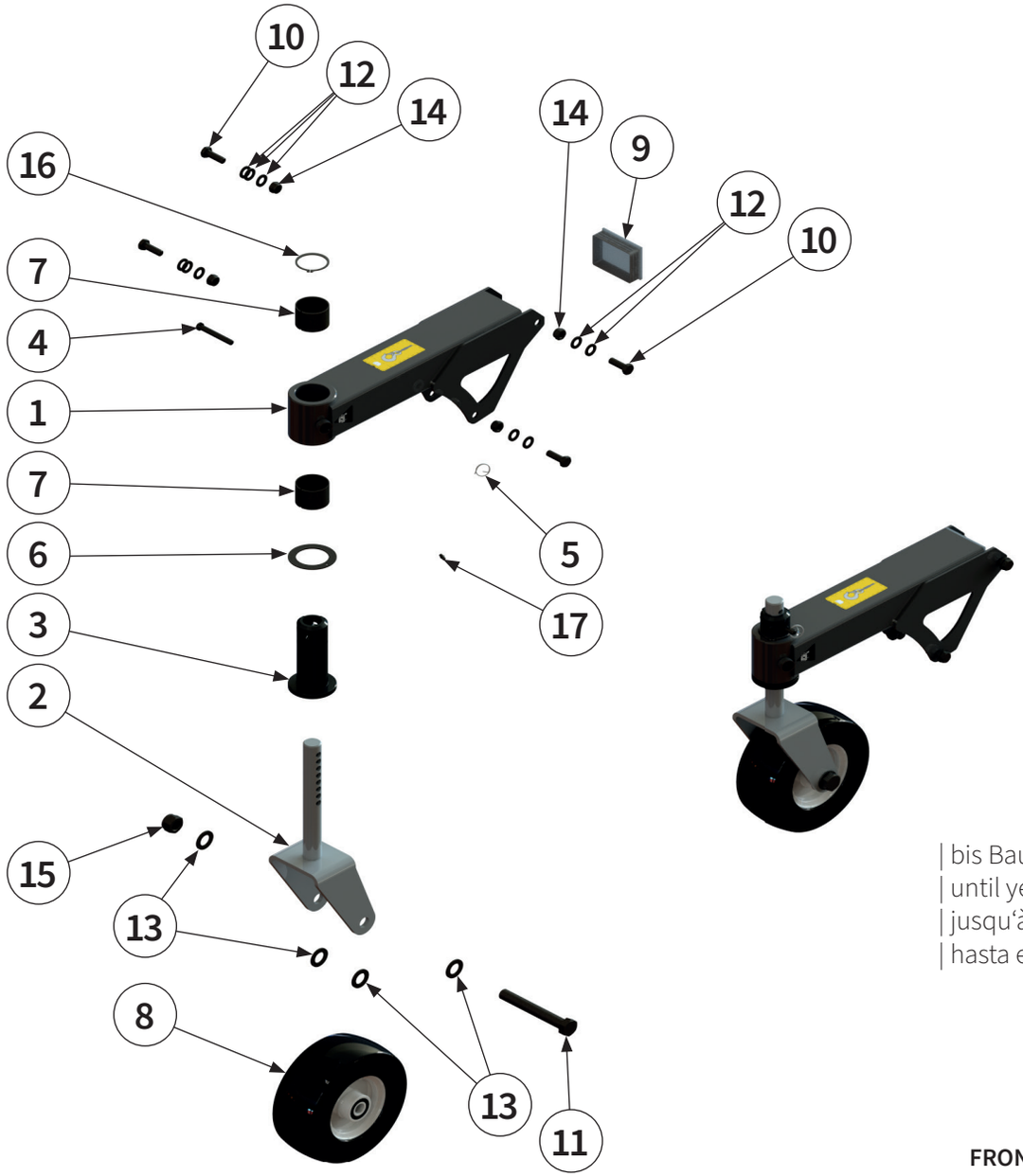

| bis Baujahr 2024
| until year of construction 2024
| jusqu'à la construction 2024
| hasta el año de construcción 2024

FRONT STÜTZRAD | Front support wheel |
Roue d'appui front | Rueda de soporte delante |

Pos.-Nr. No. Numéro Número	**Ersatzteilnummer** | Manufacturer part number | Numéro de piéce du fabricant | Número de pieza del fabricante **Anzahl** | quantity | quantité | número			DE **Bezeichnung**	EN **Designation**	FR **Désignation**	ES **Designación**
	MU-FM Vario 120	MU-FM Vario 140	MU-FM Vario 160				
1	1	00050196 1	1	**Stützradträger**	support wheel carrier	Support de la roue d´ appui	Soporte de la rueda de soporte
2	1	00001179 1	1	**Radgabel**	wheel yoke	Fourche de roue	Horquilla de rueda
3	1	00037098 1	1	**Buchse**	bush	Douille	Casquillo
4	1	00048408 1	1	**Bolzen**	pin	Axe	Perno
5	1	00048407 1	1	**Sicherungselement**	locking element	Élément de sécurité	Elemento de seguri-dad
6	1	00044184 1	1	**Anlaufscheibe**	thrust washer	Rondelle de butée	Arandela de tope
7	2	00044188 2	2	**Gleitlager**	sleeve bearing	Palier lisse	Cojinete de desli-zamiento
8	1	00044152 1	1	**Rad**	wheel	Roue	Rueda
9	1	00051130 1	1	**Verschlussstopfen**	sealing plug	Bouchon de fermeture	Tapón de cierre
10	4	00043621 4	4	**Schraube**	bolt	Vis	Tornillo
11	1	00043555 1	1	**Schraube**	bolt	Vis	Tornillo
12	10	00043233 10	10	**Scheibe**	washer	Disque	Arandela
13	4	00043237 4	4	**Scheibe**	washer	Disque	Arandela
14	4	00043178 4	4	**Mutter**	nut	Écrou	Tuerca
15	1	00043184 1	1	**Mutter**	nut	Écrou	Tuerca
16	1	00043741 1	1	**Sicherungsring**	circlip	Bague de sécurite	Anillo de seguridad
17	1	00043300 1	1	**Schmiernippel**	lubricating nipple	Nipple de graissage	Engrasador

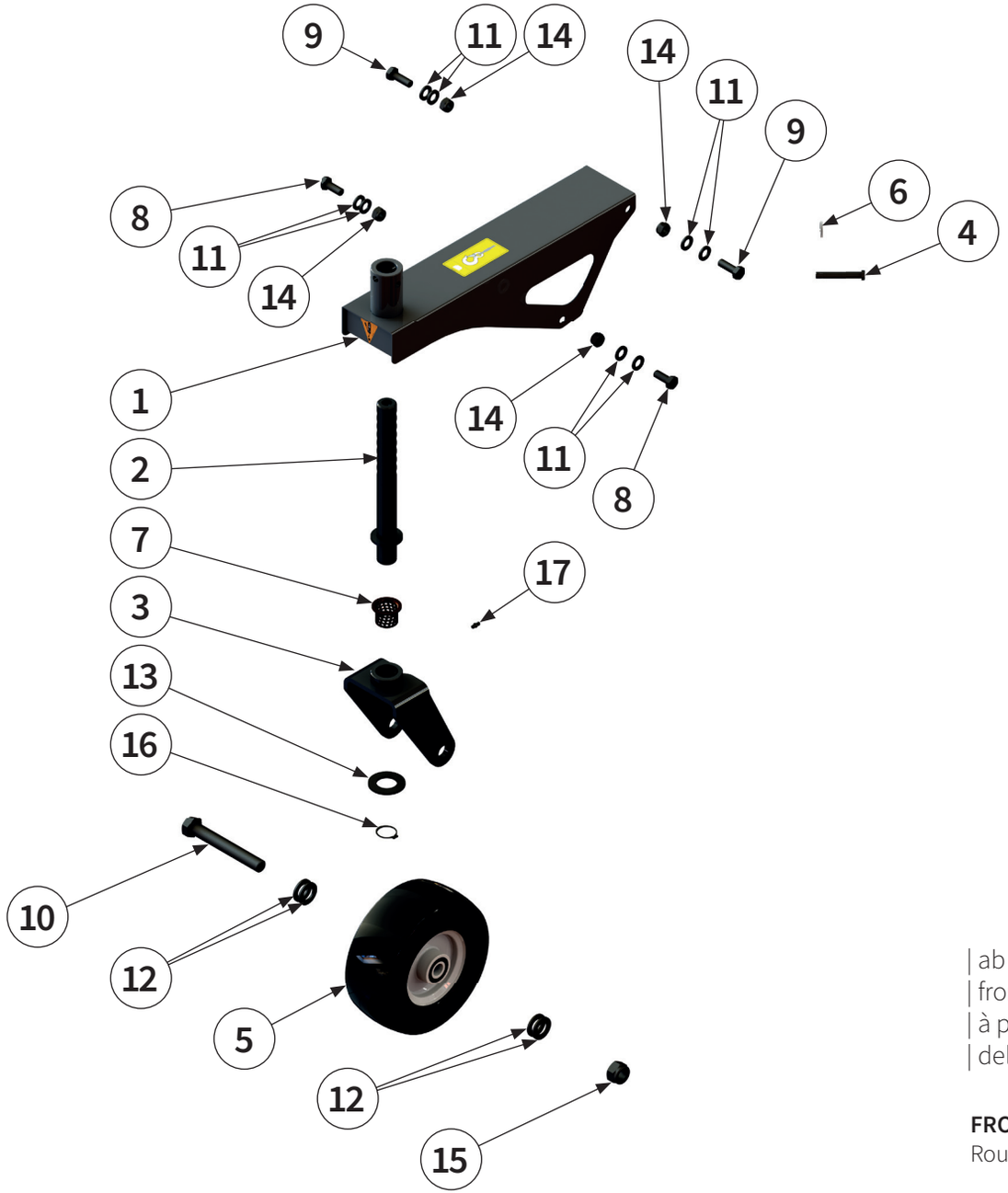



| ab Baujahr 2025
| from year of manufacture 2025
| à partir de l'année de fabrication 2025
| del año de construcción 2025

FRONT STÜTZRAD VARIO | Vario Front support wheel | Roue d'appui front Vario | Rueda de soporte delante Vario |

Pos.-Nr. No. Numéro Número	Ersatzteilnummer | Manufacturer part number | Numéro de piéce du fabricant | Número de pieza del fabricante Anzahl | quantity | quantité | número			DE Bezeichnung	EN Designation	FR Désignation	ES Designación
	MU-FM Vario 120	MU-FM Vario 140	MU-FM Vario 160				
1	1	00051804 1	1	Stützradträger	support wheel carrier	Support de la roue d´ appui	Soporte de la rueda de soporte
2	1	00051646 1	1	Verstellstange	adjustment rod	Tige de réglage	Barra de regulación
3	1	00051649 1	1	Radgabel	wheel yoke	Fourche de roue	Horquilla de rueda
4	1	00048408 1	1	Bolzen	pin	Axe	Perno
5	1	00044152 1	1	Rad	wheel	Roue	Rueda
6	1	00048407 1	1	Sicherungselement	locking element	Élément de sécurité	Elemento de seguri-dad
7	2	00044185 2	2	Gleitlager	sleeve bearing	Palier lisse	Cojinete de desli-zamiento
8	2	00043620 2	2	Schraube	bolt	Vis	Tornillo
9	2	00043621 2	2	Schraube	bolt	Vis	Tornillo
10	1	00043555 1	1	Schraube	bolt	Vis	Tornillo
11	8	00043233 8	8	Scheibe	washer	Disque	Arandela
12	4	00043237 4	4	Scheibe	washer	Disque	Arandela
13	1	00043243 1	1	Scheibe	washer	Disque	Arandela
14	4	00043178 4	4	Mutter	nut	Écrou	Tuerca
15	1	00043184 1	1	Mutter	nut	Écrou	Tuerca
16	1	00051652 1	1	Sicherungsring	circlip	Bague de sécurite	Anillo de seguridad
17	1	00043300 1	1	Schmiernippel	lubricating nipple	Nipple de graissage	Engrasador

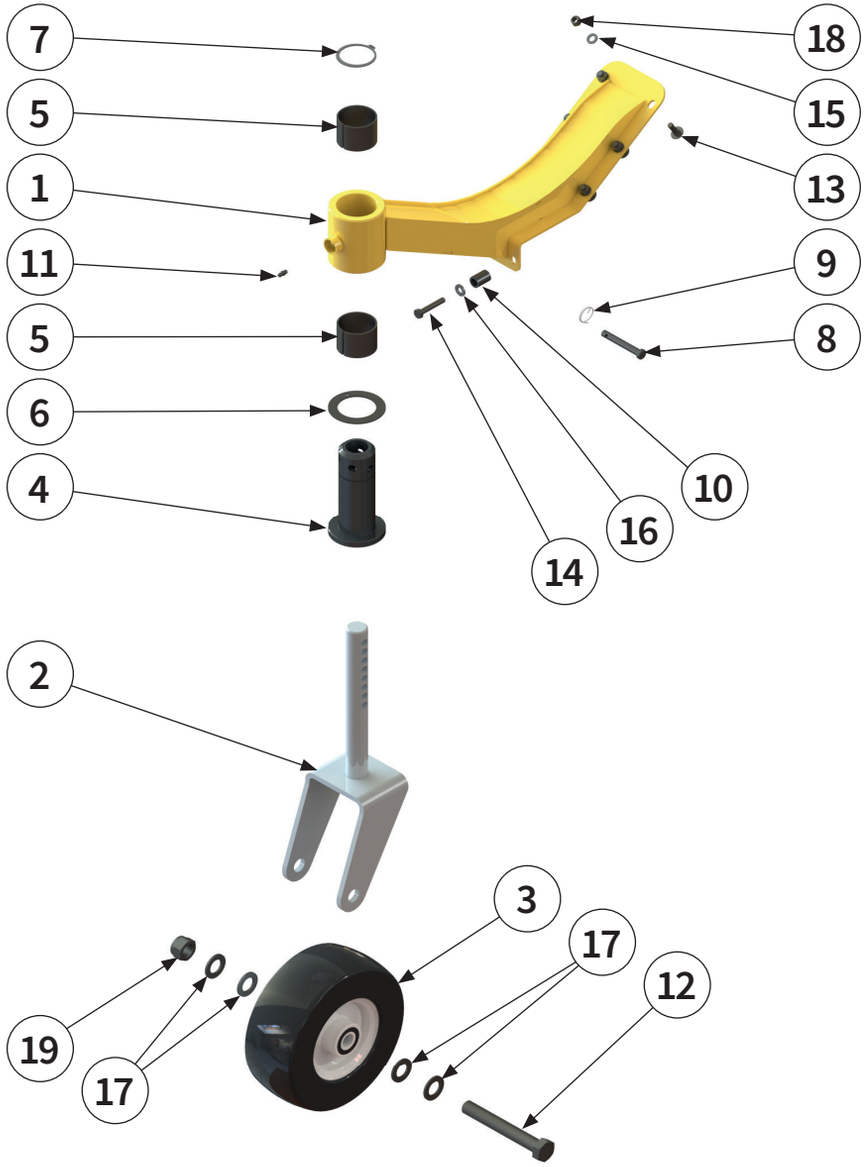



HECK STÜTZRAD | Rear support wheel |
Roue d'appui arrière | Rueda de soporte detrás |

Pos.-Nr. No. Numéro Número	**Ersatzteilnummer** | Manufacturer part number | Numéro de piéce du fabricant | Número de pieza del fabricante **Anzahl** | quantity | quantité | número			DE **Bezeichnung**	EN **Designation**	FR **Désignation**	ES **Designación**
	MU-FM Vario 120	MU-FM Vario 140	MU-FM Vario 160				
1	00018841 1	00018841 1	00018841 1	**Stützradträger**	support wheel carrier	Support de la roue d´ appui	Soporte de la rueda de soporte
2	00001179 1	00001179 1	00001179 1	**Radgabel**	wheel yoke	Fourche de roue	Horquilla de rueda
3	00044152 1	00044152 1	00044152 1	**Rad**	wheel	Roue	Rueda
4	00037098 1	00037098 1	00037098 1	**Buchse**	bush	Douille	Casquillo
5	00044188 2	00044188 2	00044188 2	**Gleitlager**	sleeve bearing	Palier lisse	Cojinete de deslizamiento
6	00044184 1	00044184 1	00044184 1	**Anlaufscheibe**	thrust washer	Rondelle de butée	Arandela de tope
7	00043741 1	00043741 1	00043741 1	**Sicherungsring**	circlip	Bague de sécurite	Anillo de seguridad
8	00048408 1	00048408 1	00048408 1	**Bolzen**	pin	Axe	Perno
9	00048407 1	00048407 1	00048407 1	**Sicherungselement**	locking element	Élément de sécurité	Elemento de seguridad
10	00041396 2	00041396 2	00041396 2	**Buchse**	bush	Douille	Casquillo
11	00043300 1	00043300 1	00043300 1	**Schmiernippel**	lubricating nipple	Nipple de graissage	Engrasador
12	00043555 1	00043555 1	00043555 1	**Schraube**	bolt	Vis	Tornillo
13	00043355 6	00043355 6	00043355 6	**Schraube**	bolt	Vis	Tornillo
14	00043588 2	00043588 2	00043588 2	**Schraube**	bolt	Vis	Tornillo
15	00043249 6	00043249 6	00043249 6	**Scheibe**	washer	Disque	Arandela

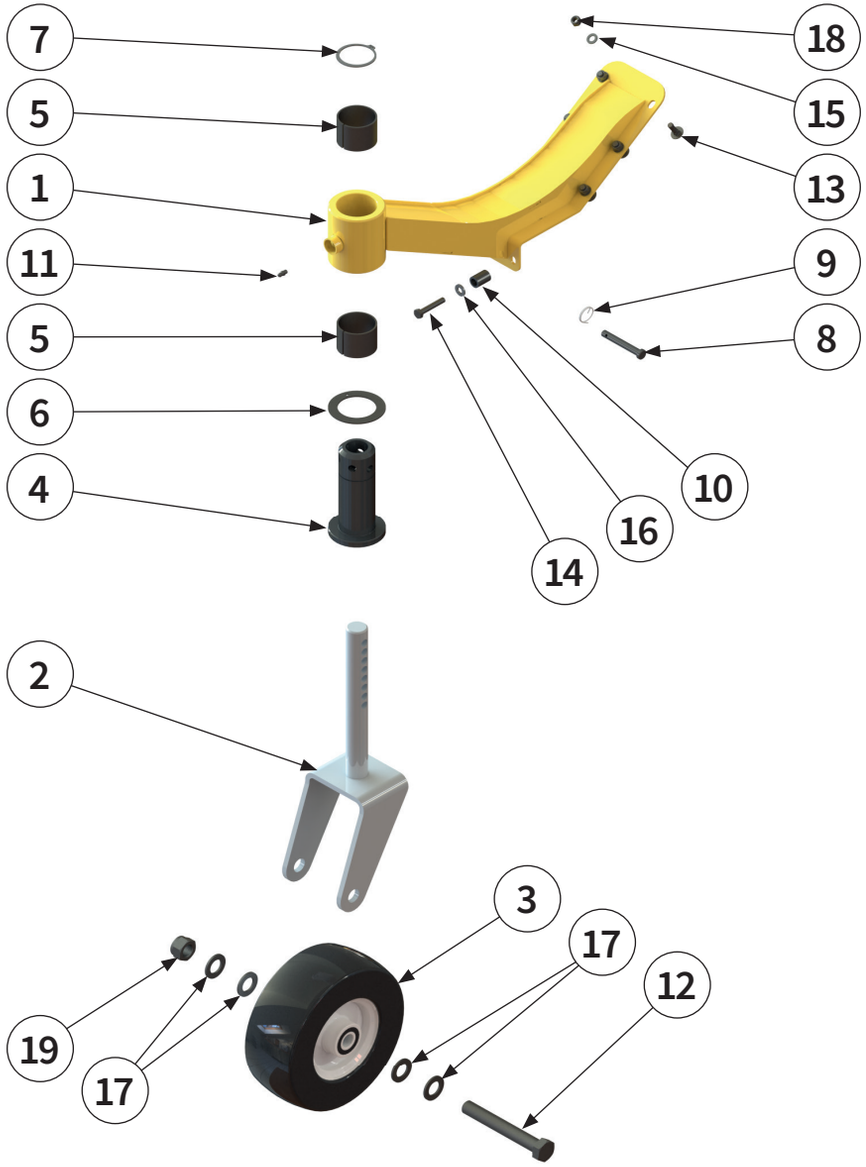



HECK STÜTZRAD | rear support wheel |
Roue d'appui arrière | Rueda de soporte detrás |

Pos.-Nr. No. Numéro Número	**Ersatzteilnummer** | Manufacturer part number | Numéro de piéce du fabricant | Número de pieza del fabricante **Anzahl** | quantity | quantité | número			DE **Bezeichnung**	EN **Designation**	FR **Désignation**	ES **Designación**
	MU-FM Vario 120	MU-FM Vario 140	MU-FM Vario 160				
16	00043771 2	2	2	**Scheibe**	washer	Disque	Arandela
17	00043237 4	4	4	**Scheibe**	washer	Disque	Arandela
18	00043191 6	6	6	**Mutter**	nut	Écrou	Tuerca
19	00043184 1	1	1	**Mutter**	nut	Écrou	Tuerca

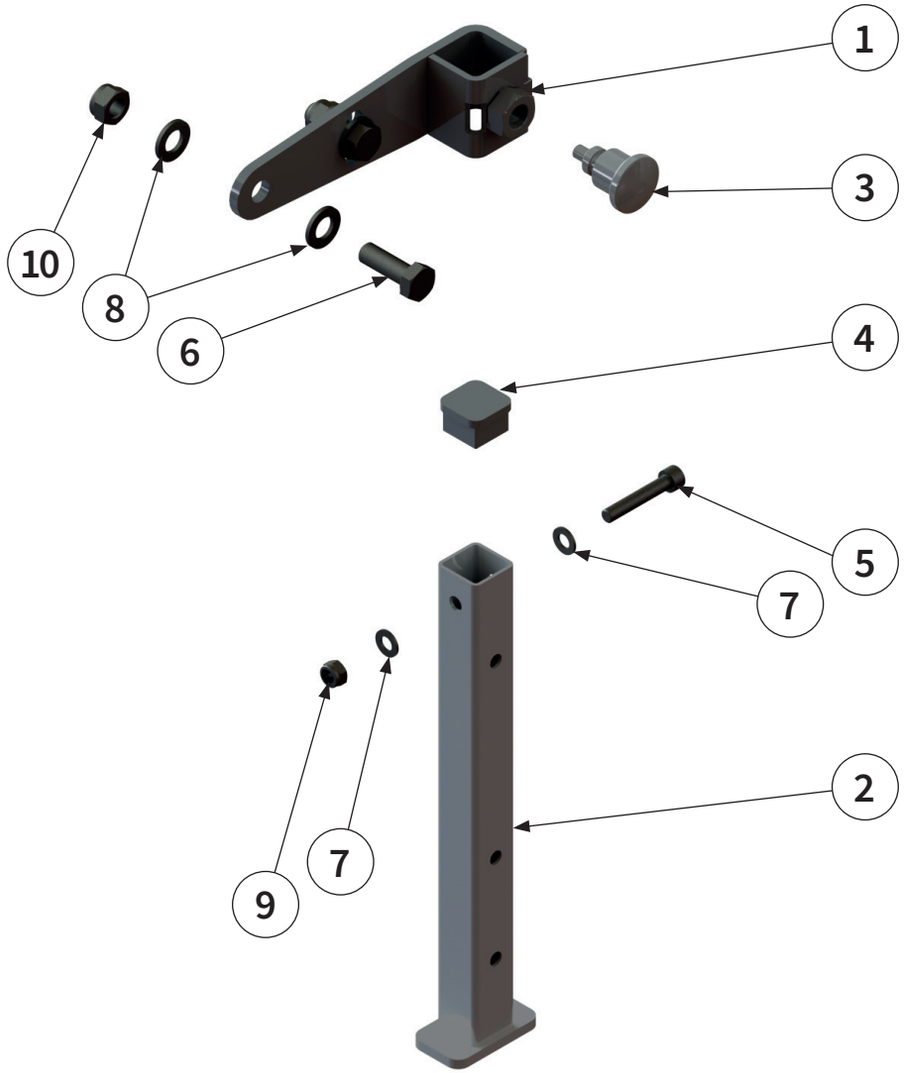
1
3
10
8
6
4
5
7
2
9
7

Pos.-Nr. No. Numéro Número	**Ersatzteilnummer** | Manufacturer part number | Numéro de piéce du fabricant | Número de pieza del fabricante **Anzahl** | quantity | quantité | número			DE **Bezeichnung**	EN **Designation**	FR **Désignation**	ES **Designación**
	MU-FM Vario 120	MU-FM Vario 140	MU-FM Vario 160				
1	00050536 1	1	1	**Halter**	holder	Support	Soporte
2	00050541 1	1	1	**Abstellstütze**	supporting leg	Béquille de stationne-ment	Pie de apoyo
3	00017113 1	1	1	**Rastbolzen**	stop bolt	Boulon d'arrêt	Perno de retención
4	00003433 1	1	1	**Verschlussstopfen**	sealing plug	Bouchon de fermeture	Tapón de cierre
5	00043466 1	1	1	**Schraube**	bolt	Vis	Tornillo
6	00043621 2	2	2	**Schraube**	bolt	Vis	Tornillo
7	00043249 2	2	2	**Scheibe**	washer	Disque	Arandela
8	00043233 4	4	4	**Scheibe**	washer	Disque	Arandela
9	00043191 1	1	1	**Mutter**	nut	Écrou	Tuerca
10	00043178 2	2	2	**Mutter**	nut	Écrou	Tuerca

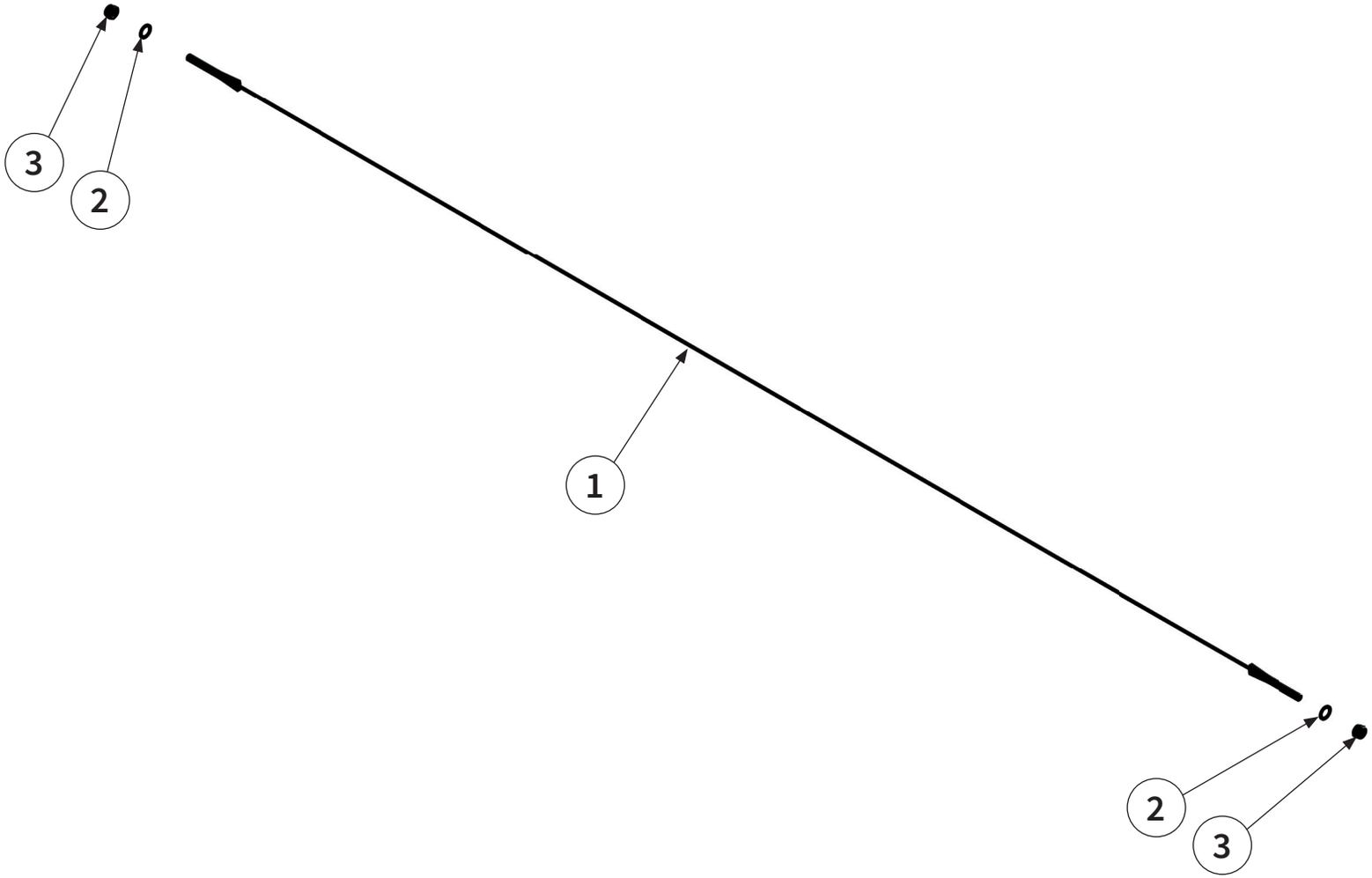
3
2
1
2
3

Pos.-Nr. No. Numéro Número	**Ersatzteilnummer** | Manufacturer part number | Numéro de piéce du fabricant | Número de pieza del fabricante **Anzahl** | quantity | quantité | número			DE **Bezeichnung**	EN **Desigination**	FR **Désignation**	ES **Designación**
	MU-FM Vario 120	MU-FM Vario 140	MU-FM Vario 160				
1	00052037 1	1	1	**Seil**	Cable	Câble	Cable
2	00043249 2	2	2	**Scheibe**	washer	Disque	Arandela
3	00043191 2	2	2	**Mutter**	nut	Écrou	Tuerca

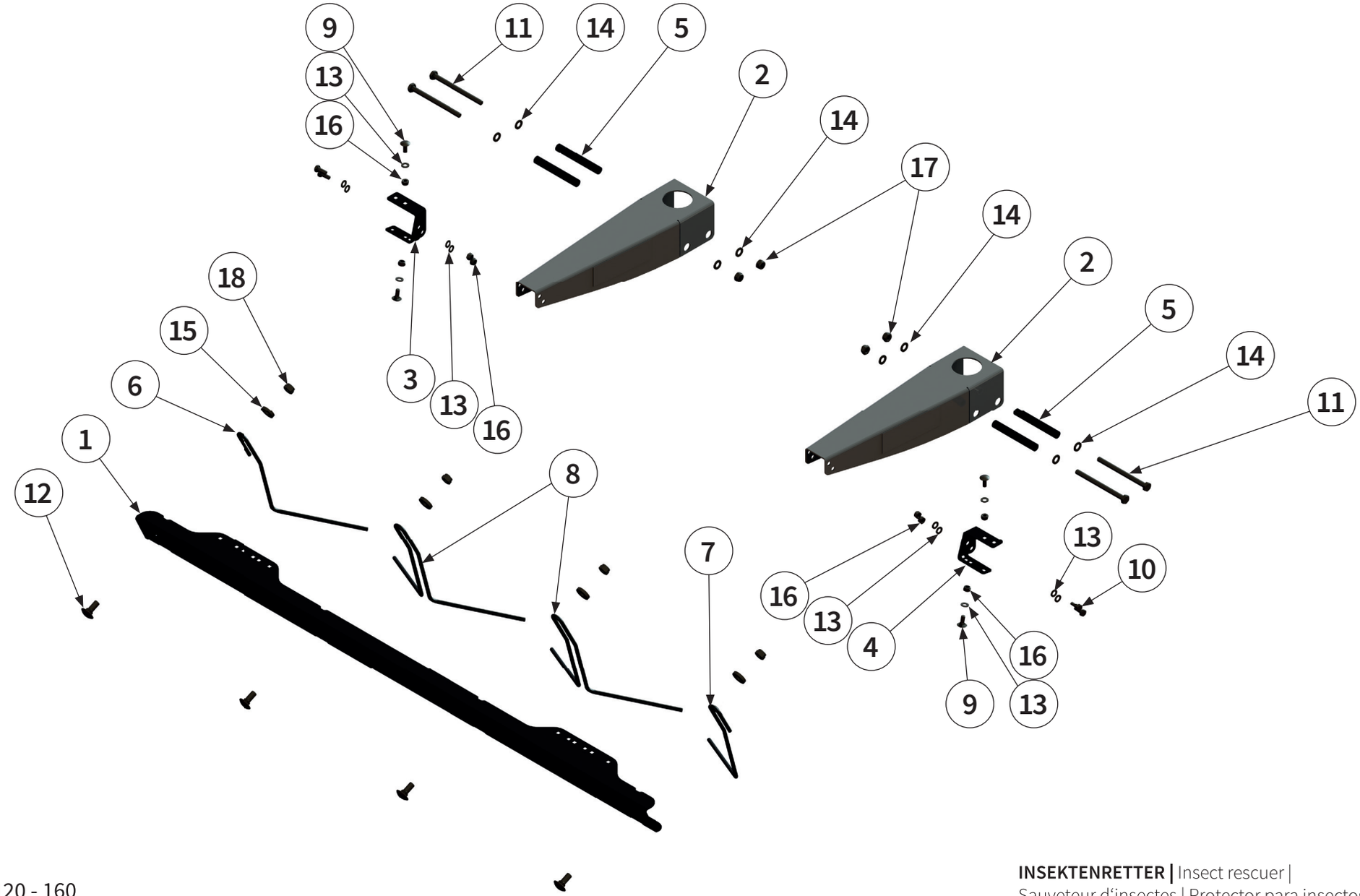
9
11
14
5
13
2
16
14
17
14
18
2
15
5
6
14
3
13
16
11
1
8
12
7
16
13
10
13
4
16
9
13

Pos.-Nr. No. Numéro Número	Ersatzteilnummer | Manufacturer part number | Numéro de piéce du fabricant | Número de pieza del fabricante Anzahl | quantity | quantité | número			DE Bezeichnung	EN Designation	FR Désignation	ES Designación
	MU-FM Vario 120	MU-FM Vario 140	MU-FM Vario 160				
1	1	00040547 1	1	Aufnahme	holder	Support	Alojamiento
2	2	00052045 2	2	Tragarm	support arm	Bras porteur	Brazo portante
3	1	00052046 1	1	Halter	holder	Support	Soporte
4	1	00052047 1	1	Halter	holder	Support	Soporte
5	4	00052048 4	4	Distanzhülse	spacer sleeve	Douille entretoise	Manguito distanciador
6	1	00041929 1	1	Zinken	tines	Dents	Dientes
7	1	00041930 1	1	Zinken	tines	Dents	Dientes
8	2	00037091 2	2	Zinken	tines	Dents	Dientes
9	4	00043354 4	4	Schraube	bolt	Vis	Tornillo
10	4	00043708 4	4	Schraube	bolt	Vis	Tornillo
11	4	00043473 4	4	Schraube	bolt	Vis	Tornillo
12	4	00043332 4	4	Schraube	bolt	Vis	Tornillo
13	12	00043249 12	12	Scheibe	washer	Disque	Arandela
14	8	00043232 8	8	Scheibe	washer	Disque	Arandela
15	4	00043263 4	4	Scheibe	washer	Disque	Arandela
16	8	00043191 8	8	Mutter	nut	Écrou	Tuerca
17	4	00043177 4	4	Mutter	nut	Écrou	Tuerca
18	4	00043178 4	4	Mutter	nut	Écrou	Tuerca

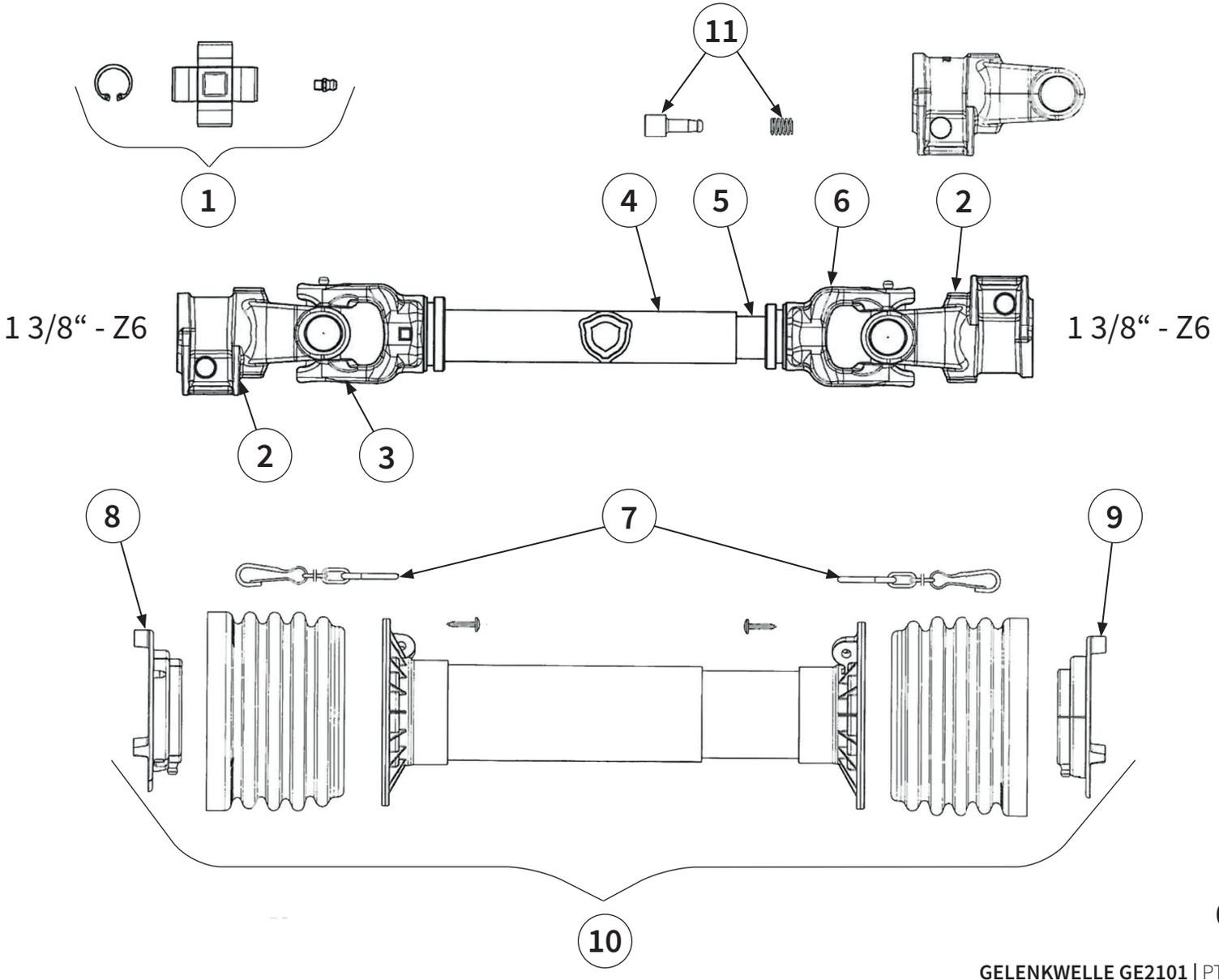

00043939

GELENKWELLE GE2101 | PTO shaft GE2101 |
Arbre de transmission GE2101 | Árbol articulado GE2101 |

Pos.-Nr. No. Numéro Número	**Ersatzteilnummer** | Manufacturer part number | Numéro de piéce du fabricant | Número de pieza del fabricante **Anzahl** | quantity | quantité | número			DE **Bezeichnung**	EN **Designation**	FR **Désignation**	ES **Designación**
	MU-FM Vario 120	MU-FM Vario 140	MU-FM Vario 160				
1	40024802 2	2	2	**Kreuzgarnitur**	Cross fitting	Croisillon	Cruceta
2	40033003 2	2	2	**Außengabel**	Outer Yoke	Mâchoires	Horquilla exterior
3	40041497 1	1	1	**Innengabel für Außenrohr**	Inner yoke for outer tube	Mâchoires pour tube externe	Horquilla para tubo exterior
4	40037906 1	1	1	**Profil-Außenrohr**	outer tube section	Tube externe	Tubo exterior de perfil
5	40030373 1	1	1	**Profil-Innenrohr**	inner tube section	Tube interne	Tubo interior de perfil
6	40055091 1	1	1	**Innengabel für Innenrohr**	Inner yoke for inner tube	Mâchoire pour tube intérieur	Horquilla para tubo interior
7	40042477 2	2	2	**Haltekette**	holding chain	Chaînes de retenue	Cadenas de seguridad
8	40053211 1	1	1	**Laufring**	Raceway	Palier de glissement	Anillo rodadura
9	10035664 1	1	1	**Laufring**	Raceway	Palier de glissement	Anillo rodadura
10	40017504 1	1	1	**Gelenkwellenschutz**	PTO shaft guard	Protection contre les accidents	Protección del árbol articulado
11	40055042 2	2	2	**Schiebestift**	push pin	Goupille coulissante	Pasador deslizante

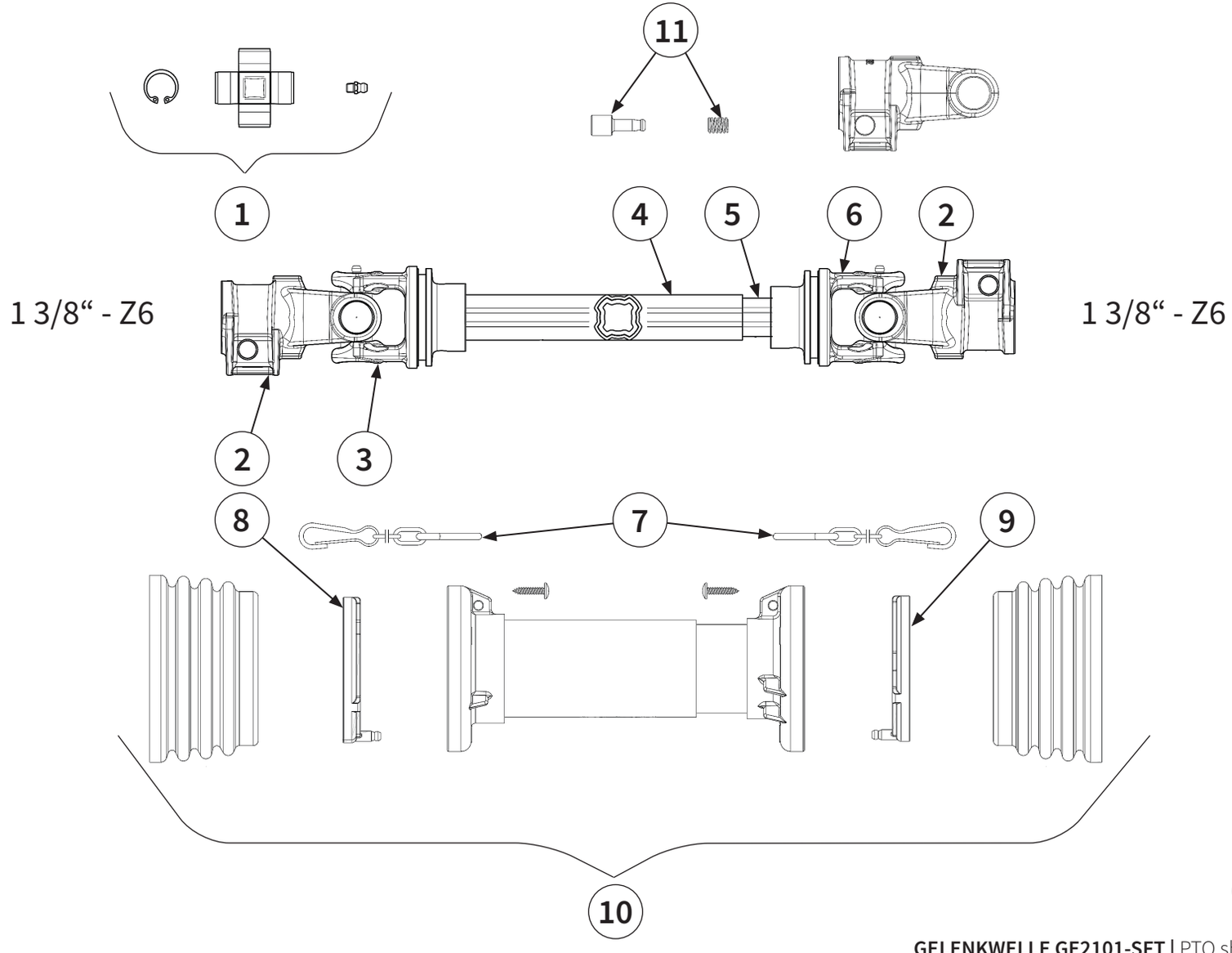

00043941

GELENKWELLE GE2101-SFT | PTO shaft GE2101-SFT |
Arbre de transmission GE2101-SFT | Árbol articulado GE2101-SFT |

Pos.-Nr. No. Numéro Número	**Ersatzteilnummer** | Manufacturer part number | Numéro de piéce du fabricant | Número de pieza del fabricante **Anzahl** | quantity | quantité | número			DE **Bezeichnung**	EN **Designation**	FR **Désignation**	ES **Designación**
	MU-FM Vario 120	MU-FM Vario 140	MU-FM Vario 160				
1	2	40024802 2	2	**Kreuzgarnitur**	Cross fitting	Croisillon	Cruceta
2	2	40033003 2	2	**Außengabel**	Outer Yoke	Mâchoires	Horquilla exterior
3	1	40042599 1	1	**Innengabel für Außenrohr**	Inner yoke for outer tube	Mâchoires pour tube externe	Horquilla para tubo exterior
4	1	40010444 1	1	**Profil-Außenrohr**	outer tube section	Tube externe	Tubo exterior de perfil
5	1	40051489 1	1	**Profil-Innenrohr**	inner tube section	Tube interne	Tubo interior de perfil
6	1	40016191 1	1	**Innengabel für Innen-rohr**	Inner yoke for inner tube	Mâchoire pour tube intérieur	Horquilla para tubo interior
7	2	40042477 2	2	**Haltekette**	holding chain	Chaînes de retenue	Cadenas de seguridad
8	1	40017108 1	1	**Laufring**	Raceway	Palier de glissement	Anillo rodadura
9	1	40027722	1	**Laufring**	Raceway	Palier de glissement	Anillo rodadura
10	1	40042920 1	1	**Gelenkwellenschutz**	PTO shaft guard	Protection contre les accidents	Protección del árbol articulado
11	2	40055042 2	2	**Schiebestift**	push pin	Goupille coulissante	Pasador deslizante

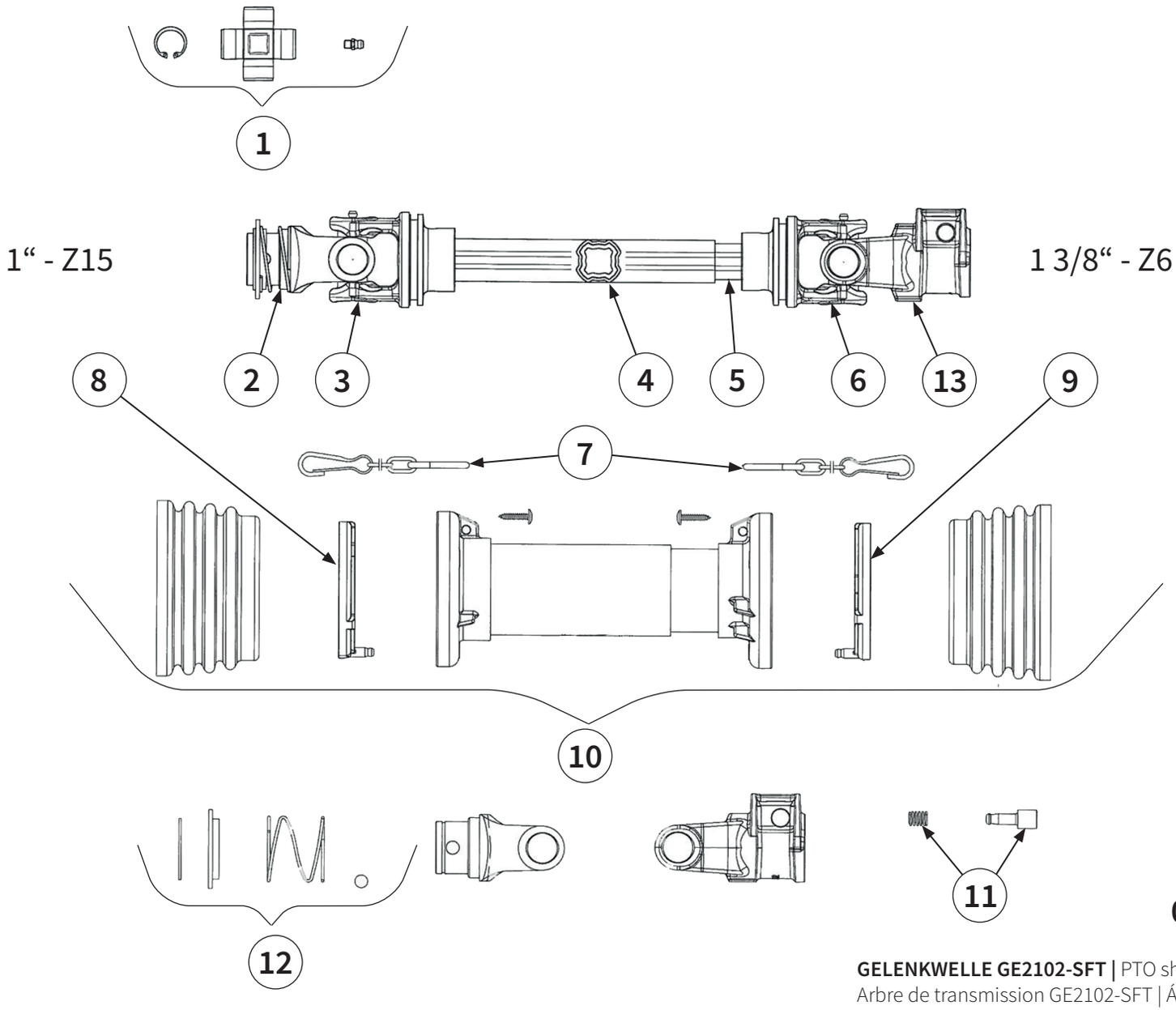

00043945

GELENKWELLE GE2102-SFT | PTO shaft GE2102-SFT |
Arbre de transmission GE2102-SFT | Árbol articulado GE2102-SFT |

Pos.-Nr. No. Numéro Número	**Ersatzteilnummer** | Manufacturer part number | Numéro de piéce du fabricant | Número de pieza del fabricante **Anzahl** | quantity | quantité | número			DE **Bezeichnung**	EN **Designation**	FR **Désignation**	ES **Designación**
	MU-FM Vario 120	MU-FM Vario 140	MU-FM Vario 160				
1	40024802 2	2	2	**Kreuzgarnitur**	Cross fitting	Croisillon	Cruceta
2	40012956 1	1	1	**Außengabel**	Outer Yoke	Mâchoires	Horquilla exterior
3	40042599 1	1	1	**Innengabel für Außenrohr**	Inner yoke for outer tube	Mâchoires pour tube externe	Horquilla para tubo exterior
4	40010444 1	1	1	**Profil-Außenrohr**	outer tube section	Tube externe	Tubo exterior de perfil
5	40051489 1	1	1	**Profil-Innenrohr**	Inner tube section	Tube interne	Tubo interior de perfil
6	40016191 1	1	1	**Innengabel für Innen-rohr**	Inner yoke for inner tube	Mâchoire pour tube intérieur	Horquilla para tubo interior
7	40042477 2	2	2	**Haltekette**	holding chain	Chaînes de retenue	Cadenas de seguridad
8	40017108 1	1	1	**Laufring**	Raceway	Palier de glissement	Anillo rodadura
9	40027722 1	1	1	**Laufring**	Raceway	Palier de glissement	Anillo rodadura
10	40042920 1	1	1	**Gelenkwellenschutz**	PTO shaft guard	Protection contre les accidents	Protección del árbol articulado
11	40055042 1	1	1	**Schiebestift**	push pin	Goupille coulissante	Pasador deslizante
12	40026439 1	1	1	**Ziehverschluß**	Pull Lock	Obturateur	Obturador
13	40033003 1	1	1	**Außengabel**	Outer Yoke	Mâchoires	Horquilla exterior

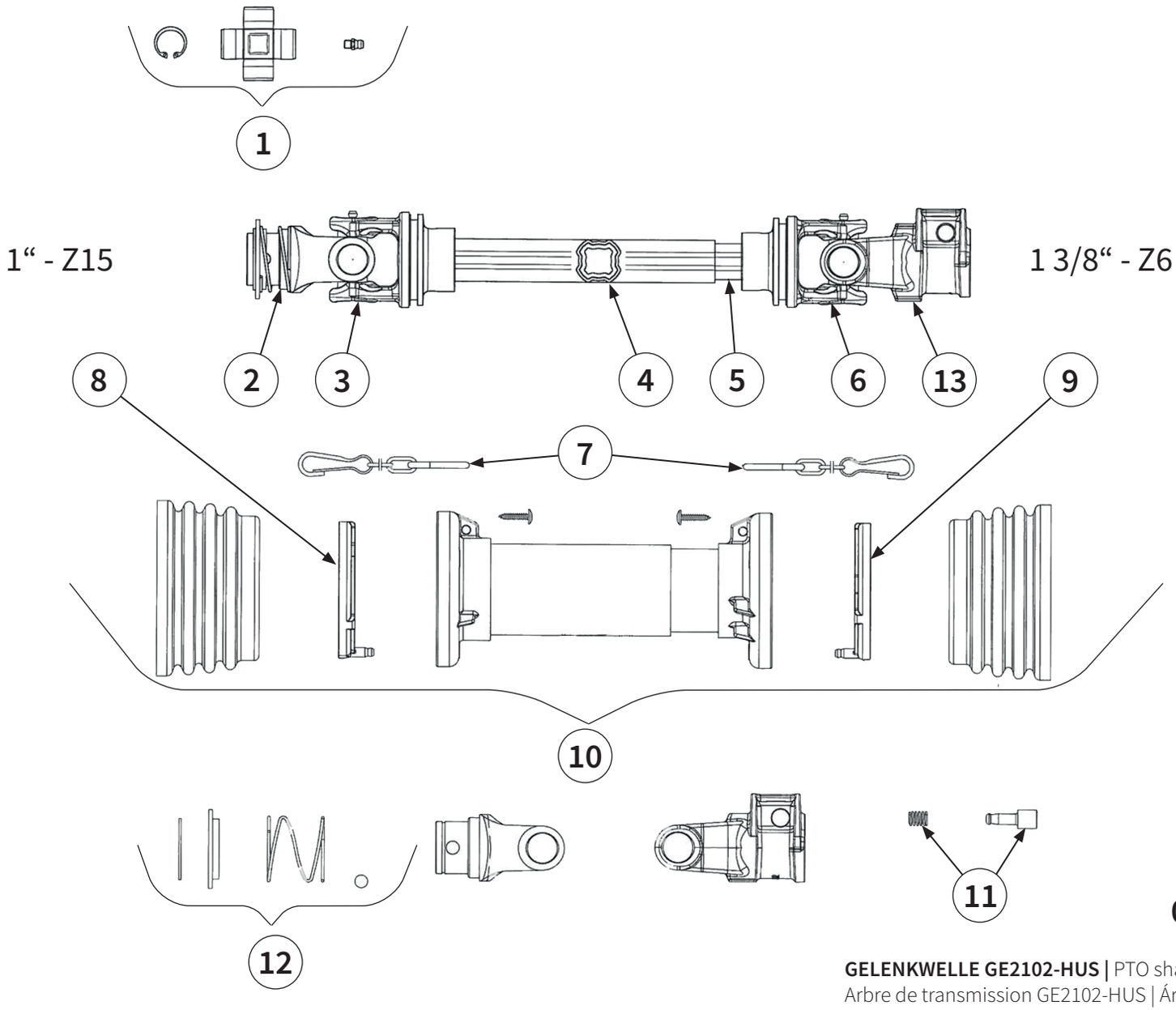

00043944

GELENKWELLE GE2102-HUS | PTO shaft GE2102-HUS |
Arbre de transmission GE2102-HUS | Árbol articulado GE2102-HUS |

Pos.-Nr. No. Numéro Número	**Ersatzteilnummer** | Manufacturer part number | Numéro de piéce du fabricant | Número de pieza del fabricante **Anzahl** | quantity | quantité | número			DE **Bezeichnung**	EN **Designation**	FR **Désignation**	ES **Designación**
	MU-FM Vario 120	MU-FM Vario 140	MU-FM Vario 160				
1	40024802 2	2	2	**Kreuzgarnitur**	Cross fitting	Croisillon	Cruceta
2	40012956 1	1	1	**Außengabel**	Outer Yoke	Mâchoires	Horquilla exterior
3	40042599 1	1	1	**Innengabel für Außenrohr**	Inner yoke for outer tube	Mâchoires pour tube externe	Horquilla para tubo exterior
4	40010444 1	1	1	**Profil-Außenrohr**	outer tube section	Tube externe	Tubo exterior de perfil
5	40051489 1	1	1	**Profil-Innenrohr**	Inner tube section	Tube interne	Tubo interior de perfil
6	40016191 1	1	1	**Innengabel für Innenrohr**	Inner yoke for inner tube	Mâchoire pour tube intérieur	Horquilla para tubo interior
7	40042477 2	2	2	**Haltekette**	holding chain	Chaînes de retenue	Cadenas de seguridad
8	40017108 1	1	1	**Laufring**	Raceway	Palier de glissement	Anillo rodadura
9	40027722 1	1	1	**Laufring**	Raceway	Palier de glissement	Anillo rodadura
10	40042920 1	1	1	**Gelenkwellenschutz**	PTO shaft guard	Protection contre les accidents	Protección del árbol articulado
11	40055042 1	1	1	**Schiebestift**	push pin	Goupille coulissante	Pasador deslizante
12	40026439 1	1	1	**Ziehverschluß**	Pull Lock	Obturateur	Obturador
13	40033003 1	1	1	**Außengabel**	Outer Yoke	Mâchoires	Horquilla exterior

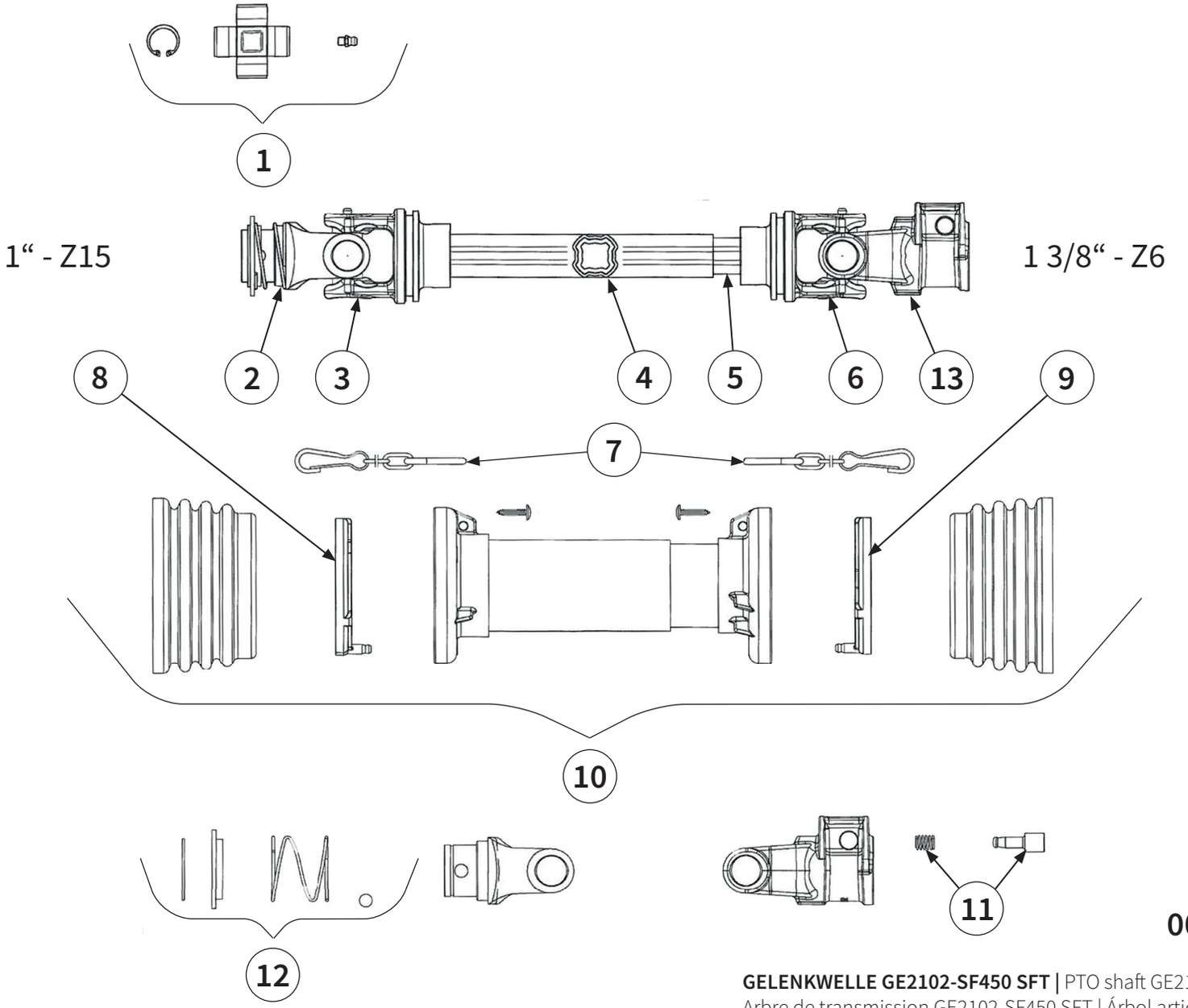

00043946

GELENKWELLE GE2102-SF450 SFT | PTO shaft GE2102-SF450 SFT |
Arbre de transmission GE2102-SF450 SFT | Árbol articulado GE2102-SF450 SFT |

Pos.-Nr. No. Numéro Número	**Ersatzteilnummer** | Manufacturer part number | Numéro de piéce du fabricant | Número de pieza del fabricante **Anzahl** | quantity | quantité | número			DE **Bezeichnung**	EN **Designation**	FR **Désignation**	ES **Designación**
	MU-FM Vario 120	MU-FM Vario 140	MU-FM Vario 160				
1	2	40024802 2	2	**Kreuzgarnitur**	Cross fitting	Croisillon	Cruceta
2	1	40012956 1	1	**Außengabel**	Outer Yoke	Mâchoires	Horquilla exterior
3	1	40042599 1	1	**Innengabel für Außenrohr**	Inner yoke for outer tube	Mâchoires pour tube externe	Horquilla para tubo exterior
4	1	40010444 1	1	**Profil-Außenrohr**	outer tube section	Tube externe	Tubo exterior de perfil
5	1	40051489 1	1	**Profil-Innenrohr**	Inner tube section	Tube interne	Tubo interior de perfil
6	1	40042599 1	1	**Innengabel für Innen-rohr**	Inner yoke for inner tube	Mâchoire pour tube intérieur	Horquilla para tubo interior
7	2	40042477 2	2	**Haltekette**	holding chain	Chaînes de retenue	Cadenas de seguridad
8	1	40017108 1	1	**Laufring**	Raceway	Palier de glissement	Anillo rodadura
9	1	40027722 1	1	**Laufring**	Raceway	Palier de glissement	Anillo rodadura
10	1	40042920 1	1	**Gelenkwellenschutz**	PTO shaft guard	Protection contre les accidents	Protección del árbol articulado
11	1	40055042 1	1	**Schiebestift**	push pin	Goupille coulissante	Pasador deslizante
12	1	40026439 1	1	**Ziehverschluß**	Pull Lock	Obturateur	Obturador
13	1	40033003 1	1	**Außengabel**	Outer Yoke	Mâchoires	Horquilla exterior

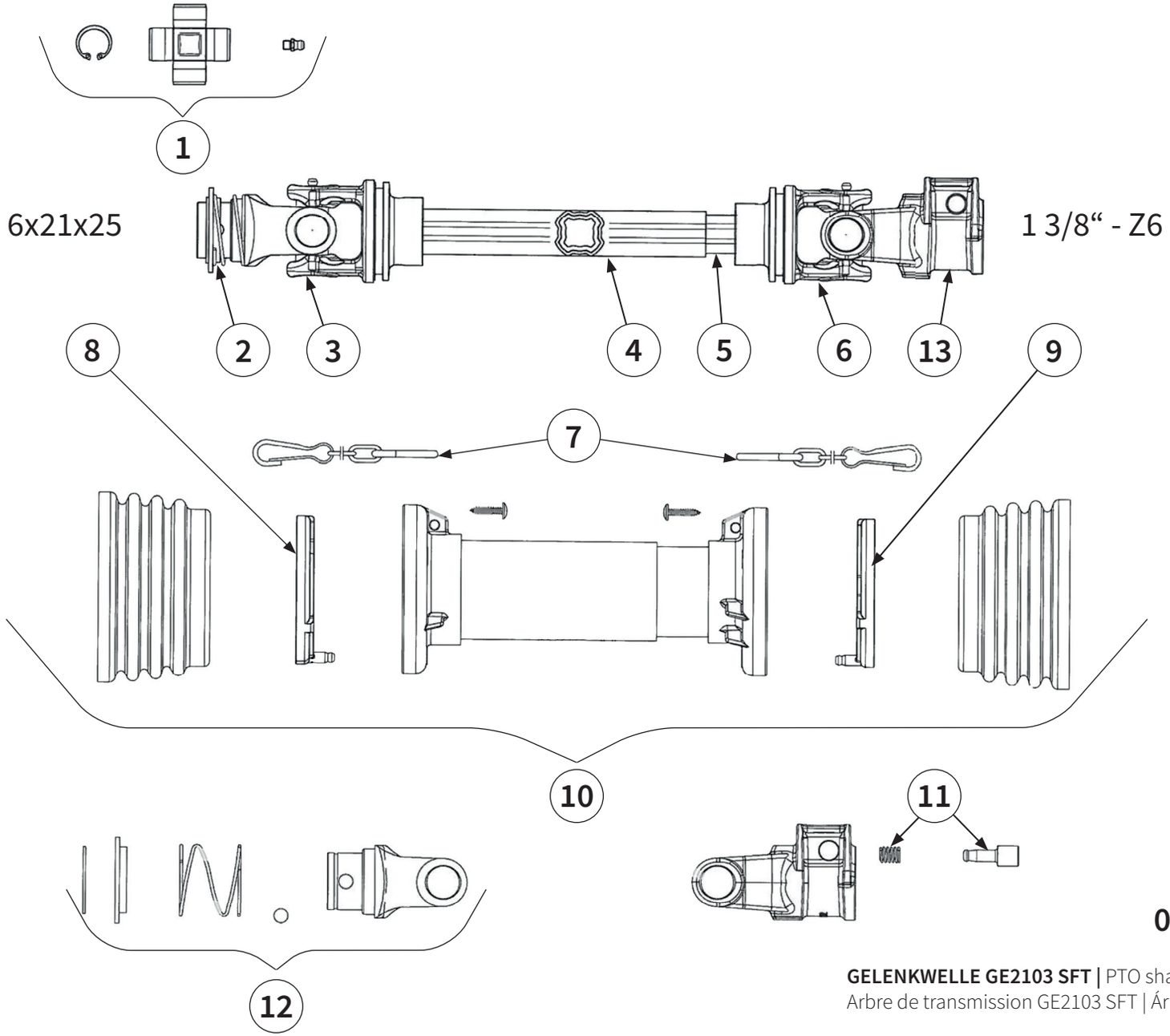

00043947

GELENKWELLE GE2103 SFT | PTO shaft GE2103 SFT |
Arbre de transmission GE2103 SFT | Árbol articulado GE2103 SFT |

Pos.-Nr. No. Numéro Número	**Ersatzteilnummer** | Manufacturer part number | Numéro de piéce du fabricant | Número de pieza del fabricante **Anzahl** | quantity | quantité | número			DE **Bezeichnung**	EN **Designation**	FR **Désignation**	ES **Designación**
	MU-FM Vario 120	MU-FM Vario 140	MU-FM Vario 160				
1	2	40024802 2	2	**Kreuzgarnitur**	Cross fitting	Croisillon	Cruceta
2	1	40028843 1	1	**Außengabel**	Outer Yoke	Mâchoires	Horquilla exterior
3	1	40042599 1	1	**Innengabel für Außenrohr**	Inner yoke for outer tube	Mâchoires pour tube externe	Horquilla para tubo exterior
4	1	40010444 1	1	**Profil-Außenrohr**	outer tube section	Tube externe	Tubo exterior de perfil
5	1	40051489 1	1	**Profil-Innenrohr**	Inner tube section	Tube interne	Tubo interior de perfil
6	1	40016191 1	1	**Innengabel für Innen-rohr**	Inner yoke for inner tube	Mâchoire pour tube intérieur	Horquilla para tubo interior
7	2	40042477 2	2	**Haltekette**	holding chain	Chaînes de retenue	Cadenas de seguridad
8	1	40017108 1	1	**Laufring**	Raceway	Palier de glissement	Anillo rodadura
9	1	40027722 1	1	**Laufring**	Raceway	Palier de glissement	Anillo rodadura
10	1	40042920 1	1	**Gelenkwellenschutz**	PTO shaft guard	Protection contre les accidents	Protección del árbol articulado
11	1	40055042 1	1	**Schiebestift**	push pin	Goupille coulissante	Pasador deslizante
12	1	40034797 1	1	**Ziehverschluß**	Pull Lock	Obturateur	Obturador
13	1	40033003 1	1	**Außengabel**	Outer Yoke	Mâchoires	Horquilla exterior

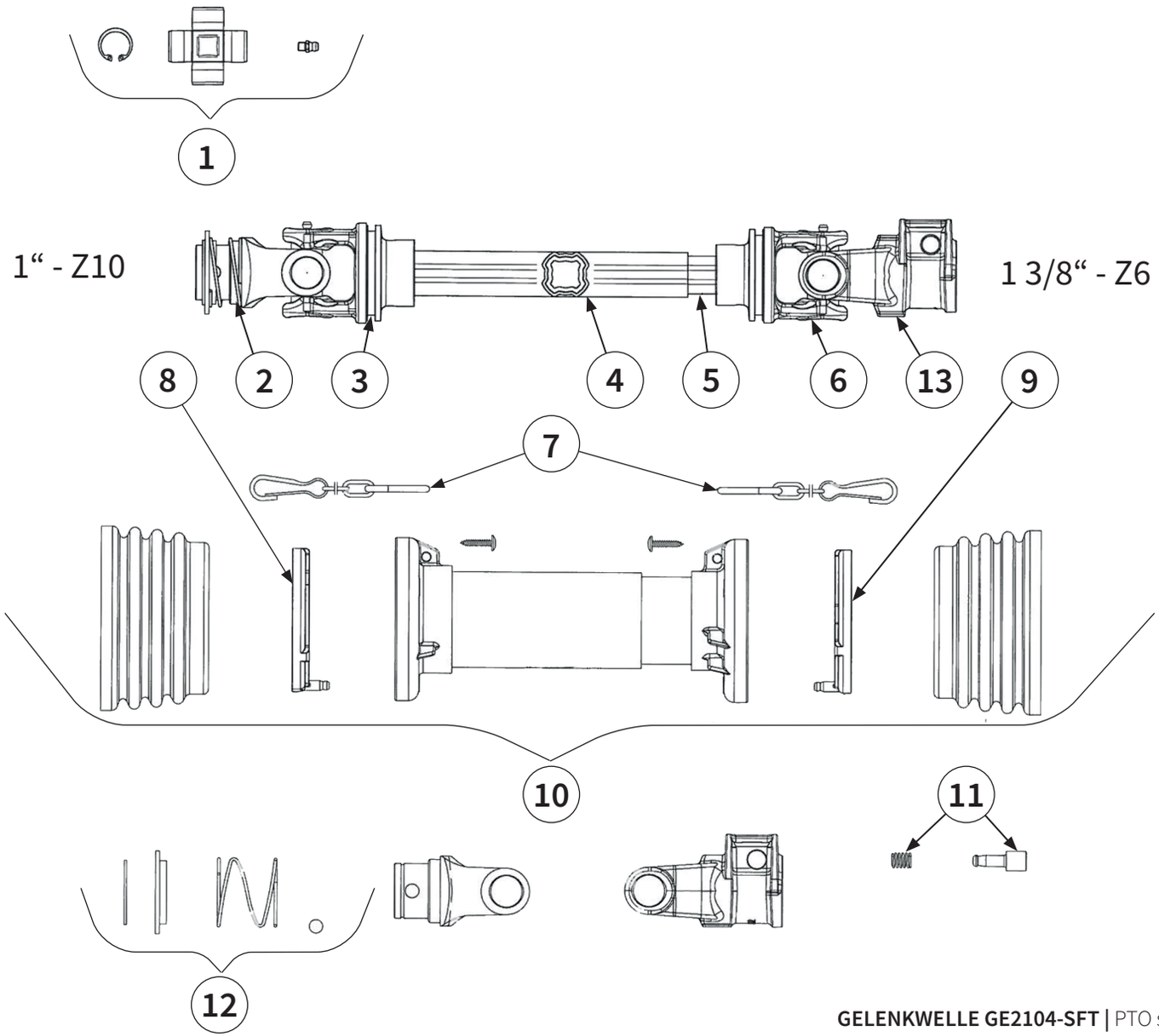

00043942

GELENKWELLE GE2104-SFT | PTO shaft GE2104-SFT |
Arbre de transmission GE2104-SFT | Árbol articulado GE2104-SFT |

Pos.-Nr. No. Numéro Número	**Ersatzteilnummer** | Manufacturer part number | Numéro de piéce du fabricant | Número de pieza del fabricante **Anzahl** | quantity | quantité | número			DE **Bezeichnung**	EN **Designation**	FR **Désignation**	ES **Designación**
	MU-FM Vario 120	MU-FM Vario 140	MU-FM Vario 160				
1	2	40024802 2	2	**Kreuzgarnitur**	Cross fitting	Croisillon	Cruceta
2	1	40033003 1	1	**Außengabel**	Outer Yoke	Mâchoires	Horquilla exterior
3	1	40042599 1	1	**Innengabel für Außenrohr**	Inner yoke for outer tube	Mâchoires pour tube externe	Horquilla para tubo exterior
4	1	40010444 1	1	**Profil-Außenrohr**	outer tube section	Tube externe	Tubo exterior de perfil
5	1	40051489 1	1	**Profil-Innenrohr**	Inner tube section	Tube interne	Tubo interior de perfil
6	1	40016191 1	1	**Innengabel für Innen-rohr**	Inner yoke for inner tube	Mâchoire pour tube intérieur	Horquilla para tubo interior
7	2	40042477 2	2	**Haltekette**	holding chain	Chaînes de retenue	Cadenas de seguridad
8	1	40017108 1	1	**Laufring**	Raceway	Palier de glissement	Anillo rodadura
9	1	40027722 1	1	**Laufring**	Raceway	Palier de glissement	Anillo rodadura
10	1	40042920 1	1	**Gelenkwellenschutz**	PTO shaft guard	Protection contre les accidents	Protección del árbol articulado
11	1	40055042 1	1	**Schiebestift**	push pin	Goupille coulissante	Pasador deslizante
12	1	40026439 1	1	**Ziehverschluß**	Pull Lock	Obturateur	Obturador
13	1	40014943 1	1	**Außengabel**	Outer Yoke	Mâchoires	Horquilla exterior

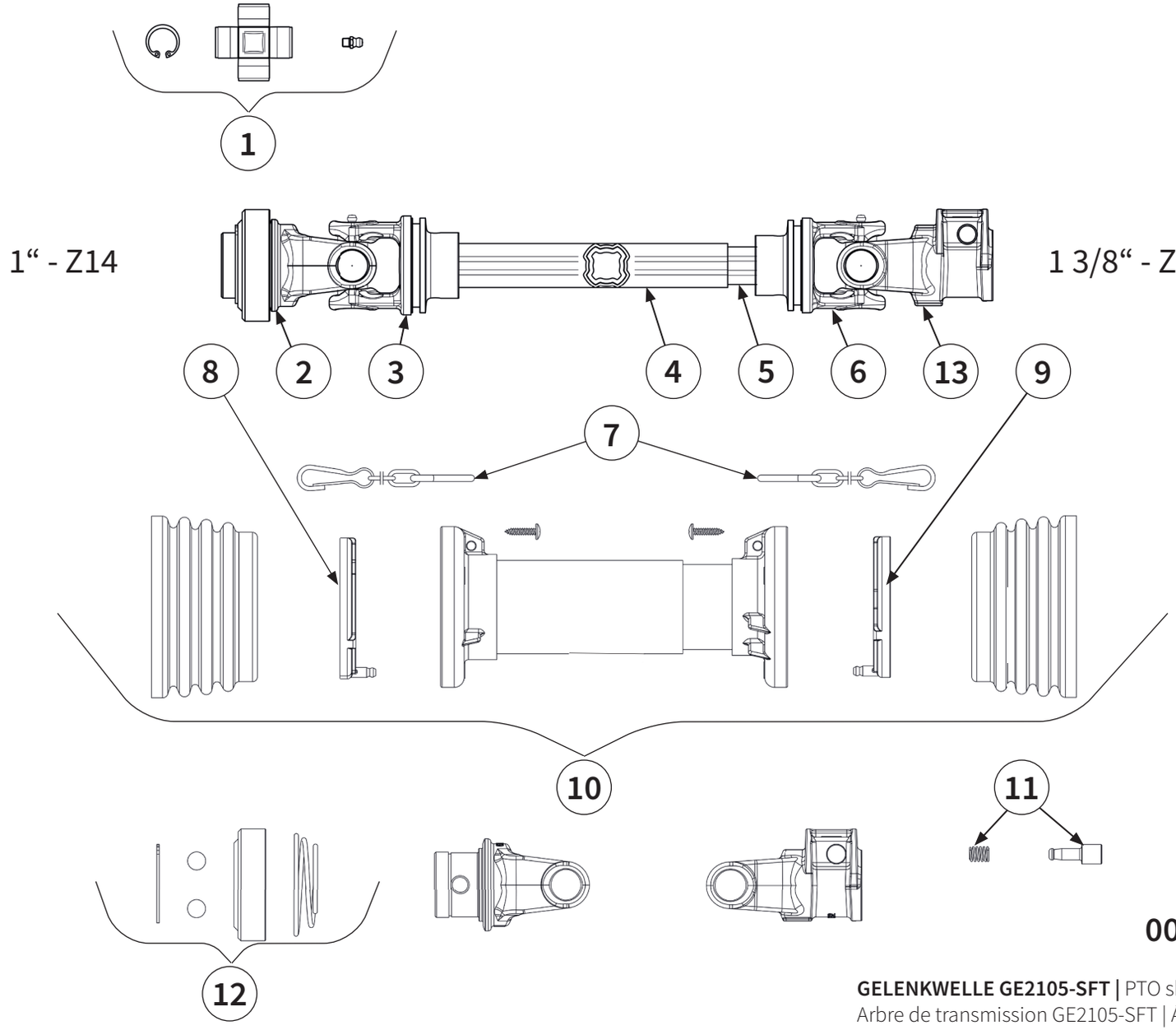

00043943 Grillo

GELENKWELLE GE2105-SFT | PTO shaft GE2105-SFT |
Arbre de transmission GE2105-SFT | Árbol articulado GE2105-SFT |

Pos.-Nr. No. Numéro Número	**Ersatzteilnummer** | Manufacturer part number | Numéro de piéce du fabricant | Número de pieza del fabricante **Anzahl** | quantity | quantité | número			DE **Bezeichnung**	EN **Designation**	FR **Désignation**	ES **Designación**
	MU-FM Vario 120	MU-FM Vario 140	MU-FM Vario 160				
1	2	40024802 2	2	**Kreuzgarnitur**	Cross fitting	Croisillon	Cruceta
2	1	5720B2701R 1	1	**Außengabel**	Outer Yoke	Mâchoires	Horquilla exterior
3	1	40042599 1	1	**Innengabel für Außenrohr**	Inner yoke for outer tube	Mâchoires pour tube externe	Horquilla para tubo exterior
4	1	40010444 1	1	**Profil-Außenrohr**	outer tube section	Tube externe	Tubo exterior de perfil
5	1	40051489 1	1	**Profil-Innenrohr**	Inner tube section	Tube interne	Tubo interior de perfil
6	1	40016191 1	1	**Innengabel für Innenrohr**	Inner yoke for inner tube	Mâchoire pour tube intérieur	Horquilla para tubo interior
7	2	40042477 2	2	**Haltekette**	holding chain	Chaînes de retenue	Cadenas de seguridad
8	1	40017108 1	1	**Laufring**	Raceway	Palier de glissement	Anillo rodadura
9	1	40027722 1	1	**Laufring**	Raceway	Palier de glissement	Anillo rodadura
10	1	40042920 1	1	**Gelenkwellenschutz**	PTO shaft guard	Protection contre les accidents	Protección del árbol articulado
11	1	40055042 1	1	**Schiebestift**	push pin	Goupille coulissante	Pasador deslizante
12	1	435002701R 1	1	**Ziehverschluß**	Pull Lock	Obturateur	Obturador
13	1	40033003 1	1	**Außengabel**	Outer Yoke	Mâchoires	Horquilla exterior

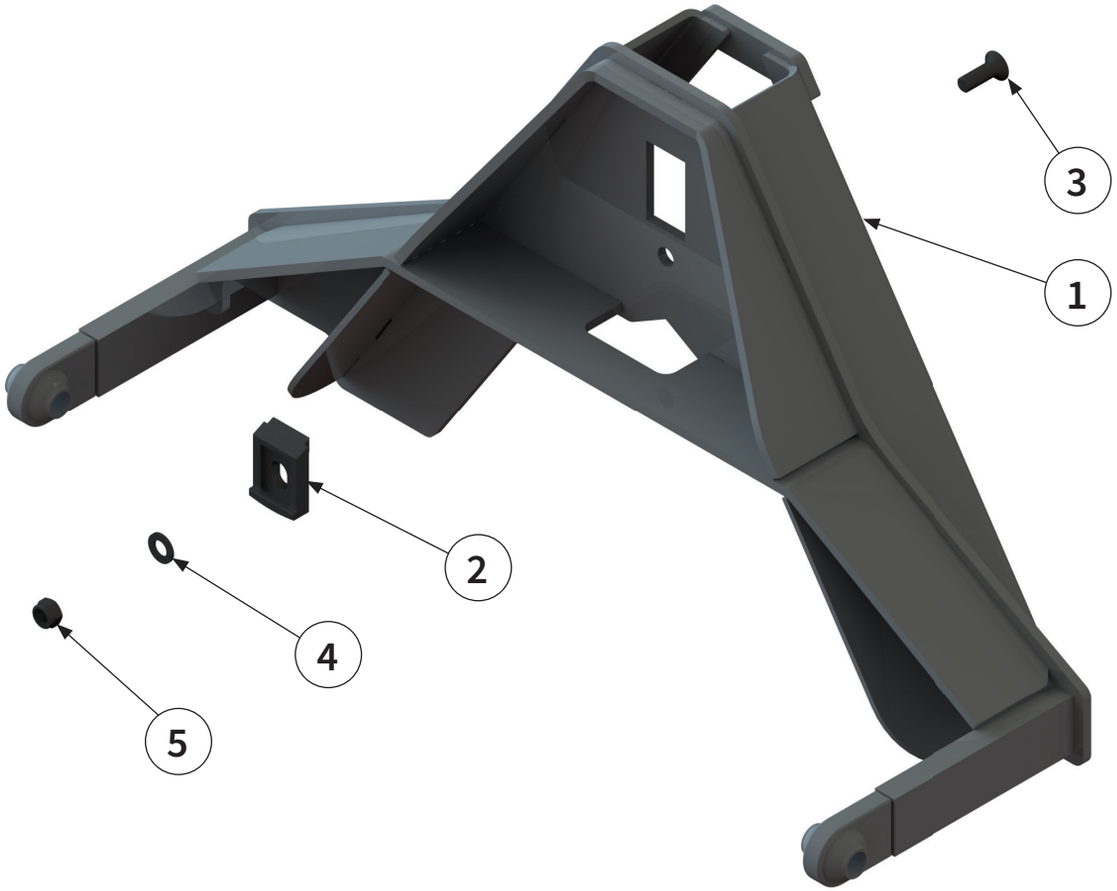

GERÄTEDREIECK KAT.1N | Implement triangle Kat.1N |
Triangle d´attelage Kat.1N | Triángulo del dispositivo Kat.1N |

Pos.-Nr. No. Numéro Número	**Ersatzteilnummer** | Manufacturer part number | Numéro de piéce du fabricant | Número de pieza del fabricante **Anzahl** | quantity | quantité | número			DE **Bezeichnung**	EN **Designation**	FR **Désignation**	ES **Designación**
	MU-FM Vario 120	MU-FM Vario 140	MU-FM Vario 160				
1	00012067 1	1	1	**Aufnahme**	holder	Support	Alojamiento
2	00044584 1	1	1	**Sperrplatte**	locking plate	Plaque de verrouillage	Placa de bloqueo
3	00043382 1	1	1	**Schraube**	bolt	Vis	Tornillo
4	00043233 1	1	1	**Scheibe**	washer	Disque	Arandela
5	00043178 1	1	1	**Mutter**	nut	Écrou	Tuerca

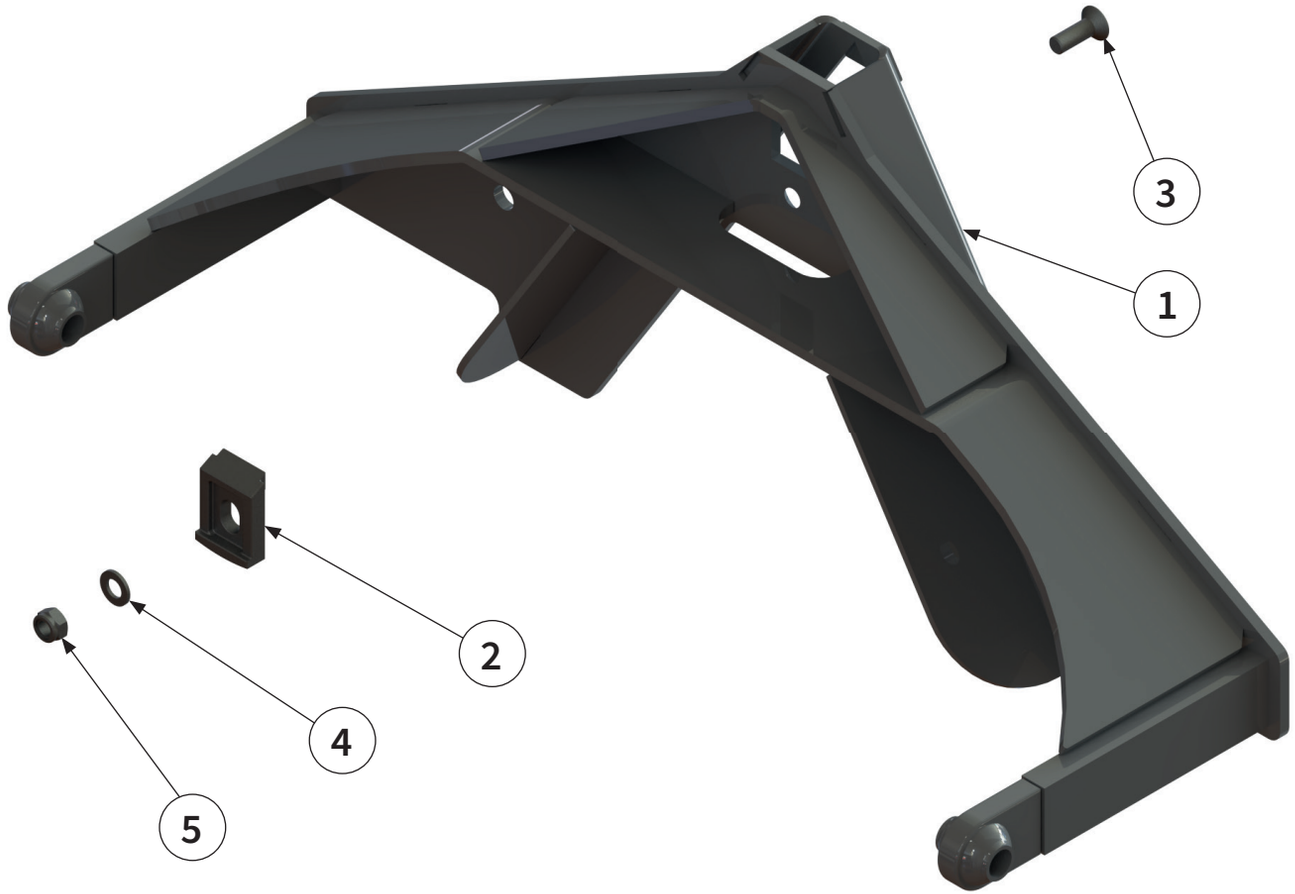

GERÄTEDREIECK KAT.0 | Implement triangle Kat.0 |
Triangle d´attelage Kat.0 | Triángulo del dispositivo Kat.0 |

Pos.-Nr. No. Numéro Número	**Ersatzteilnummer** | Manufacturer part number | Numéro de piéce du fabricant | Número de pieza del fabricante **Anzahl** | quantity | quantité | número			DE **Bezeichnung**	EN **Desigination**	FR **Désignation**	ES **Designación**
	MU-FM Vario 120	MU-FM Vario 140	MU-FM Vario 160				
1	00013999 1	1	1	**Anbaudreieck**	Implement triangle	Triangle d´attelage	Triángulo del dispositivo
2	00044584 1	1	1	**Sperrplatte**	locking plate	Plaque de verrouillage	Placa de bloqueo
3	00043382 1	1	1	**Schraube**	bolt	Vis	Tornillo
4	00043233 1	1	1	**Scheibe**	washer	Disque	Arandela
5	00043178 1	1	1	**Mutter**	nut	Écrou	Tuerca

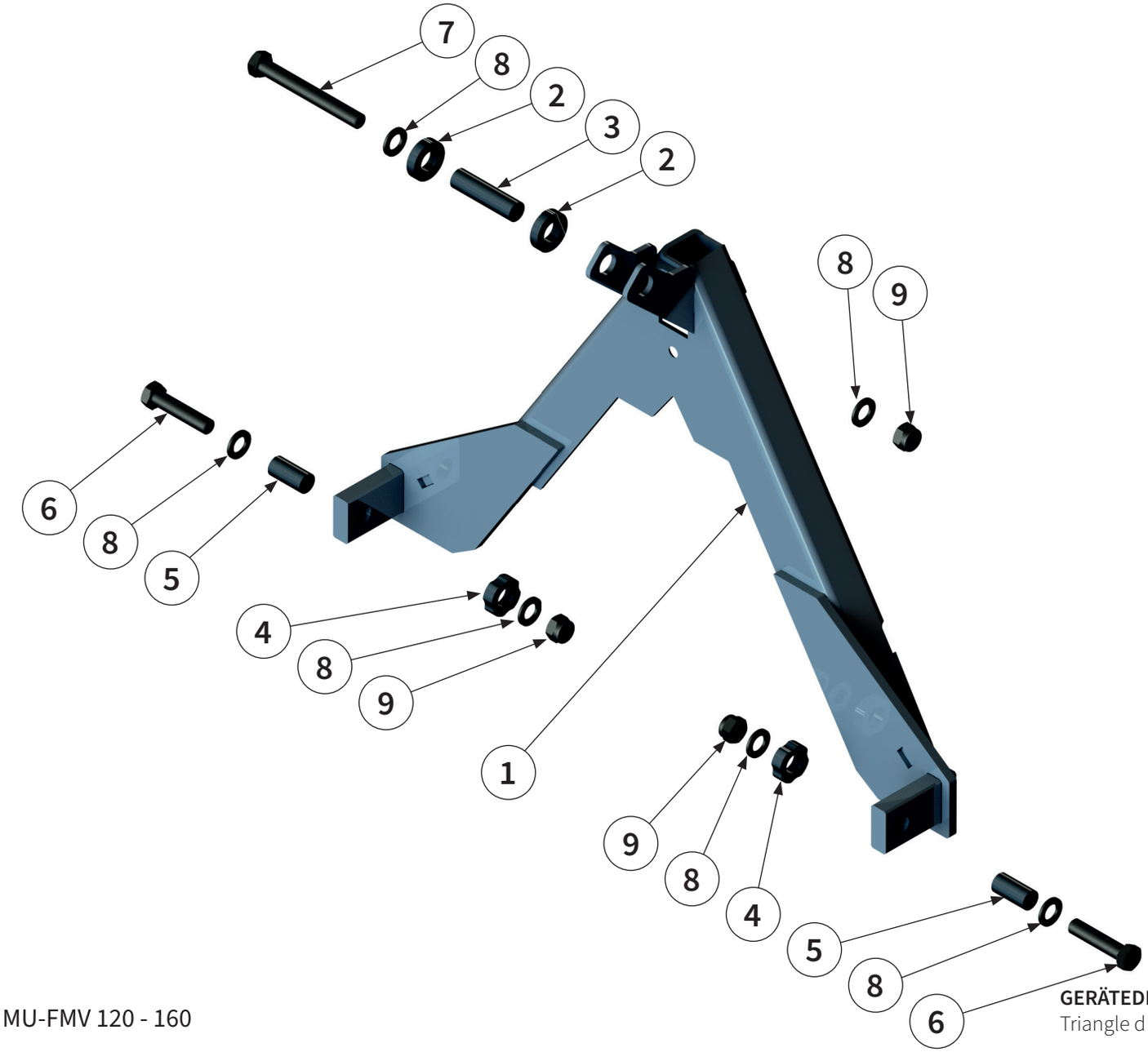

GERÄTEDREIECK KAT.0 VARIO | Implement triangle Kat.0 Vario | Triangle d´attelage Kat.0 Vario | Triángulo del dispositivo Kat.0 Vario |

Pos.-Nr. No. Numéro Número	**Ersatzteilnummer** | Manufacturer part number | Numéro de piéce du fabricant | Número de pieza del fabricante **Anzahl** | quantity | quantité | número			DE **Bezeichnung**	EN **Desigination**	FR **Désignation**	ES **Designación**
	MU-FM Vario 120	MU-FM Vario 140	MU-FM Vario 160				
1	1	00014510 1	1	**Gerätedreieck**	implement triangle	Triangle d'attelage	Triángulo del dispositivo
2	2	00050274 2	2	**Distanzscheibe**	spacer	Disque d'écartement	Arandela distanciadora
3	1	00050276 1	1	**Distanzhülse**	spacer sleeve	Douille entretoise	Manguito distanciador
4	2	00050277 2	2	**Distanzblech**	spacer plate	Tôle d'écartement	Chapa distanciadora
5	2	00050278 2	2	**Distanzhülse**	spacer sleeve	Douille entretoise	Manguito distanciador
6	2	00043530 2	2	**Schraube**	bolt	Vis	Tornillo
7	1	00043519 1	1	**Schraube**	bolt	Vis	Tornillo
8	6	00043235 6	6	**Scheibe**	washer	Disque	Arandela
9	3	00043180 3	3	**Mutter**	nut	Écrou	Tuerca

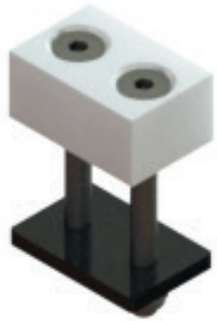

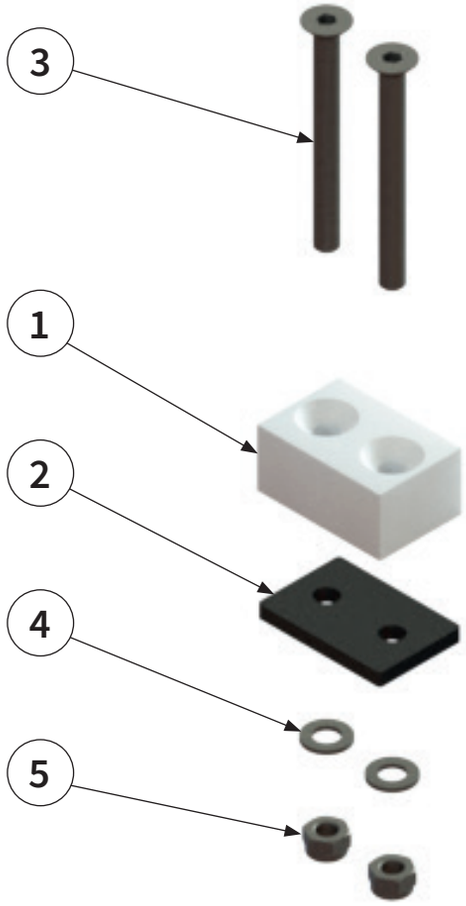
3
1
2
4
5

Pos.-Nr. No. Numéro Número	**Ersatzteilnummer** | Manufacturer part number | Numéro de piéce du fabricant | Número de pieza del fabricante **Anzahl** | quantity | quantité | número			DE **Bezeichnung**	EN **Designation**	FR **Désignation**	ES **Designación**
	MU-FM Vario 120	MU-FM Vario 140	MU-FM Vario 160				
1	00041472 2	2	2	**Kunststoffauflage**	Plastic support	Support en plastique	Soporte de plastico
2	00041471 2	2	2	**Blech**	sheet metal	Tôle	Chapa
3	00043403 4	4	4	**Schraube**	bolt	Vis	Tornillo
4	00043249 4	4	4	**Scheibe**	washer	Disque	Arandela
5	00043180 2	2	2	**Mutter**	nut	Écrou	Tuerca

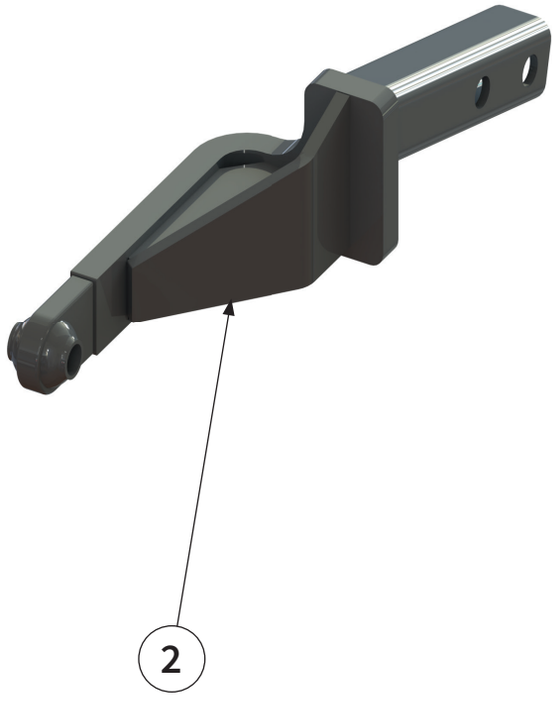
2

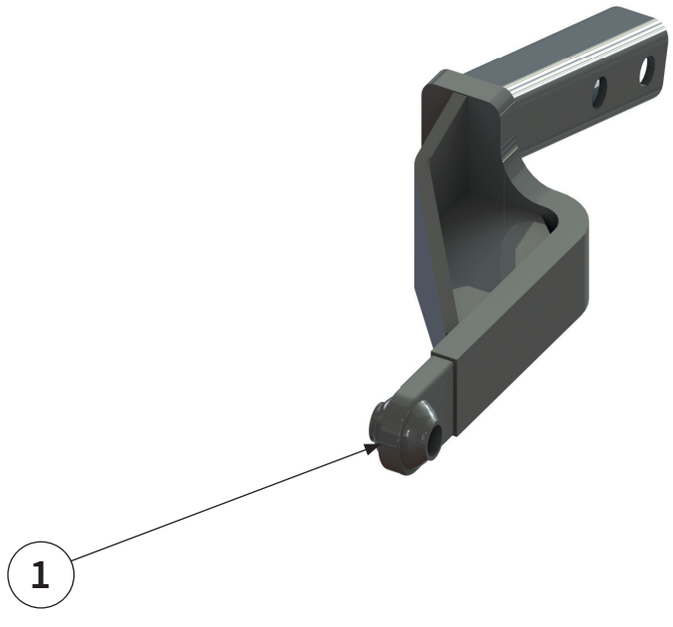
1

Pos.-Nr. No. Numéro Número	**Ersatzteilnummer** | Manufacturer part number | Numéro de piéce du fabricant | Número de pieza del fabricante **Anzahl** | quantity | quantité | número			DE **Bezeichnung**	EN **Designation**	FR **Désignation**	ES **Designación**
	MU-FM Vario 120	MU-FM Vario 140	MU-FM Vario 160				
1	00015192 1	1	1	Tragarm links	support arm on the left	Bras de support à gauche	Brazo de apoyo a la izquierda
2	00015196 1	1	1	Tragarm rechts	support arm on the right	Bras de support à droite	Brazo de apoyo a la derecha

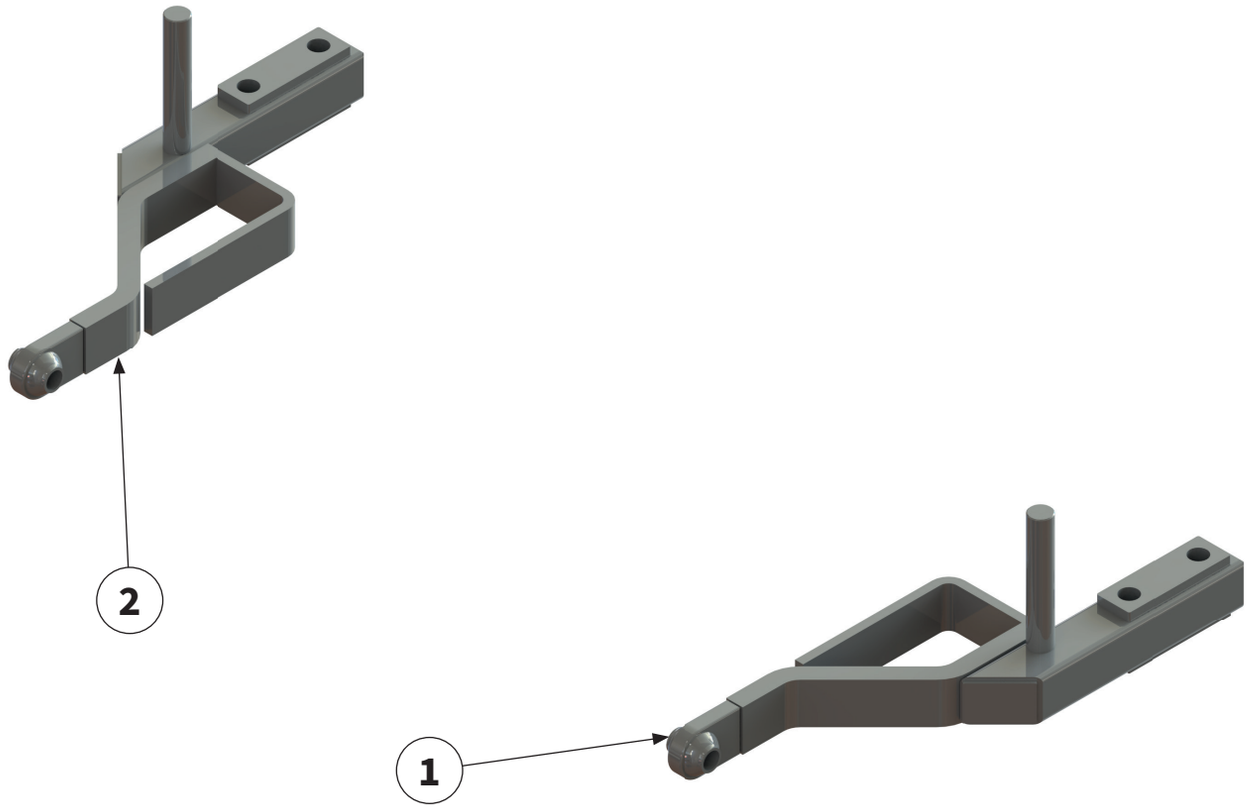
2
1

Pos.-Nr. No. Numéro Número	**Ersatzteilnummer** | Manufacturer part number | Numéro de piéce du fabricant | Número de pieza del fabricante **Anzahl** | quantity | quantité | número			**DE** **Bezeichnung**	**EN** **Designation**	**FR** **Désignation**	**ES** **Designación**
	MU-FM Vario 120	MU-FM Vario 140	MU-FM Vario 160				
1	1	**00042127** 1	1	**Tragarm links**	support arm on the left	Bras de support à gauche	Brazo de apoyo a la izquierda
2	1	**00042126** 1	1	**Tragarm rechts**	support arm on the right	Bras de support à droite	Brazo de apoyo a la derecha

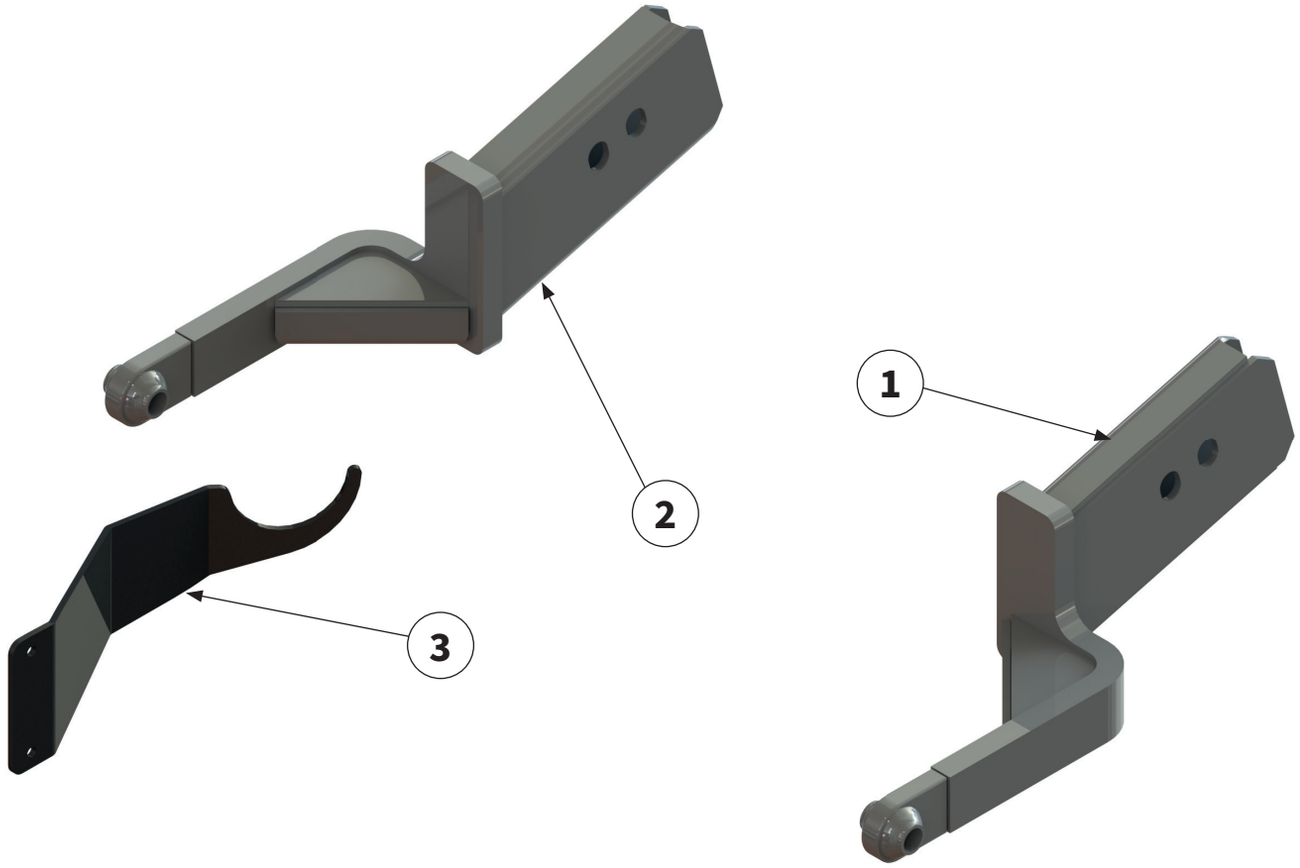
1
2
3

Pos.-Nr. No. Numéro Número	**Ersatzteilnummer** | Manufacturer part number | Numéro de piéce du fabricant | Número de pieza del fabricante **Anzahl** | quantity | quantité | número			DE **Bezeichnung**	EN **Designation**	FR **Désignation**	ES **Designación**
	MU-FM Vario 120	MU-FM Vario 140	MU-FM Vario 160				
1	00014553 1	1	1	Tragarm links	support arm on the left	Bras de support à gauche	Brazo de apoyo a la izquierda
2	00014556 1	1	1	Tragarm rechts	support arm on the right	Bras de support à droite	Brazo de apoyo a la derecha
3	00010573 1	1	1	Gelenkwellenhalter	PTO shaft holder	Support d'arbre à cardan	Soporte del árbol articulado

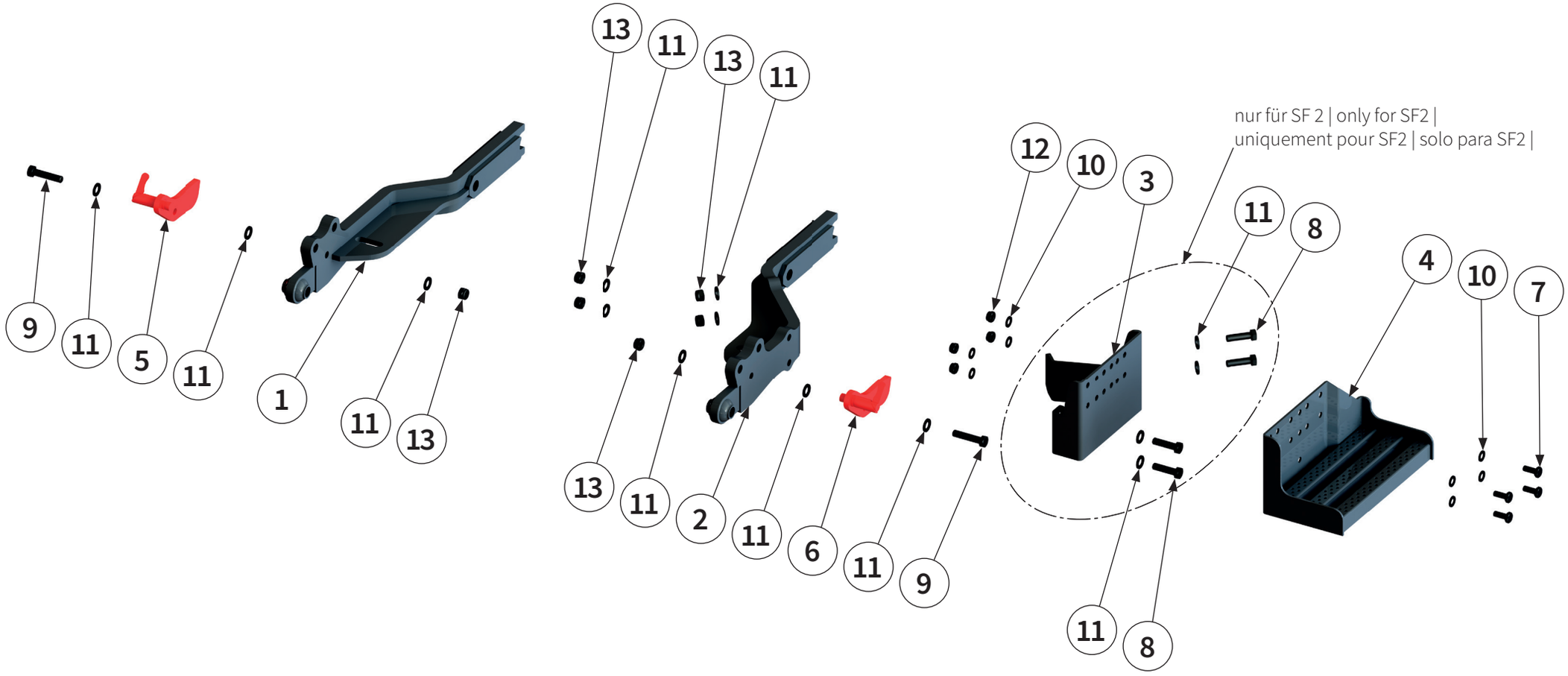

ANBAUTEILE ISEKI SF2+4+5 | Mounting parts ISEKI SF2+4+5 |
Pièces jointes ISEKI SF2+4+5 | Piezas ISEKI SF2+4+5 |

Pos.-Nr. No. Numéro Número	**Ersatzteilnummer** | Manufacturer part number | Numéro de piéce du fabricant | Número de pieza del fabricante **Anzahl** | quantity | quantité | número			**DE** **Bezeichnung**	**EN** **Designation**	**FR** **Désignation**	**ES** **Designación**
	MU-FM Vario 120	MU-FM Vario 140	MU-FM Vario 160				
1	1	**00036992** 1	1	**Tragarm links**	support arm on the left	Bras de support à gauche	Brazo de apoyo a la izquierda
2	1	**00036993** 1	1	**Tragarm rechts**	support arm on the right	Bras de support à droite	Brazo de apoyo a la derecha
3	1	**00037013** 1	1	**Adapter**	adapter	Adaptateur	Adaptador
4	1	**00018714** 1	1	**Aufstieg**	stair	Étape	Escalón
5	1	**00031198** 1	1	**Hebel links**	Lever left	Levier à gauche	Palanca a la izquierda
6	1	**00031199** 1	1	**Hebel rechts**	Lever right	Levier à droite	Palanca a la derecha
7	4	**00043601** 4	4	**Schraube**	bolt	Vis	Tornillo
8	4	**00043623** 4	4	**Schraube**	bolt	Vis	Tornillo
9	2	**00043498** 2	2	**Schraube**	bolt	Vis	Tornillo
10	8	**00043232** 8	8	**Scheibe**	washer	Disque	Arandela
11	14	**00043233** 14	14	**Scheibe**	washer	Disque	Arandela
12	4	**00043177** 4	4	**Mutter**	nut	Écrou	Tuerca
13	6	**00043178** 6	6	**Mutter**	nut	Écrou	Tuerca

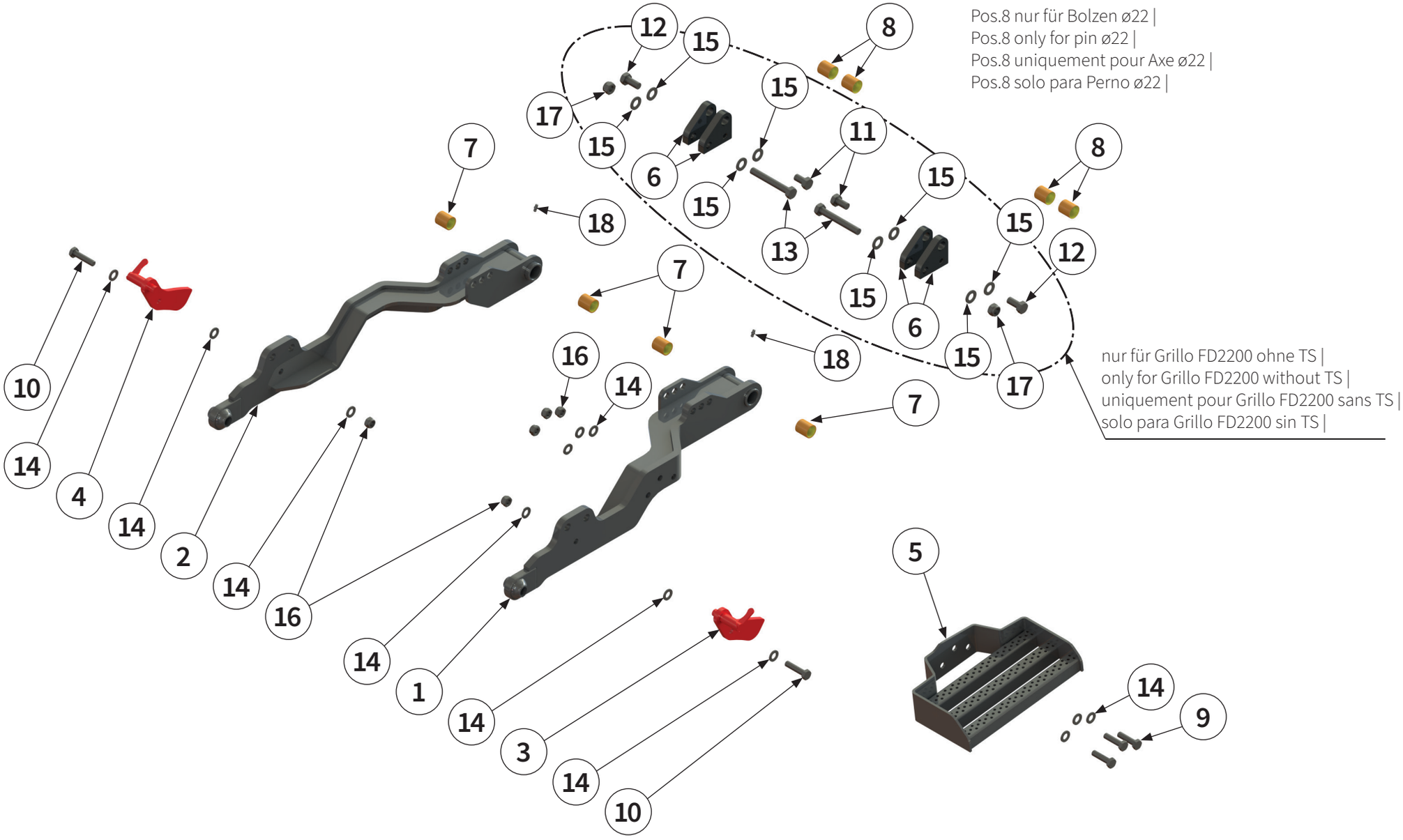

ANBAUTEILE GRILLO FD 2200 | Mounting parts Grillo FD 2200 |
Pièces jointes Grillo FD 22000 | Piezas Grillo FD 2200 |

Pos.-Nr. No. Numéro Número	**Ersatzteilnummer** | Manufacturer part number | Numéro de piéce du fabricant | Número de pieza del fabricante **Anzahl** | quantity | quantité | número			**DE** **Bezeichnung**	**EN** **Designation**	**FR** **Désignation**	**ES** **Designación**
	MU-FM Vario 120	MU-FM Vario 140	MU-FM Vario 160				
1	1	**00042233** 1	1	**Unterlenker links**	left lower link	Bras inférieur gauche	Brazo inferior izquierda
2	1	**00042240** 1	1	**Unterlenker rechts**	right lower link	Bras inférieur droite	Brazo inferior derecha
3	1	**00031198** 1	1	**Hebel links**	Lever left	Levier à gauche	Palanca a la izquierda
4	1	**00031199** 1	1	**Hebel rechts**	Lever right	Levier à droite	Palanca a la derecha
5	1	**00032963** 1	1	**Aufstieg**	stair	Étape	Escalón
6	4	**00034439** 4	4	**Adapter**	adapter	Adaptateur	Adaptador
7	4	**00013982** 4	4	**Gleitlagerbuchse**	sleeve bearing bush	Coussinet lisse	Casquillo de cojinete de deslizamiento
8	4	**00038729** 4	4	**Gleitlagerbuchse**	sleeve bearing bush	Coussinet lisse	Casquillo de cojinete de deslizamiento
9	3	**00043496** 3	3	**Schraube**	bolt	Vis	Tornillo
10	2	**00043497** 2	2	**Schraube**	bolt	Vis	Tornillo
11	2	**00043634** 2	2	**Schraube**	bolt	Vis	Tornillo
12	2	**00043635** 2	2	**Schraube**	bolt	Vis	Tornillo
13	2	**00043507** 2	2	**Schraube**	bolt	Vis	Tornillo
14	12	**00043233** 12	12	**Scheibe**	washer	Disque	Arandela
15	8	**00043234** 8	8	**Scheibe**	washer	Disque	Arandela

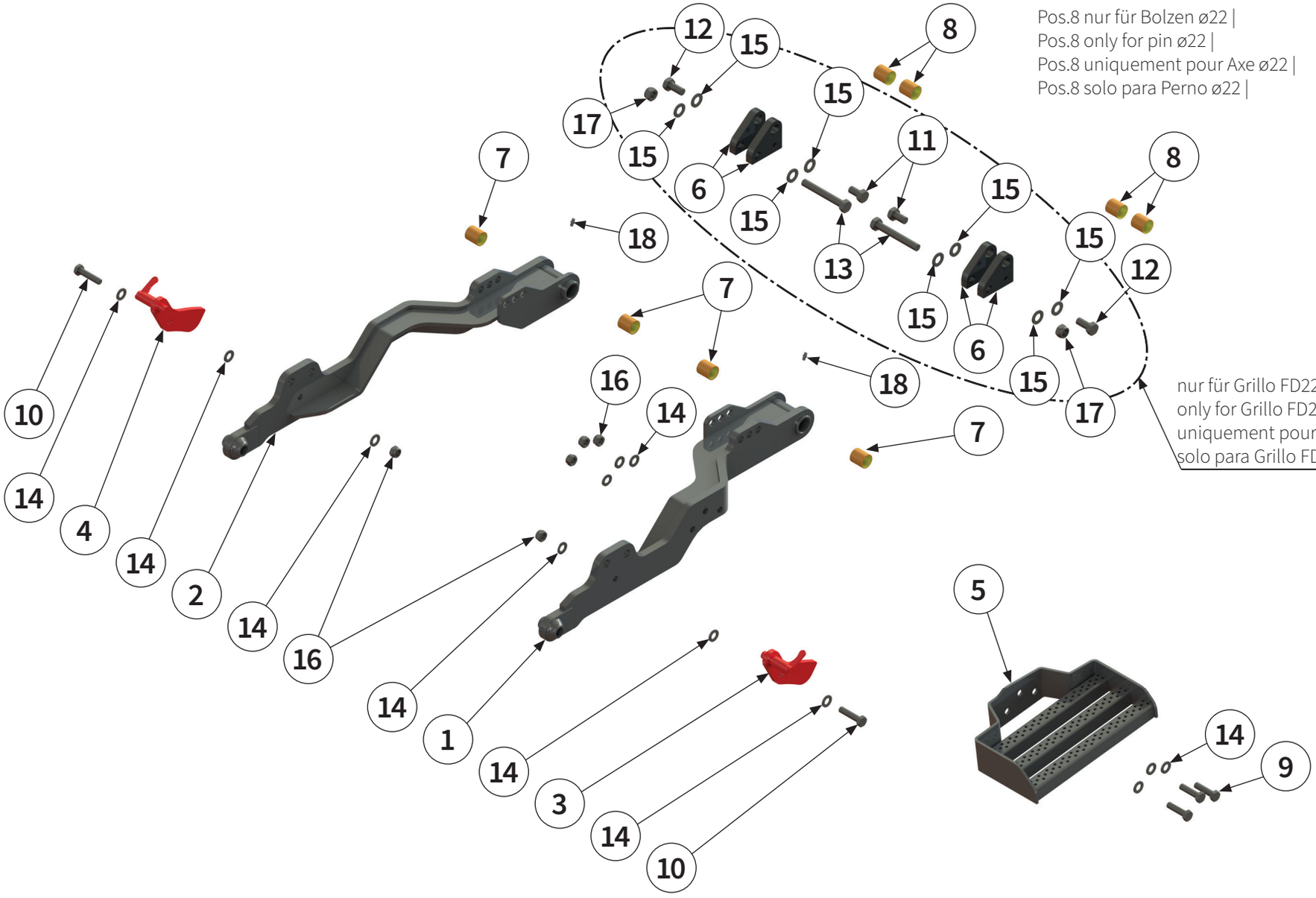

ANBAUTEILE GRILLO FD 2200 | Mounting parts Grillo FD 2200 |
Pièces jointes Grillo FD 22000 | Piezas Grillo FD 2200 |

Pos.-Nr. No. Numéro Número	**Ersatzteilnummer** | Manufacturer part number | Numéro de piéce du fabricant | Número de pieza del fabricante **Anzahl** | quantity | quantité | número			**DE** **Bezeichnung**	**EN** **Designation**	**FR** **Désignation**	**ES** **Designación**
	MU-FM Vario 120	MU-FM Vario 140	MU-FM Vario 160				
16	5	**00043178** 5	5	**Mutter**	nut	Écrou	Tuerca
17	2	**00043179** 2	2	**Mutter**	nut	Écrou	Tuerca
18	2	**00043300** 2	2	**Schmiernippel**	lubricating nipple	Nipple de graissage	Engrasador

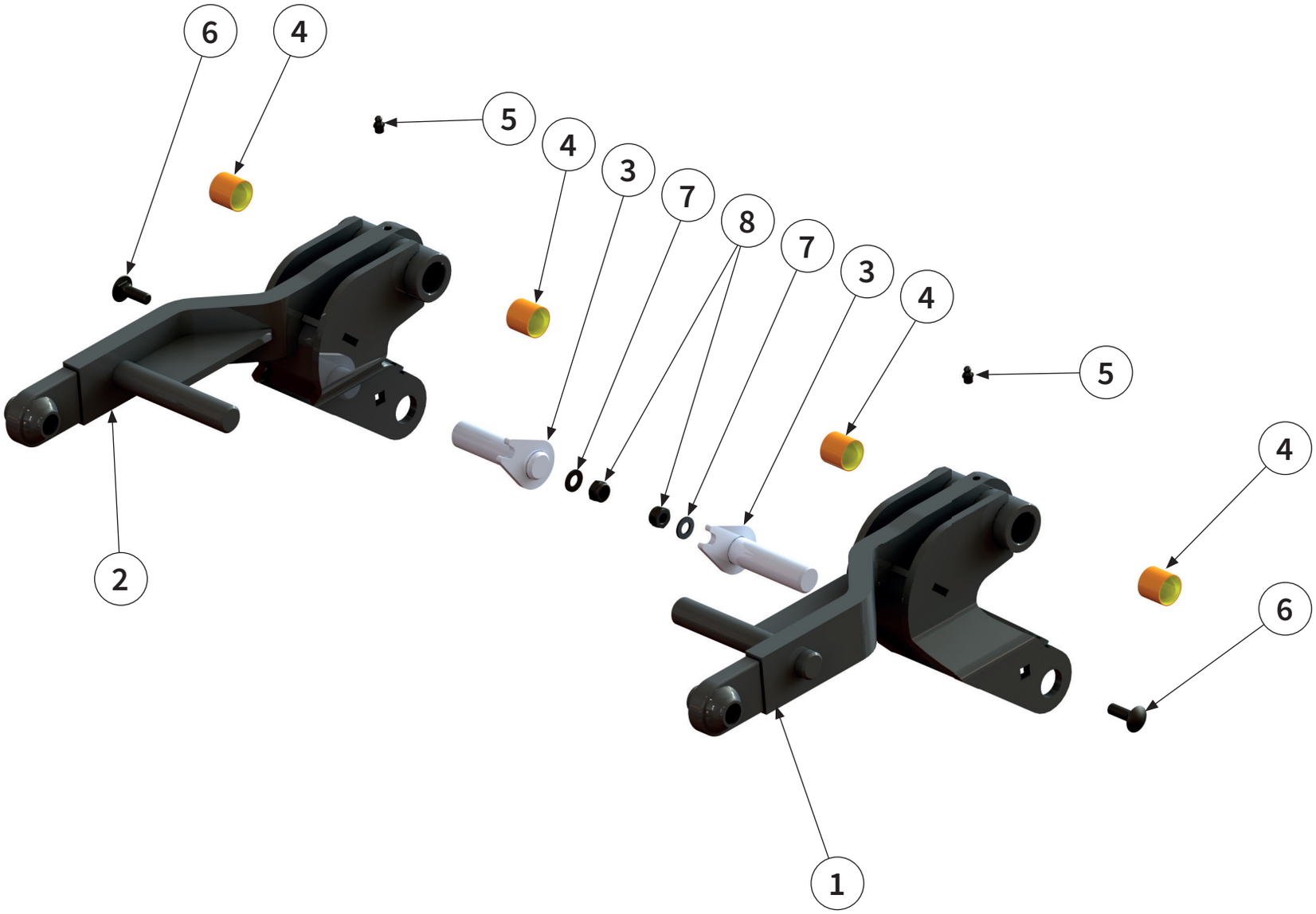
6
4
5
4
3
7
8
7
3
4
5
4
6
2
1

Pos.-Nr. No. Numéro Número	**Ersatzteilnummer** | Manufacturer part number | Numéro de piéce du fabricant | Número de pieza del fabricante **Anzahl** | quantity | quantité | número			DE **Bezeichnung**	EN **Designation**	FR **Désignation**	ES **Designación**
	MU-FM Vario 120	MU-FM Vario 140	MU-FM Vario 160				
1	00011485 1	1	1	**Adaptionshalter links**	Left adaptation support	Support d'adaptation à gauche	Apoyo para la adaptación izquierda
2	00011489 1	1	1	**Adaptionshalter rechts**	Right adaptation support	Support d'adaptation à droite	Apoyo para la adaptación derecha
3	00011008 2	2	2	**Bolzen**	pin	Axe	Perno
4	00011009 4	4	4	**Gleitlager**	sleeve bearing	Palier lisse	Cojinete de deslizamiento
5	00043301 2	2	2	**Schmiernippel**	lubricating nipple	Nipple de graissage	Engrasador
6	00000904 2	2	2	**Schraube**	bolt	Vis	Tornillo
7	00043232 2	2	2	**Scheibe**	washer	Disque	Arandela
8	00043177 2	2	2	**Mutter**	nut	Écrou	Tuerca

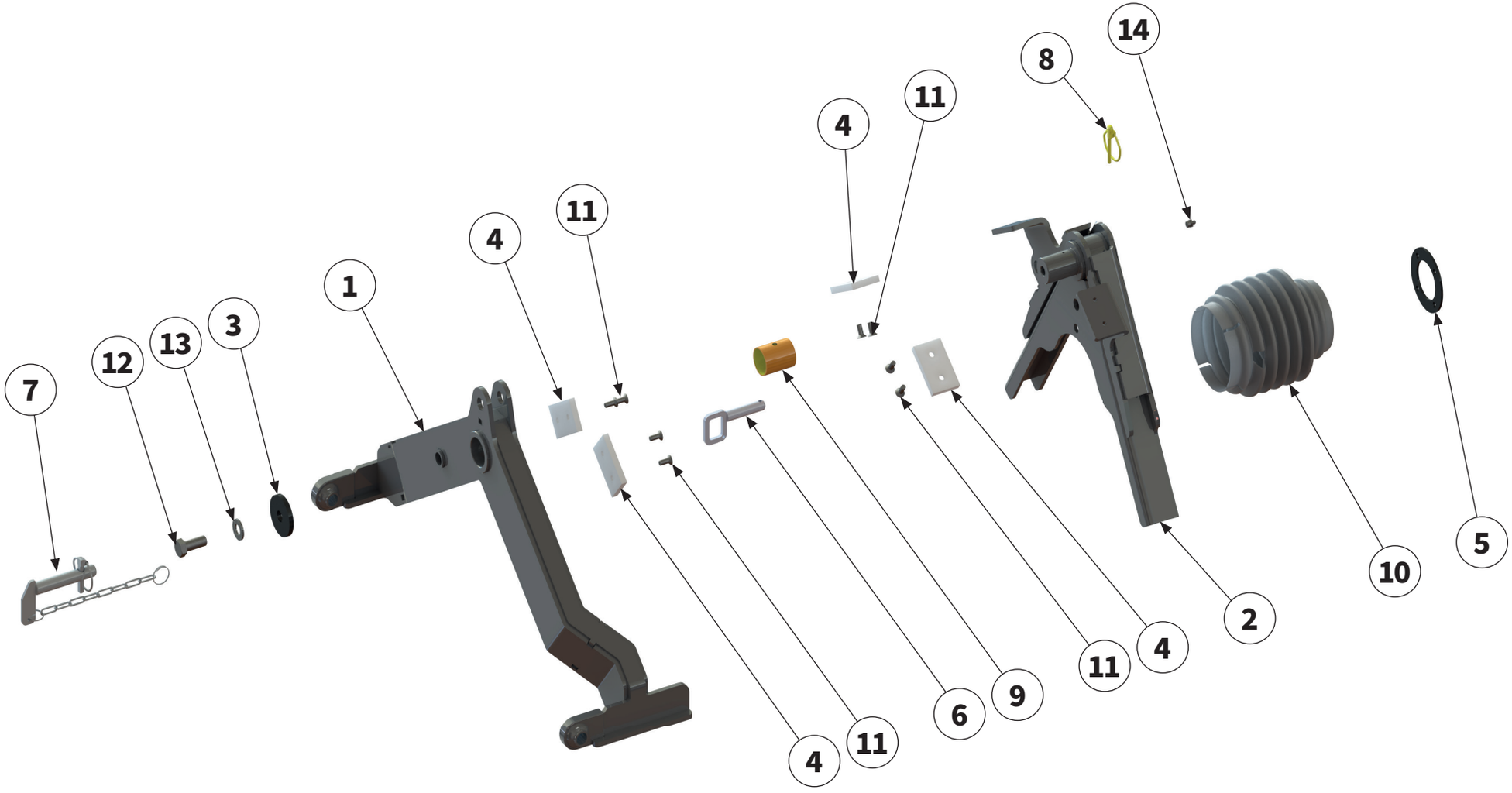

ANBAUTEILE TORO GM 360 FM | Mounting parts Toro GM 360 FM | Pièces jointes Toro GM 360 FM | Piezas Toro GM 360 FM |

Pos.-Nr. No. Numéro Número	**Ersatzteilnummer** | Manufacturer part number | Numéro de piéce du fabricant | Número de pieza del fabricante **Anzahl** | quantity | quantité | número			**DE** **Bezeichnung**	**EN** **Designation**	**FR** **Désignation**	**ES** **Designación**
	MU-FM Vario 120	MU-FM Vario 140	MU-FM Vario 160				
1	1	**00009949** 1	1	**Pendelarm**	pendulum arm	Pendule	Brazo del péndulo
2	1	**00009762** 1	1	**Gerätedreieck**	implement triangle	Triangle d'attelage	Triángulo del dispos-itivo
3	1	**00009771** 1	1	**Scheibe**	washer	Disque	Arandela
4	4	**00003768** 4	4	**Gleitplatte**	slide plate	Plaque de glissement	Placa deslizante
5	1	**00010228** 1	1	**Halteblech**	retaining plate	Tôle de maintien	Chapa soporte
6	1	**00010230** 1	1	**Bolzen**	pin	Axe	Perno
7	1	**00005545** 1	1	**Bolzen mit Kette**	pin with chain	Boulon à chaîne	Perno con cadena
8	1	**00005052** 1	1	**Klappstecker**	lynch pin	Esse d'essieu	Pasador abatible
9	1	**00009950** 1	1	**Gleitlager**	sleeve bearing	Palier lisse	Cojinete de deslizamiento
10	1	**00011015** 1	1	**Schutztopf**	protective pot	Barillet de protection	Tapa de protección
11	8	**00043401** 8	8	**Schraube**	bolt	Vis	Tornilllo
12	1	**00043651** 1	1	**Schraube**	bolt	Vis	Tornillo
13	1	**00043769** 1	1	**Scheibe**	washer	Disque	Arandela
14	1	**00043302** 1	1	**Schmiernippel**	lubricating nipple	Nipple de graissage	Engrasador

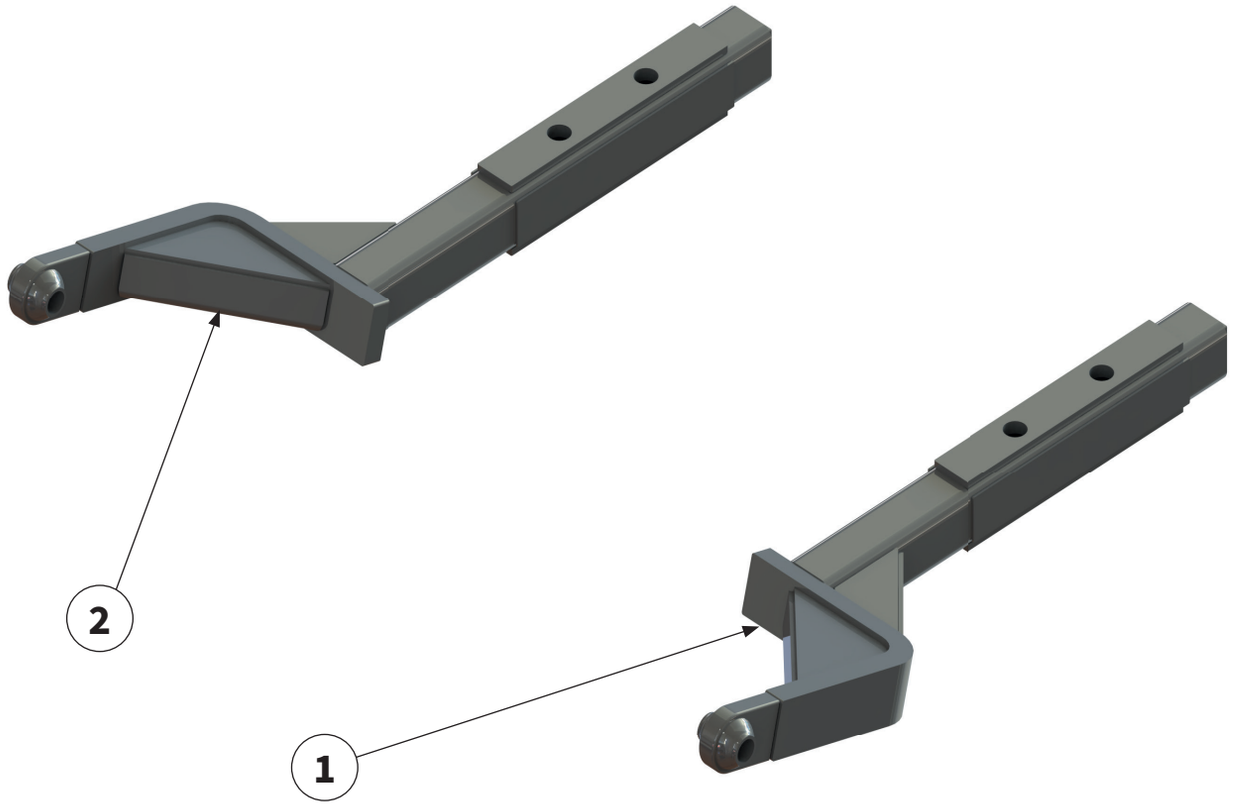
2
1

Pos.-Nr. No. Numéro Número	**Ersatzteilnummer** | Manufacturer part number | Numéro de piéce du fabricant | Número de pieza del fabricante **Anzahl** | quantity | quantité | número			**DE** **Bezeichnung**	**EN** **Designation**	**FR** **Désignation**	**ES** **Designación**
	MU-FM Vario 120	MU-FM Vario 140	MU-FM Vario 160				
1		**00041495**		**Tragarm rechts**	support arm right	Bras de support à droite	Brazo de apoyo a la derecha
	1	1	1				
2		**00041496**		**Tragarm links**	support arm left	Bras de support à gauche	Brazo de apoyo a la izquierda
	1	1	1				

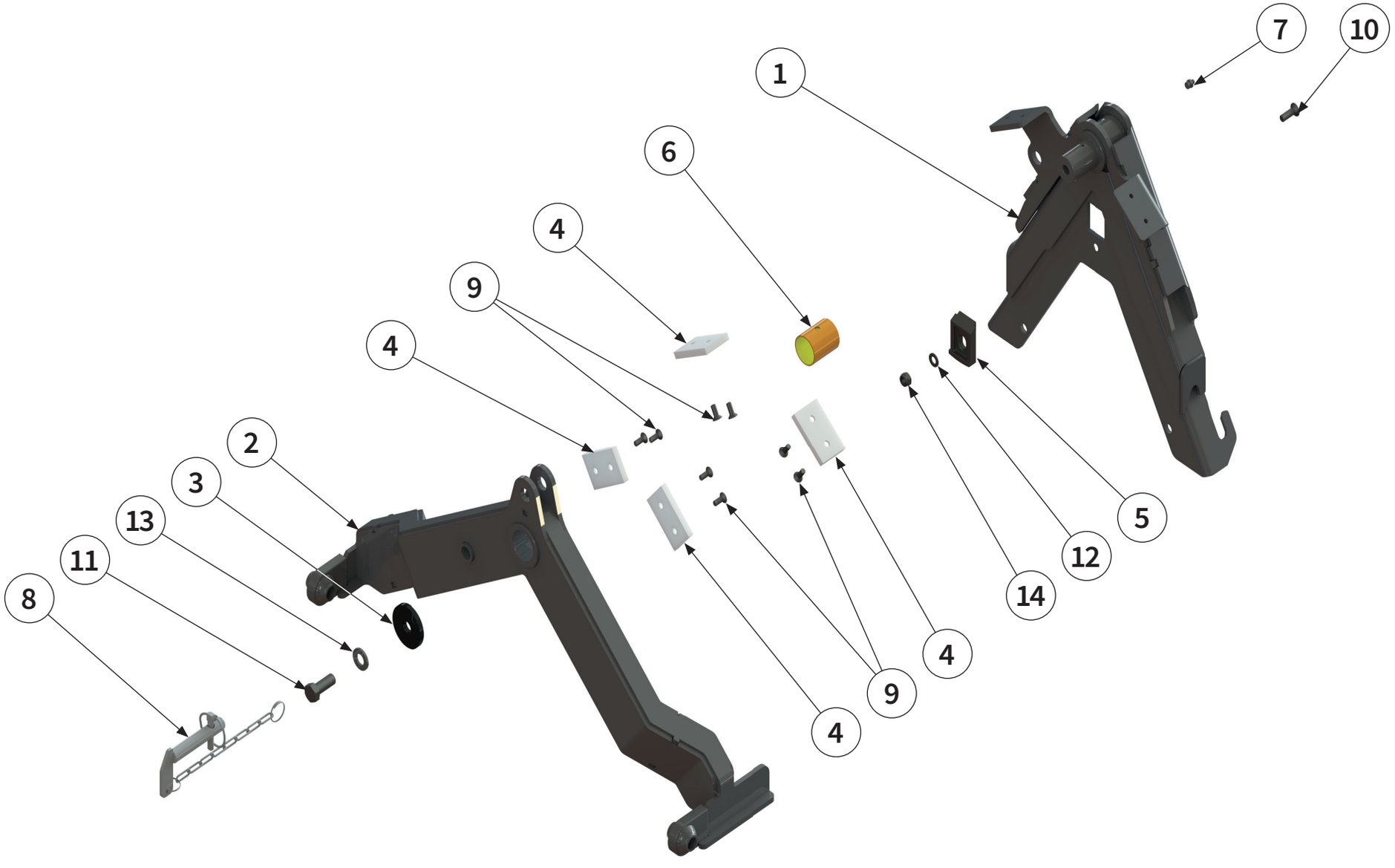
7
10
1
6
4
9
4
2
3
13
11
8
5
12
14
4
9
4

Pos.-Nr. No. Numéro Número	Ersatzteilnummer | Manufacturer part number | Numéro de piéce du fabricant | Número de pieza del fabricante Anzahl | quantity | quantité | número			DE Bezeichnung	EN Designation	FR Désignation	ES Designación
	MU-FM Vario 120	MU-FM Vario 140	MU-FM Vario 160				
1	00014163 1	1	1	Gerätedreieck	implement triangle	Triangle d'attelage	Triángulo del dispositivo
2	00014166 1	1	1	Pendelarm	pendulum arm	Pendule	Brazo del péndulo
3	00009771 1	1	1	Scheibe	washer	Disque	Arandela
4	00003768 4	4	4	Gleitplatte	slide plate	Plaque de glissement	Placa deslizante
5	00044584 1	1	1	Sperrplatte	locking plate	Plaque de verrouillage	Placa de bloqueo
6	00009950 1	1	1	Gleitlager	sleeve bearing	Palier lisse	Cojinete de deslizamiento
7	00043302 1	1	1	Schmiernippel	lubricating nipple	Nipple de graissage	Engrasador
8	00005545 1	1	1	Bolzen mit Kette	pin with chain	Boulon à chaîne	Perno con cadena
9	00043401 8	8	8	Schraube	bolt	Vis	Tornillo
10	00043369 1	1	1	Schraube	bolt	Vis	Tornillo
11	00043651 1	1	1	Schraube	bolt	Vis	Tornillo
12	00043232 1	1	1	Scheibe	washer	Disque	Arandela
13	00043769 1	1	1	Scheibe	washer	Disque	Arandela
14	00043177 1	1	1	Mutter	nut	Écrou	Tuerca

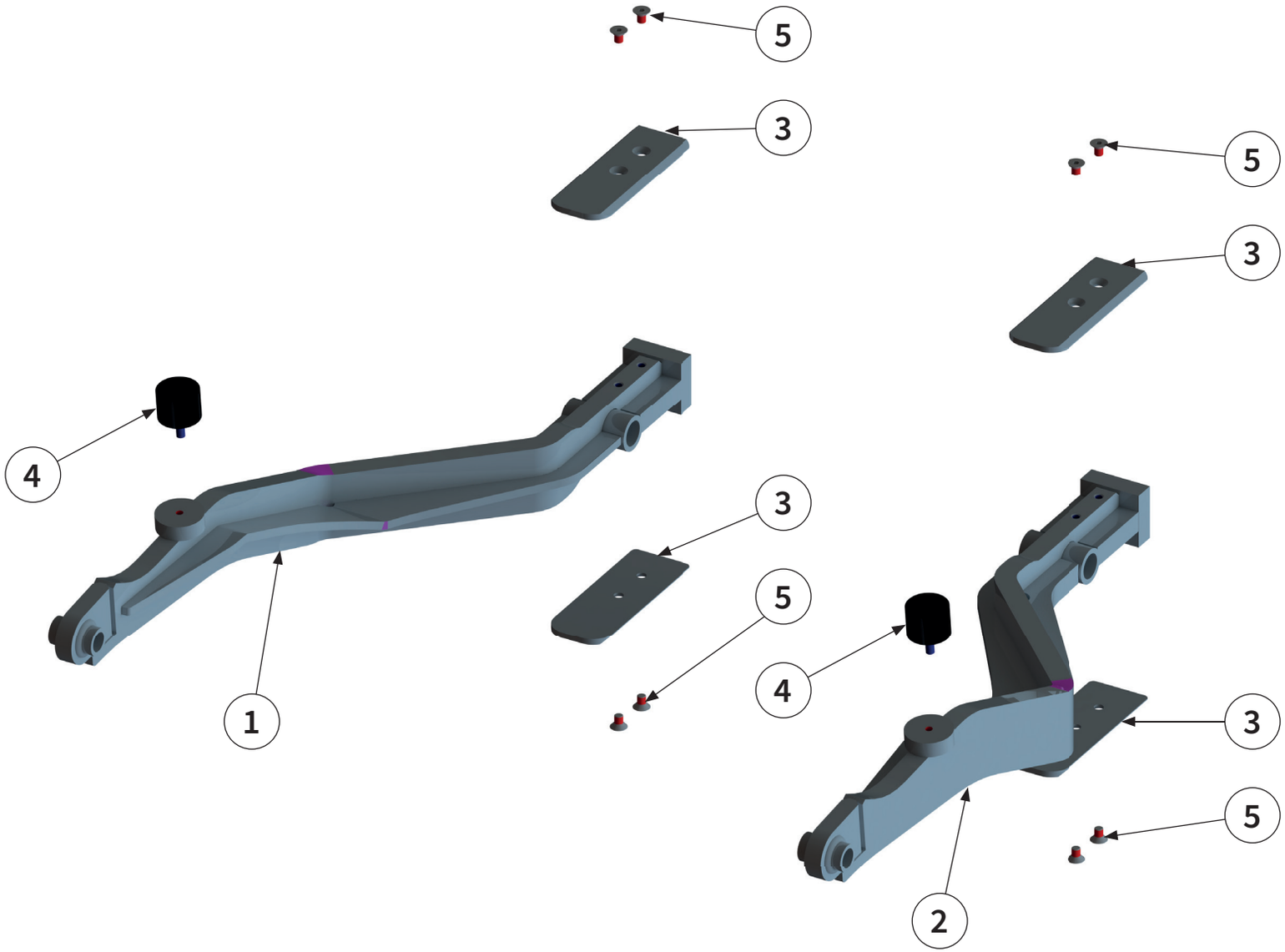

ANBAUTEILE HAKO V2 2012 | Mounting parts HAKO V2 2012 | Pièces jointes HAKO V2 2012 | Piezas HAKO V2 2012 |

Pos.-Nr. No. Numéro Número	**Ersatzteilnummer** | Manufacturer part number | Numéro de piéce du fabricant | Número de pieza del fabricante **Anzahl** | quantity | quantité | número			**DE** Bezeichnung	**EN** Designation	**FR** Désignation	**ES** Designación
	MU-FM Vario 120	MU-FM Vario 140	MU-FM Vario 160				
1	00011840 1	1	1	Tragarm links	support arm on the left	Bras de support à gauche	Brazo de apoyo a la izquierda
2	00011836 1	1	1	Tragarm rechts	support arm on the right	Bras de support à droite	Brazo de apoyo a la derecha
3	00015016 4	4	4	Blech	sheet metal	Tôle	Chapa
4	00004052 2	2	2	Gummipuffer	rubber buffer	Tampon en caoutchouc	Tope de goma
5	00043398 8	8	8	Schraube	bolt	Vis	Tornillo

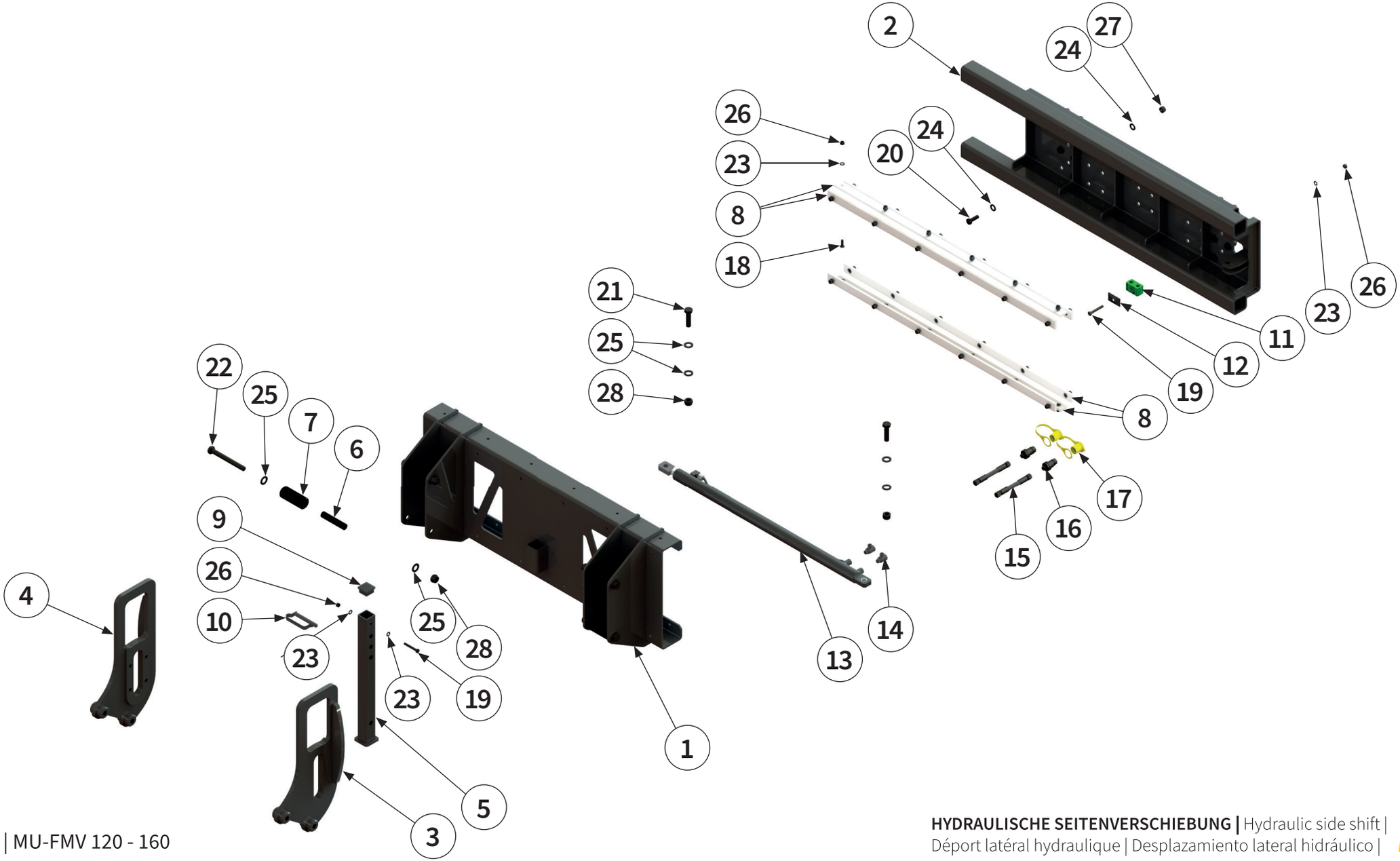
2
27
24
26
23
20
24
8
18
21
25
28
22
25
7
6
9
26
10
23
4
25
28
23
19
1
5
3
13
14
8
19
12
11
23
26
17
16
15

Pos.-Nr. No. Numéro Número	**Ersatzteilnummer** | Manufacturer part number | Numéro de piéce du fabricant | Número de pieza del fabricante **Anzahl** | quantity | quantité | número			DE **Bezeichnung**	EN **Designation**	FR **Désignation**	ES **Designación**
	MU-FM Vario 120	MU-FM Vario 140	MU-FM Vario 160				
1	1	00019192 1	1	**Verschiebeeinheit**	telescoping unit	Unité de déplacement	Unidad de desplazamiento
2	1	00019197 1	1	**Verschiebeeinheit Fanghaken**	telescoping unit arrester hook	Unité de déplacement Crochet	Unidad de desplazamiento Gancho de retención
3	1	00019180 1	1	**Geräteaufnahme links**	implement holder left	Logement d'outil gauche	Alojamiento del dispositivo izquierda
4	1	00019176 1	1	**Geräteaufnahme rechts**	implement holder right	Logement d'outil droite	Alojamiento del dispositivo derecha
5	1	00001697 1	1	**Abstellstütze**	supporting leg	Béquille de stationnement	Pie de apoyo
6	4	00019186 4	4	**Rundrohr**	circular pipe	Tuyau rond	Tubo redondo
7	4	00019187 4	4	**Rundrohr**	circular pipe	Tuyau rond	Tubo redondo
8	6	00019181 6	6	**Gleitschiene**	slide bar	Rail de glissement	Riel de deslizamiento
9	1	00001244 1	1	**Verschlussstopfen**	sealing plug	Bouchon de fermeture	Tapón de cierre
10	4	00001247 4	4	**Sicherungselement**	locking element	Élément de sécurité	Elemento de seguridad
11	1	00017532 1	1	**Schellenkörper**	clamp body	Corps de collier	Cuerpo de la abrazadera
12	1	00002475 1	1	**Deckplatte**	cover plate	Plaque de recouvrement	Placa de revestimiento
13	1	00019185 1	1	**Hydraulikzylinder**	hydraulic cylinder	Vérin hydraulique	Cilindro hidráulico
14	2	00019198 2	2	**Verschraubung**	threaded connection	Raccord à vis	Unión atornillada
15	2	00017528 2	2	**Hydraulikschlauch**	hydraulic hose	Tuyau hydraulique	Tubo flexible hidráulico

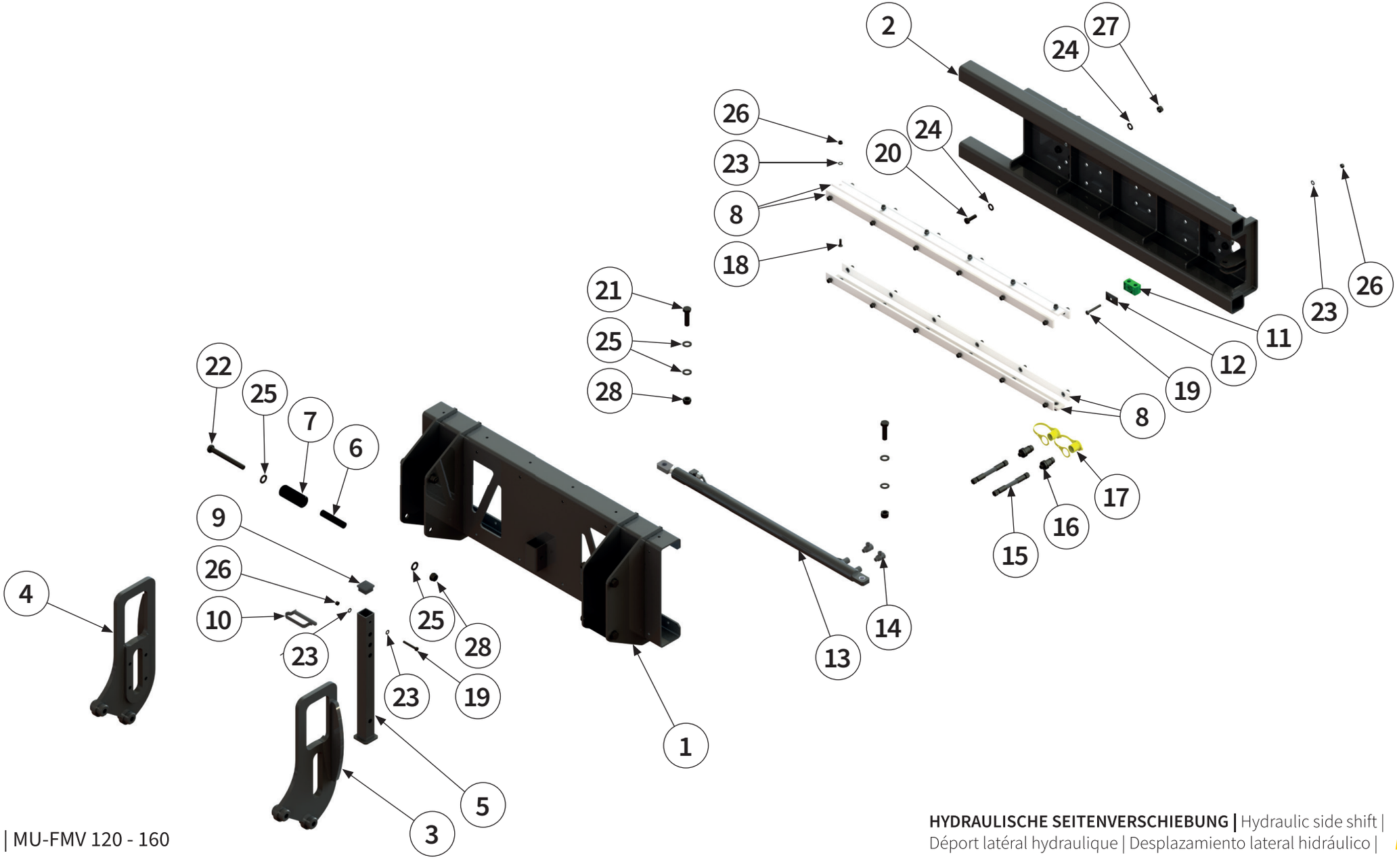
2
27
24
26
23
20
24
8
18
21
25
28
22
25
7
6
9
26
10
23
4
25
28
23
19
1
5
3
13
14
8
19
12
11
23
26
17
16
15

Pos.-Nr. No. Numéro Número	**Ersatzteilnummer** | Manufacturer part number | Numéro de piéce du fabricant | Número de pieza del fabricante **Anzahl** | quantity | quantité | número			DE **Bezeichnung**	EN **Designation**	FR **Désignation**	ES **Designación**
	MU-FM Vario 120	MU-FM Vario 140	MU-FM Vario 160				
16	2	00044210 2	2	Hydraulikstecker	hydraulic connector	Raccord hydraulique	Conector hidráulico
17	2	00044370 2	2	Staubschutzkappe	dust cap	Couvercle anti-pous-sière	Caperuza guardapol-vo
18	36	00043402 36	36	Schraube	bolt	Vis	Tornillo
19	2	00043590 2	2	Schraube	bolt	Vis	Tornillo
20	16	00043621 16	16	Schraube	bolt	Vis	Tornillo
21	2	00043526 2	2	Schraube	bolt	Vis	Tornillo
22	4	00043520 4	4	Schraube	bolt	Vis	Tornillo
23	39	00043249 39	39	Scheibe	washer	Disque	Arandela
24	32	00043233 32	32	Scheibe	washer	Disque	Arandela
25	12	00043235 12	12	Scheibe	washer	Disque	Arandela
26	38	00043191 38	38	Mutter	nut	Écrou	Tuerca
27	16	00043178 16	16	Mutter	nut	Écrou	Tuerca
28	6	00043180 6	6	Mutter	nut	Écrou	Tuerca

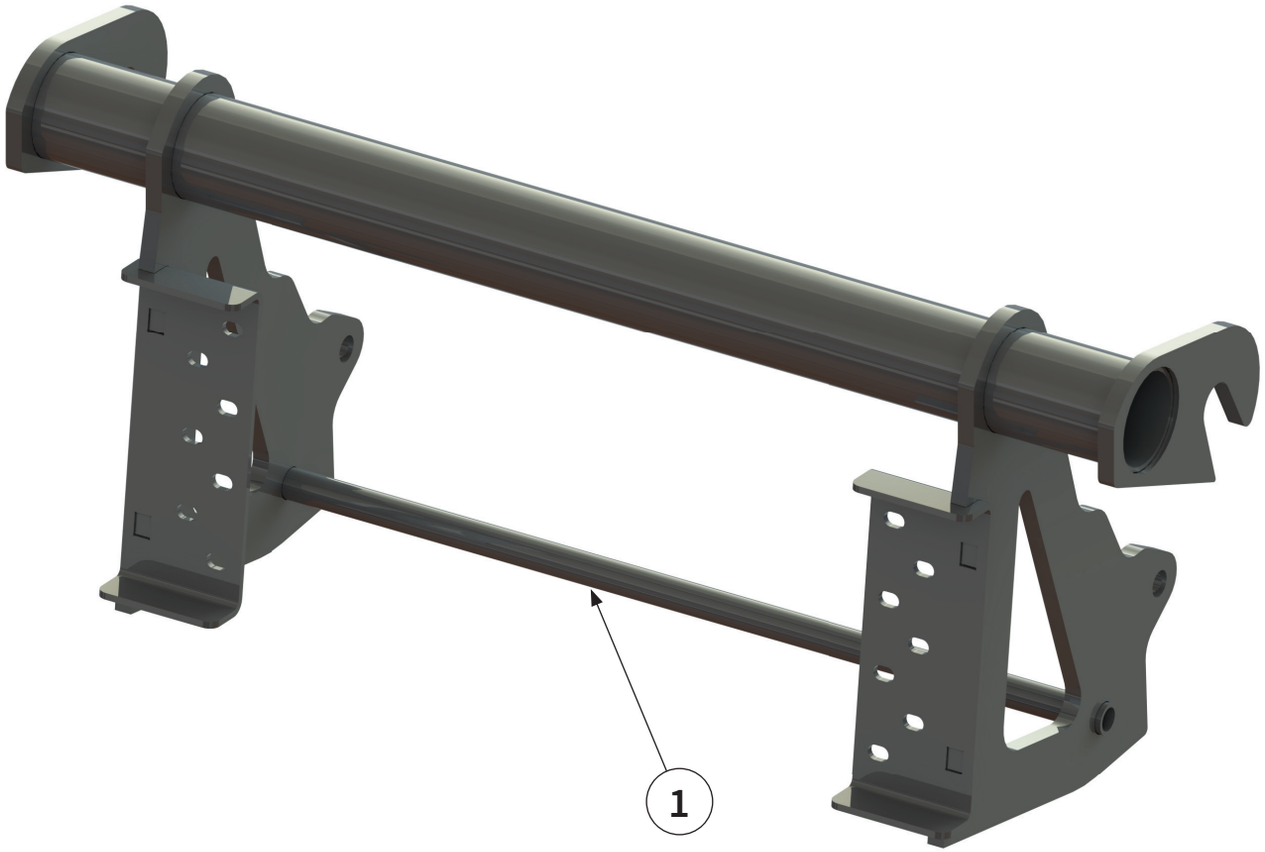
1

Pos.-Nr. No. Numéro Número	**Ersatzteilnummer** | Manufacturer part number | Numéro de piéce du fabricant | Número de pieza del fabricante **Anzahl** | quantity | quantité | número			DE **Bezeichnung**	EN **Designation**	FR **Désignation**	ES **Designación**
	MU-FM Vario 120	MU-FM Vario 140	MU-FM Vario 160				
1	00019254 1	1	1	**Adaption**	adaptation	Adaptation	Adaptación

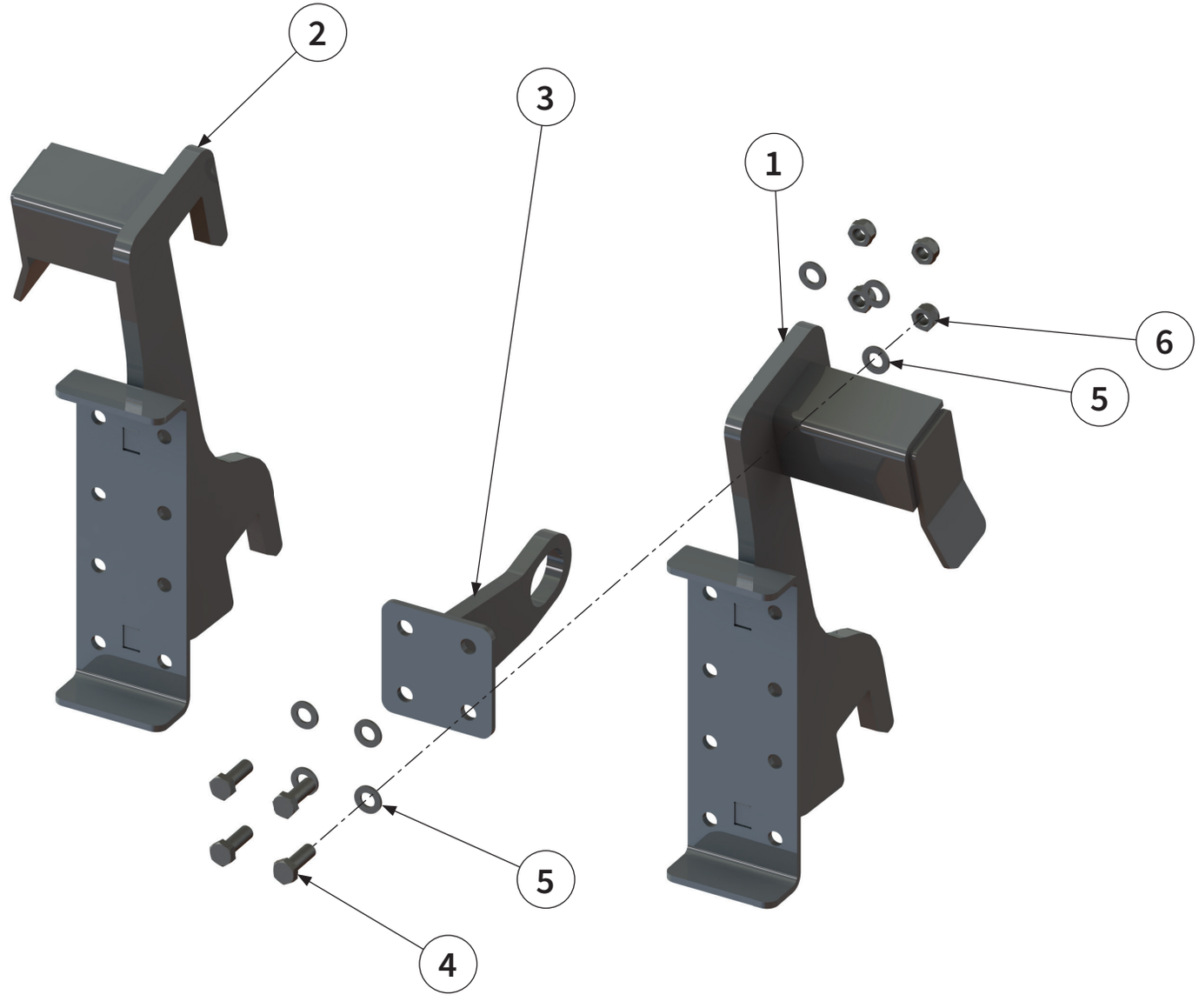
2
3
1
6
5
5
4

Pos.-Nr. No. Numéro Número	**Ersatzteilnummer** | Manufacturer part number | Numéro de piéce du fabricant | Número de pieza del fabricante **Anzahl** | quantity | quantité | número			DE **Bezeichnung**	EN **Designation**	FR **Désignation**	ES **Designación**
	MU-FM Vario 120	MU-FM Vario 140	MU-FM Vario 160				
1	00019304 1	1	1	**Adaption links**	left adaptation	Adaptation à gauche	Adaptación izquierda
2	00019305 1	1	1	**Adaption rechts**	right adaptation	Adaptation à droite	Adaptación derecha
3	00019308 1	1	1	**Sicherung**	retainer	Fusible	fusible
4	00043621 4	4	4	**Schraube**	bolt	Vis	Tornillo
5	00043233 8	8	8	**Scheibe**	washer	Disque	Arandela
6	00043178 4	4	4	**Mutter**	nut	Écrou	Tuerca

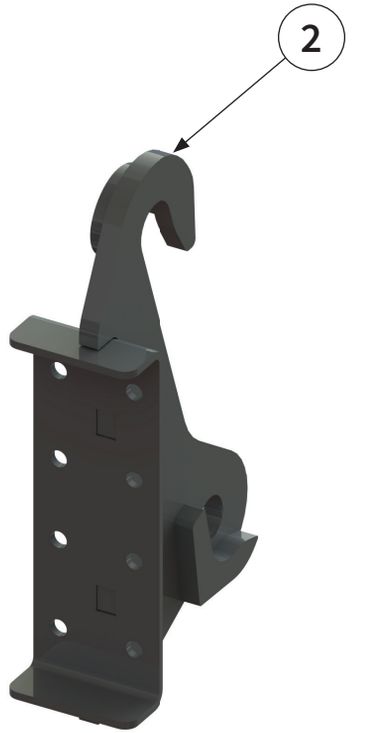
2


1

Pos.-Nr. No. Numéro Número	**Ersatzteilnummer** | Manufacturer part number | Numéro de piéce du fabricant | Número de pieza del fabricante **Anzahl** | quantity | quantité | número			DE **Bezeichnung**	EN **Designation**	FR **Désignation**	ES **Designación**
	MU-FM Vario 120	MU-FM Vario 140	MU-FM Vario 160				
1	00019257 1	1	1	**Adaption links**	left adaptation	Adaptation à gauche	Adaptación izquierda
2	00019258 1	1	1	**Adaption rechts**	right adaptation	Adaptation à droite	Adaptación derecha

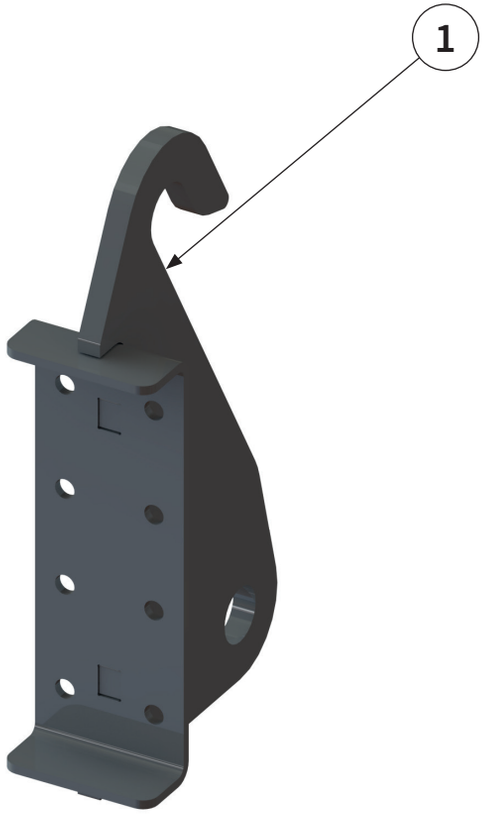
1

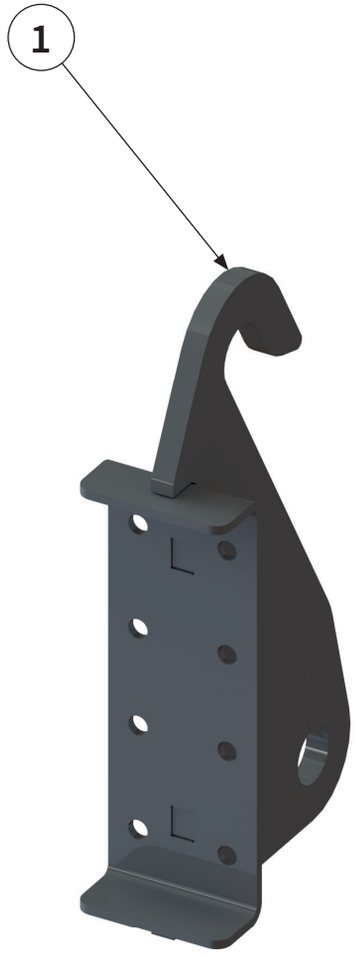
1

Pos.-Nr. No. Numéro Número	**Ersatzteilnummer** | Manufacturer part number | Numéro de piéce du fabricant | Número de pieza del fabricante **Anzahl** | quantity | quantité | número			DE **Bezeichnung**	EN **Designation**	FR **Désignation**	ES **Designación**
	MU-FM Vario 120	MU-FM Vario 140	MU-FM Vario 160				
1	00019179 2	2	2	**Adaption**	adaptation	Adaptation	Adaptación

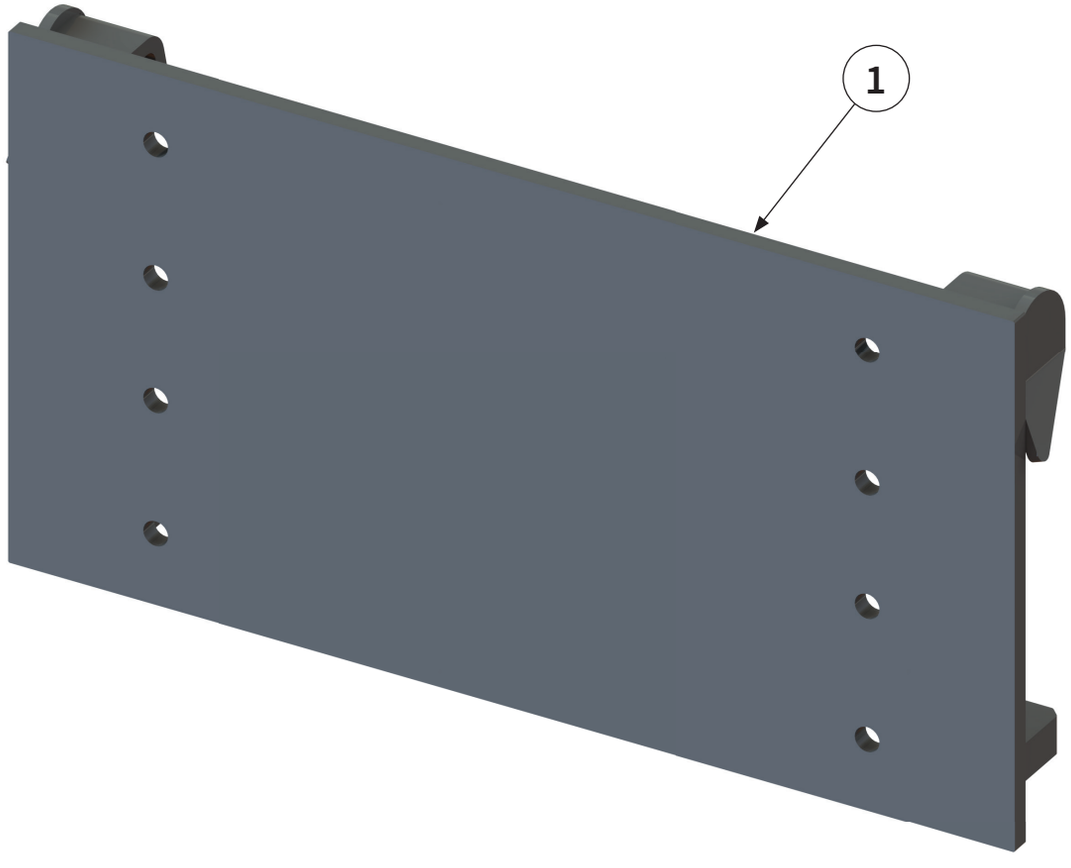
1

Pos.-Nr. No. Numéro Número	**Ersatzteilnummer** | Manufacturer part number | Numéro de piéce du fabricant | Número de pieza del fabricante **Anzahl** | quantity | quantité | número			DE **Bezeichnung**	EN **Designation**	FR **Désignation**	ES **Designación**
	MU-FM Vario 120	MU-FM Vario 140	MU-FM Vario 160				
1	00018178 1	1	1	**Adaption**	adaptation	Adaptation	Adaptación

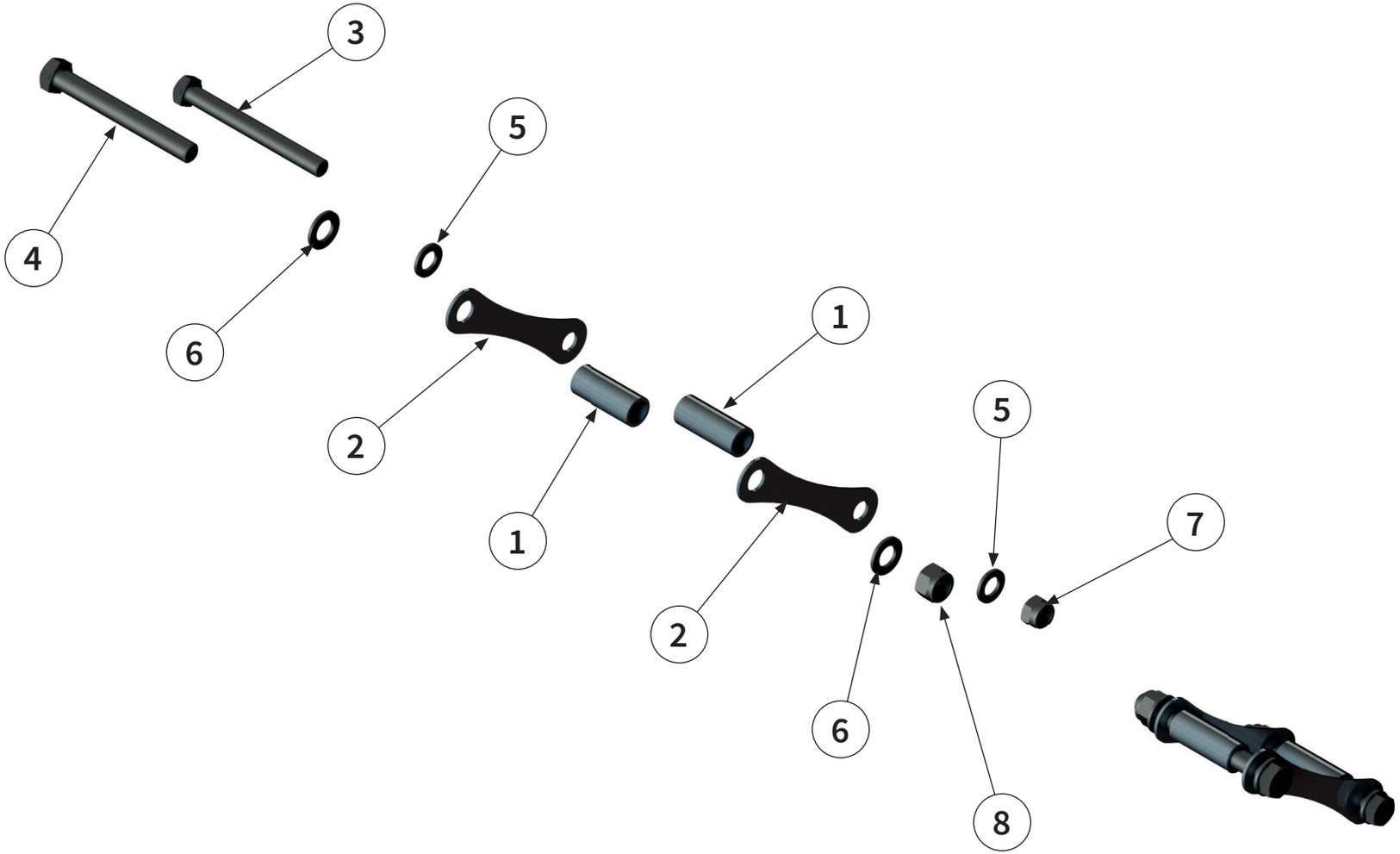

ANBAUADAPTER HOFLADER | Yard loader attachment adapter |
Adaptateur d'attelage valet de ferme | Adaptador de montaje para cargadora agrícola |

Pos.-Nr. No. Numéro Número	**Ersatzteilnummer** | Manufacturer part number | Numéro de piéce du fabricant | Número de pieza del fabricante **Anzahl** | quantity | quantité | número			DE **Bezeichnung**	EN **Designation**	FR **Désignation**	ES **Designación**
	MU-FM Vario 120	MU-FM Vario 140	MU-FM Vario 160				
1	00050184 4	4	4	**Distanzhülse**	spacer sleeve	Douille entretoise	Manguito distanciador
2	00050513 4	4	4	**Distanzblech**	spacer plate	Tôle d'écartement	Chapa distanciadora
3	00043521 2	2	2	**Schraube**	bolt	Vis	Tornillo
4	00043541 4	4	4	**Schraube**	bolt	Vis	Tornillo
5	00043235 4	4	4	**Scheibe**	washer	Disque	Arandela
6	00043236 4	4	4	**Scheibe**	washer	Disque	Arandela
7	00043180 2	2	2	**Mutter**	nut	Écrou	Tuerca
8	00043182 2	2	2	**Mutter**	nut	Écrou	Tuerca

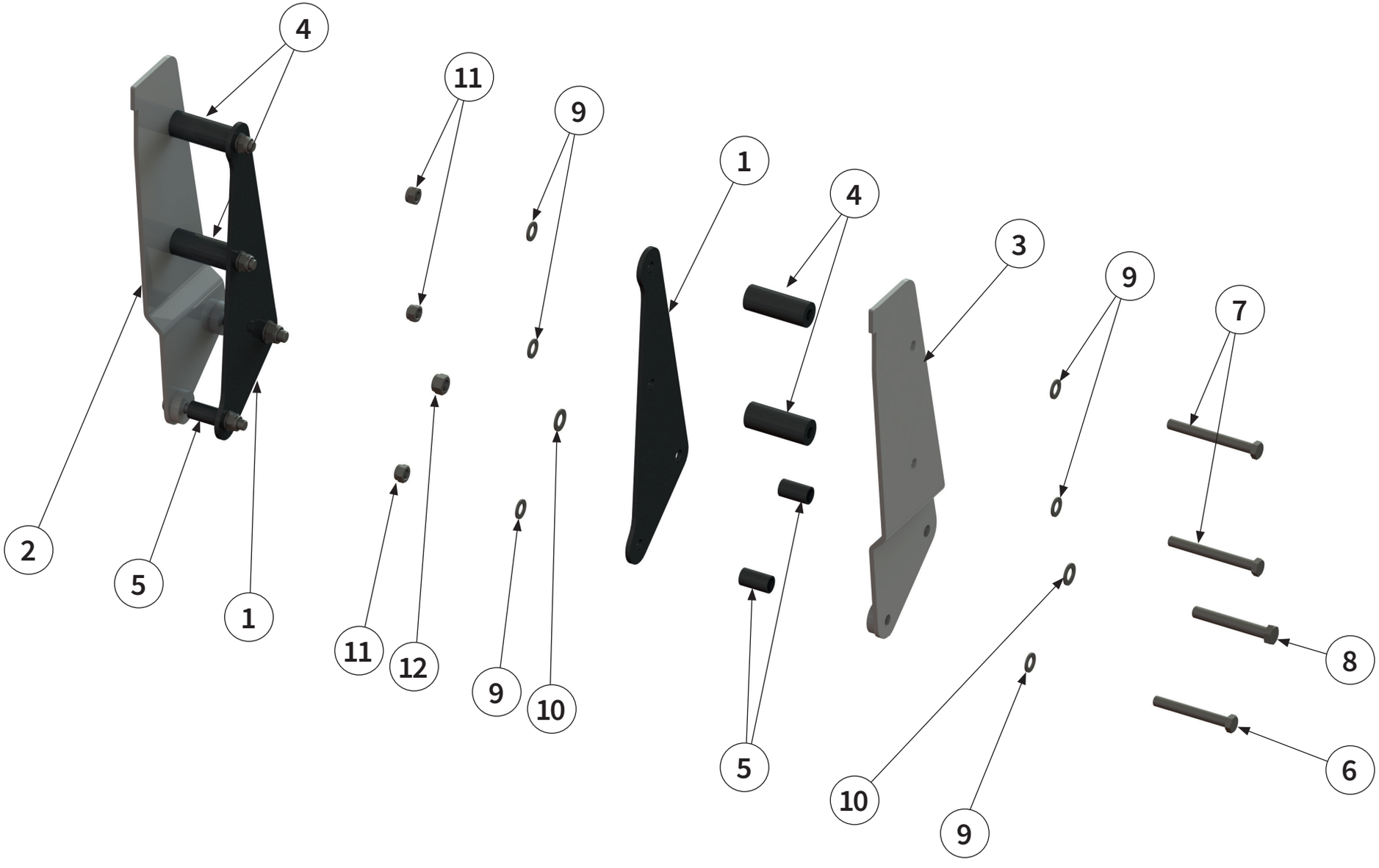

ANBAUTEILE HOFLADER | Mounting parts yard loader | Pièces jointes Valet de ferme | Piezas Cargadora agrícola |

Pos.-Nr. No. Numéro Número	Ersatzteilnummer | Manufacturer part number | Numéro de piéce du fabricant | Número de pieza del fabricante Anzahl | quantity | quantité | número			DE Bezeichnung	EN Designation	FR Désignation	ES Designación
	MU-FM Vario 120	MU-FM Vario 140	MU-FM Vario 160				
1	2	00017293 2	2	Blech innen	Sheet metal inner	Tôle à l'intérieur	Chapa interior
2	1	00017290 1	1	Außenblech links	Sheet metal outer left	Tôle à l'extérieur gauche	Chapa exterior izquierda
3	1	00017292 1	1	Außenblech rechts	Sheet metal outer right	Tôle à l'extérieur droite	Chapa exterior derecha
4	4	00017211 4	4	Rohr	circular pipe	Tuyau rond	Tubo redondo
5	4	00017049 4	4	Rohr	circular pipe	Tuyau rond	Tubo redondo
6	2	00043519 2	2	Schraube	bolt	Vis	Tornillo
7	4	00043521 4	4	Schraube	bolt	Vis	Tornillo
8	2	00043539 2	2	Schraube	bolt	Vis	Tornillo
9	12	00043235 12	12	Scheibe	washer	Disque	Arandela
10	4	00043236 4	4	Scheibe	washer	Disque	Arandela
11	6	00043180 6	6	Mutter	nut	Écrou	Tuerca
12	2	00043182 2	2	Mutter	nut	Écrou	Tuerca

siehe Seite 154-155 | see page 154-155
voir page 154-155 | ver página 154-155

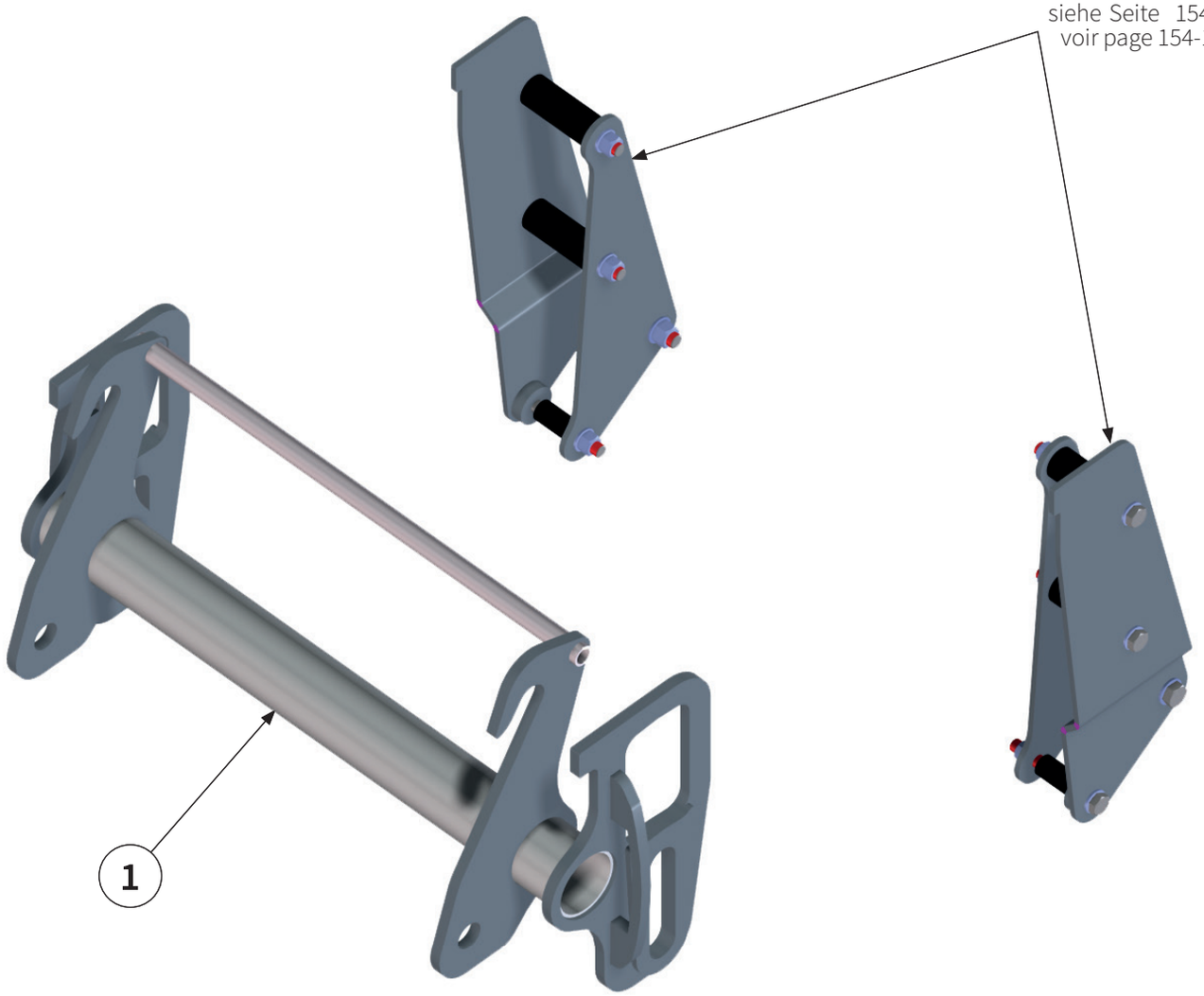

Pos.-Nr. No. Numéro Número	Ersatzteilnummer | Manufacturer part number | Numéro de piéce du fabricant | Número de pieza del fabricante Anzahl | quantity | quantité | número			DE Bezeichnung	EN Designation	FR Désignation	ES Designación
	MU-FM Vario 120	MU-FM Vario 140	MU-FM Vario 160				
1	00017287 1	1	1	Adapter	adapter	Adaptateur	Adaptador

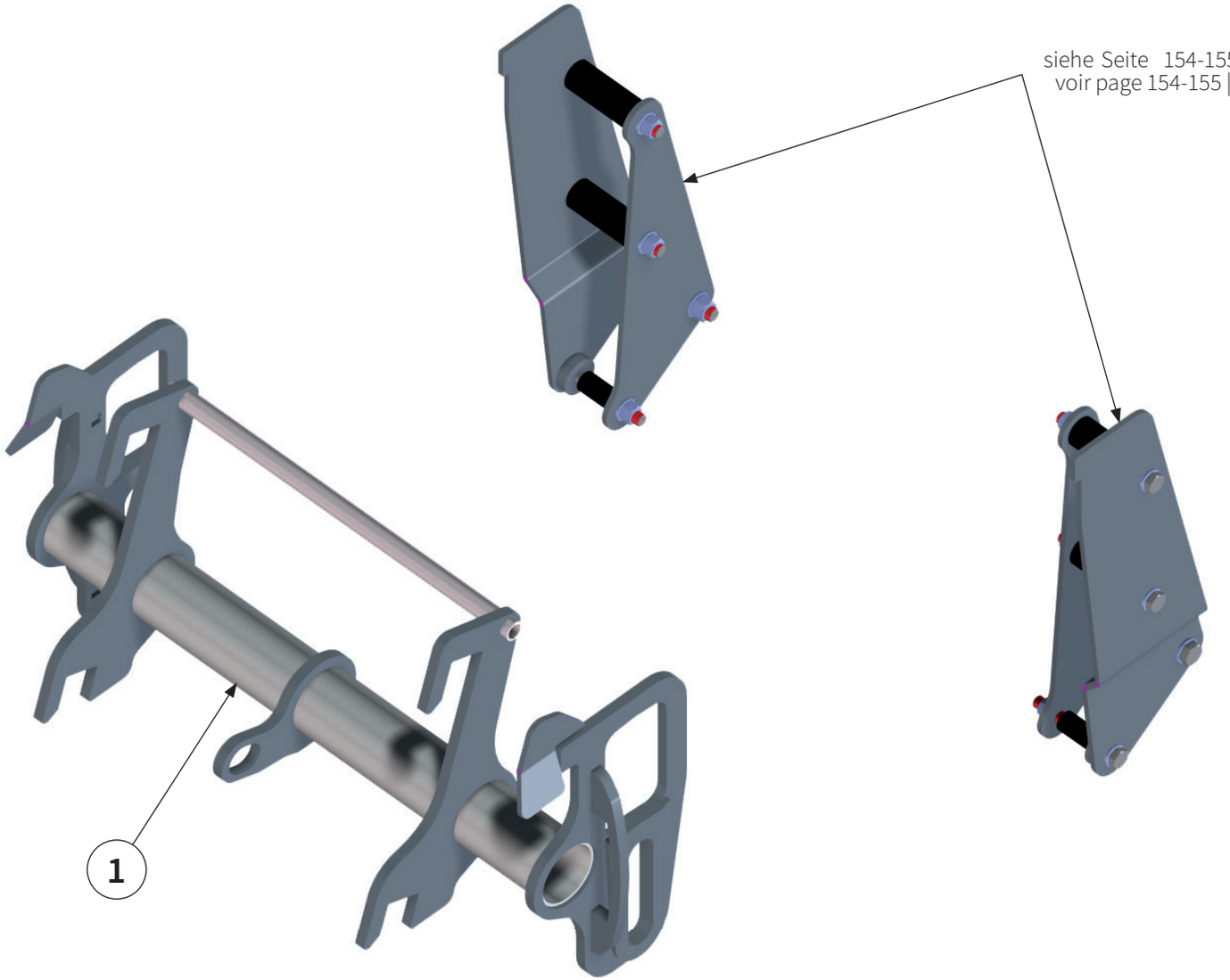
siehe Seite 154-155 | see page 154-155
voir page 154-155 | ver página 154-155
1

Pos.-Nr. No. Numéro Número	Ersatzteilnummer | Manufacturer part number | Numéro de piéce du fabricant | Número de pieza del fabricante Anzahl | quantity | quantité | número			DE Bezeichnung	EN Designation	FR Désignation	ES Designación
	MU-FM Vario 120	MU-FM Vario 140	MU-FM Vario 160				
1	00017456 1	1	1	Adapter	adapter	Adaptateur	Adaptador

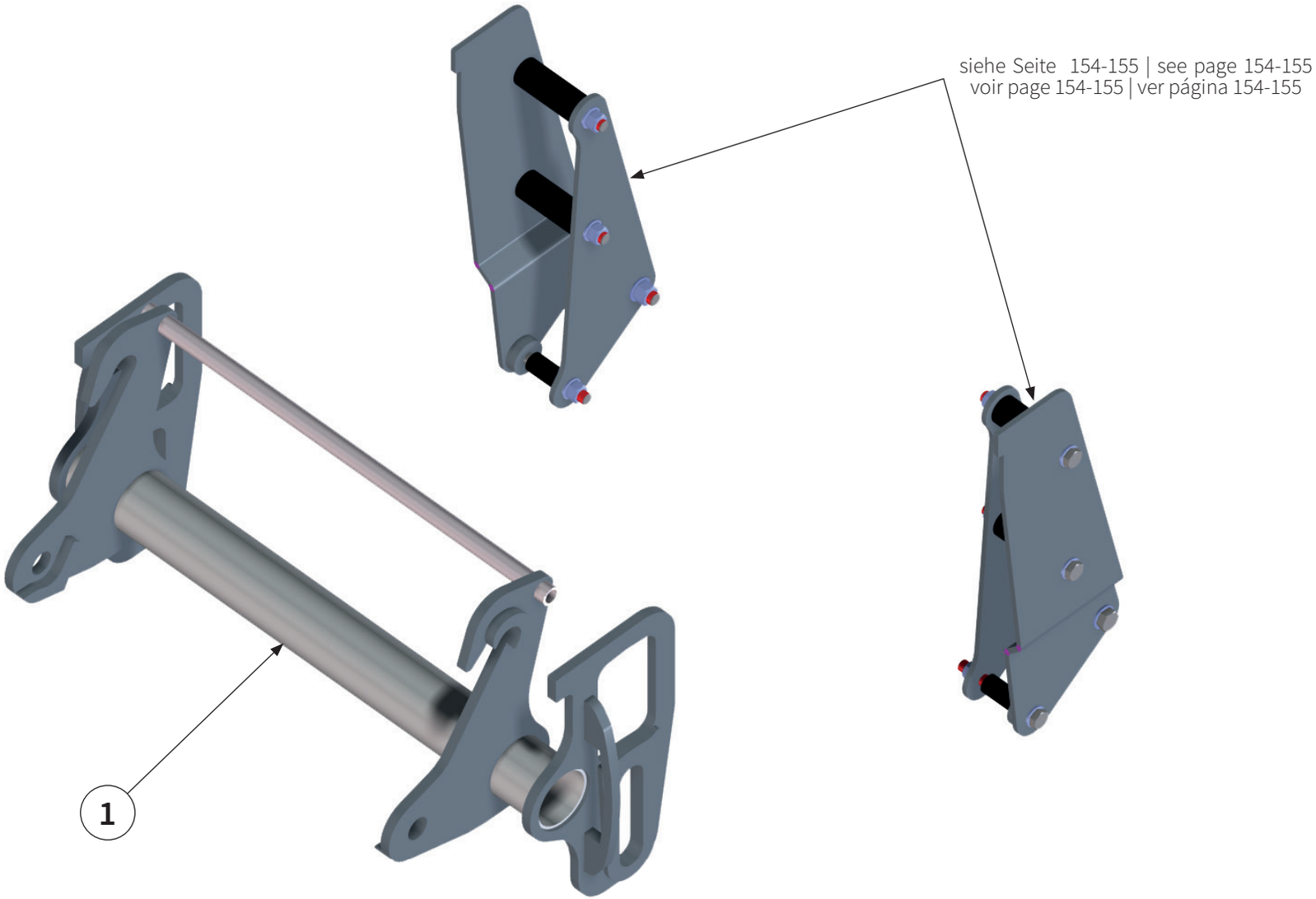
siehe Seite 154-155 | see page 154-155
voir page 154-155 | ver página 154-155
1

Pos.-Nr. No. Numéro Número	Ersatzteilnummer | Manufacturer part number | Numéro de piéce du fabricant | Número de pieza del fabricante Anzahl | quantity | quantité | número			DE Bezeichnung	EN Designation	FR Désignation	ES Designación
	MU-FM Vario 120	MU-FM Vario 140	MU-FM Vario 160				
1	00017450 1	1	1	Adapter	adapter	Adaptateur	Adaptador

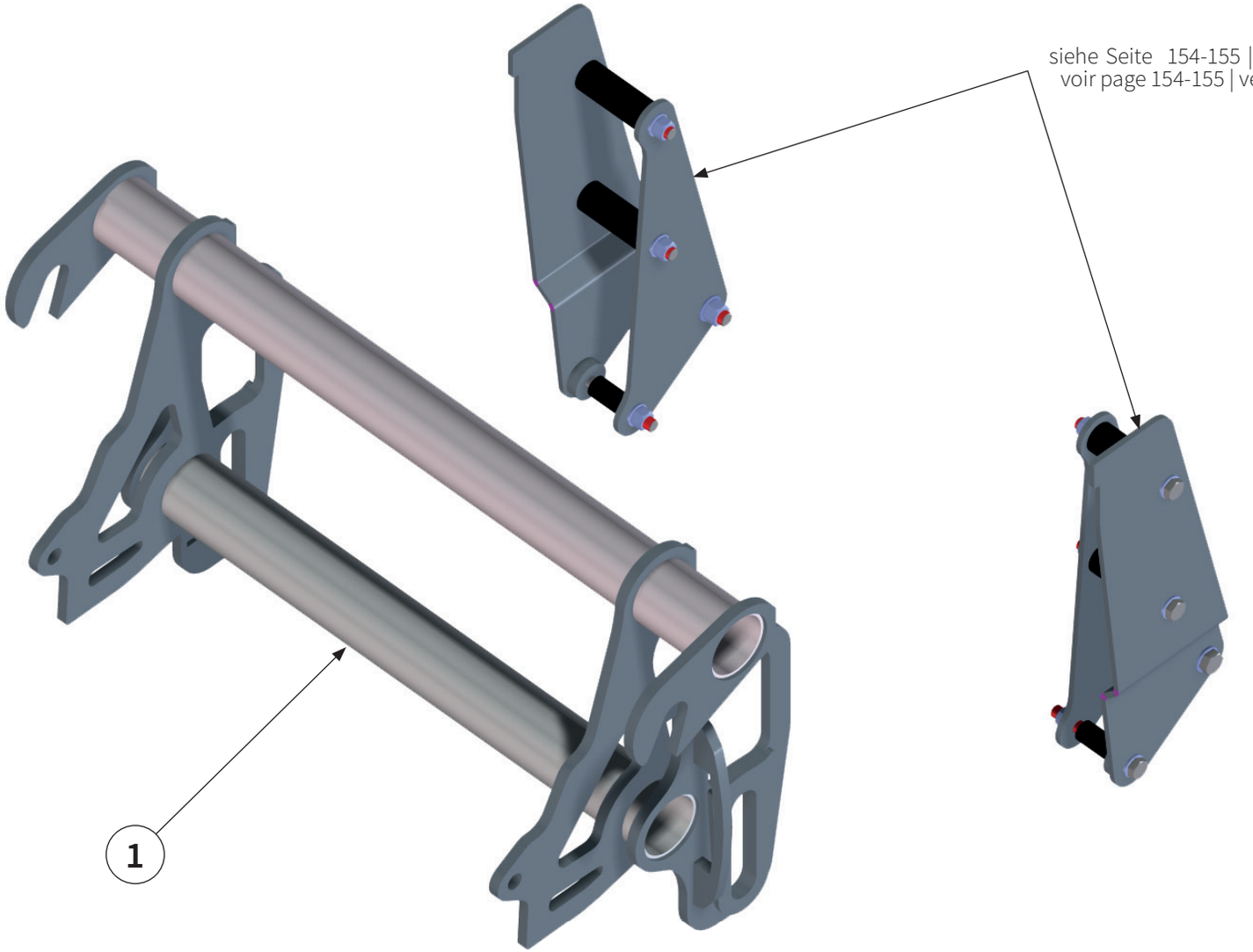
siehe Seite 154-155 | see page 154-155
voir page 154-155 | ver página 154-155
1

Pos.-Nr. No. Numéro Número	Ersatzteilnummer | Manufacturer part number | Numéro de piéce du fabricant | Número de pieza del fabricante Anzahl | quantity | quantité | número			DE Bezeichnung	EN Designation	FR Désignation	ES Designación
	MU-FM Vario 120	MU-FM Vario 140	MU-FM Vario 160				
1	00017459 1	1	1	Adapter	adapter	Adaptateur	Adaptador

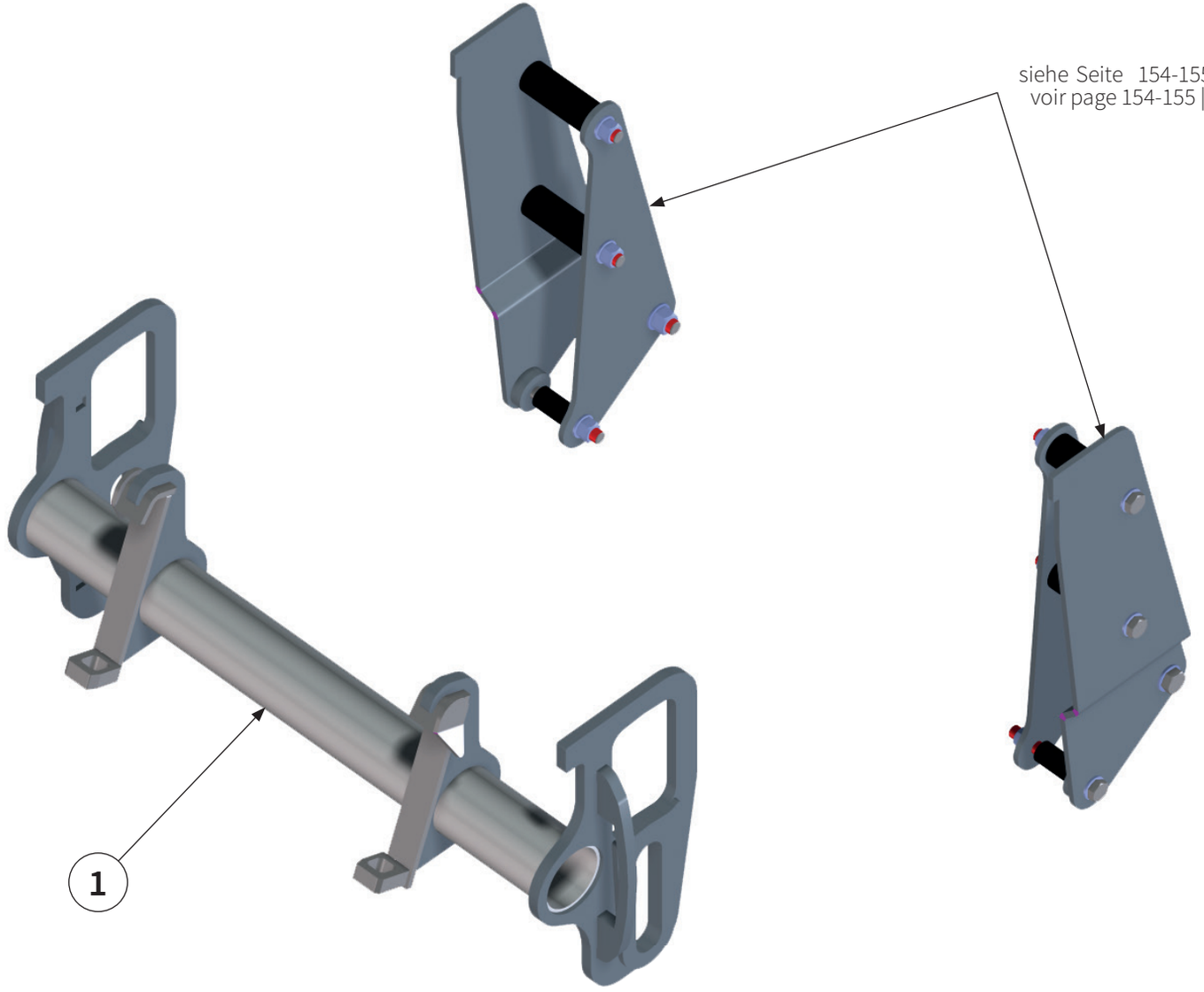
siehe Seite 154-155 | see page 154-155
voir page 154-155 | ver página 154-155
1

Pos.-Nr. No. Numéro Número	Ersatzteilnummer | Manufacturer part number | Numéro de piéce du fabricant | Número de pieza del fabricante Anzahl | quantity | quantité | número			DE Bezeichnung	EN Designation	FR Désignation	ES Designación
	MU-FM Vario 120	MU-FM Vario 140	MU-FM Vario 160				
1	00018201 1	1	1	Adapter	adapter	Adaptateur	Adaptador

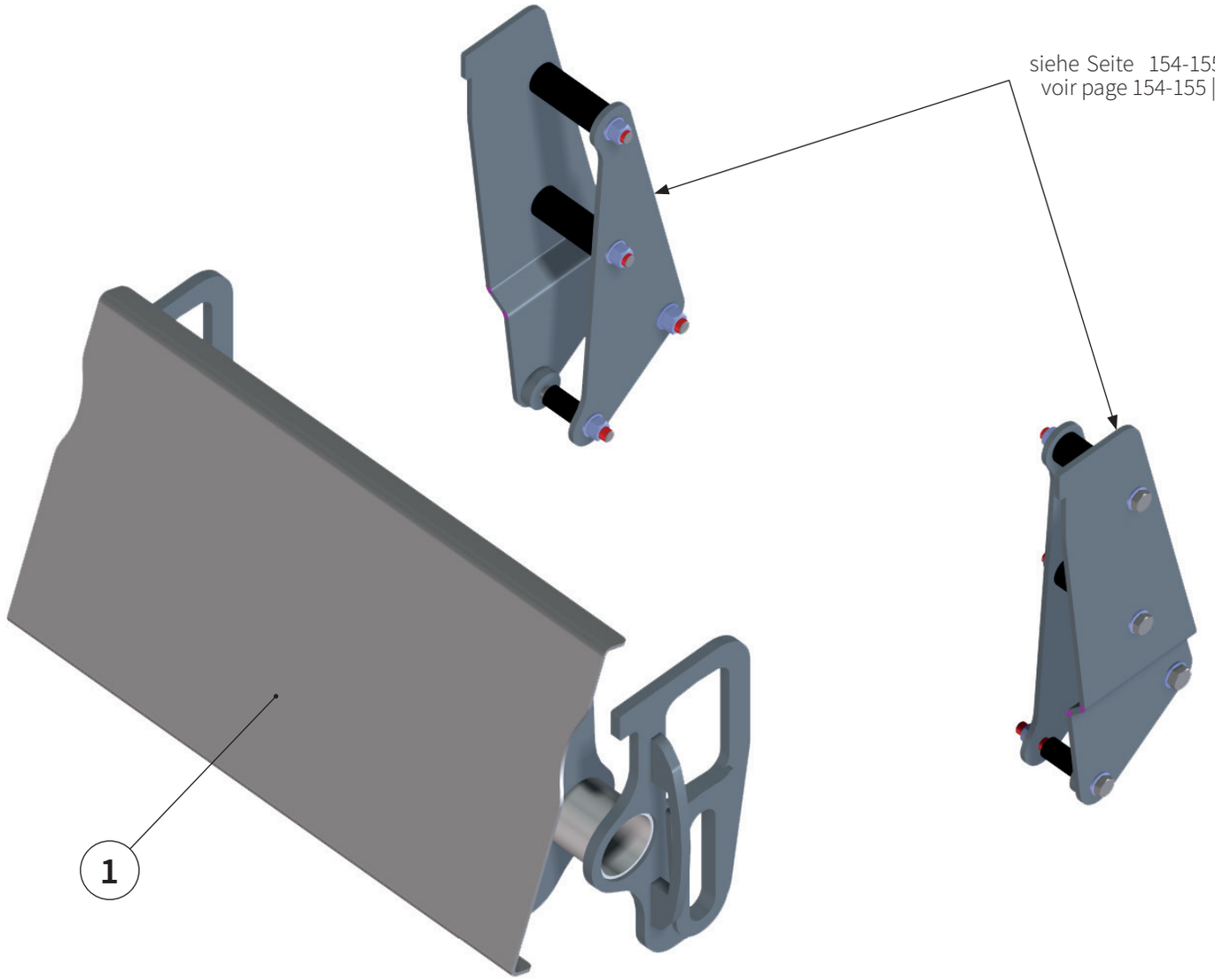
siehe Seite 154-155 | see page 154-155
voir page 154-155 | ver página 154-155
1

Pos.-Nr. No. Numéro Número	Ersatzteilnummer | Manufacturer part number | Numéro de piéce du fabricant | Número de pieza del fabricante			DE Bezeichnung	EN Designation	FR Désignation	ES Designación
	Anzahl | quantity | quantité | número						
	MU-FM Vario 120	MU-FM Vario 140	MU-FM Vario 160				
1	00017596			Adapter	adapter	Adaptateur	Adaptador
	1	1	1				

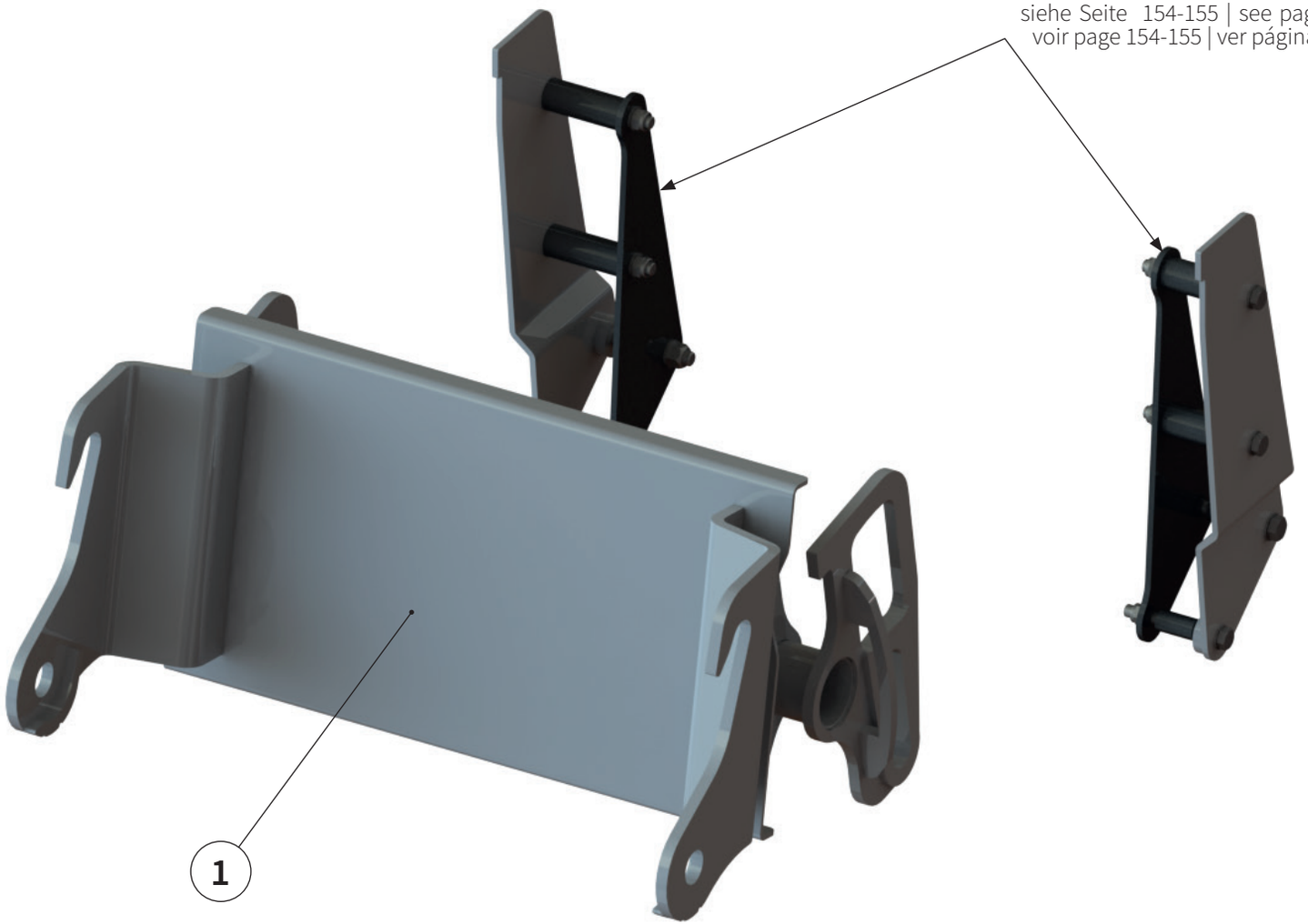
siehe Seite 154-155 | see page 154-155
voir page 154-155 | ver página 154-155
1

Pos.-Nr. No. Numéro Número	Ersatzteilnummer | Manufacturer part number | Numéro de piéce du fabricant | Número de pieza del fabricante Anzahl | quantity | quantité | número			DE Bezeichnung	EN Designation	FR Désignation	ES Designación
	MU-FM Vario 120	MU-FM Vario 140	MU-FM Vario 160				
1	00017596 1	1	1	Adapter	adapter	Adaptateur	Adaptador

Bei weiteren Fragen zu Technik und Einsatz Ihres Gerätes stehen Ihnen unsere Mitarbeiter oder unsere Vertriebspartner (siehe www.muething.com) gerne zur Verfügung.

Our employees or sales partners (see www.muething.com) are happy to help should you have any further questions on the technical aspects and use of your implement.

Nos collaborateurs ou nos partenaires commerciaux (voir www.muething.com) sont à votre entière disposition pour toutes questions complémentaires relatives aux caractéristiques techniques ou à l'utilisation de votre engin.

Tanto nuestros empleados como los socios comerciales de la marca (ver www.muething.com) estamos a su disposición para atender cualquier consulta técnica o sobre piezas que pueda tener respecto a su equipo.

Müthing GmbH & Co. KG Soest
Am Silberg 23
59494 Soest

Tel +49 (0) 2921 96510
Fax +49 (0) 2921 73080

soest@muething.com

Müthing GmbH & Co. KG Uffenheim
Am Brünnlein 2
97215 Uffenheim

Tel +49 (0) 9842 98660
Fax +49 (0) 9842 986667

uffenheim@muething.com

WWW.MUETHING.COM