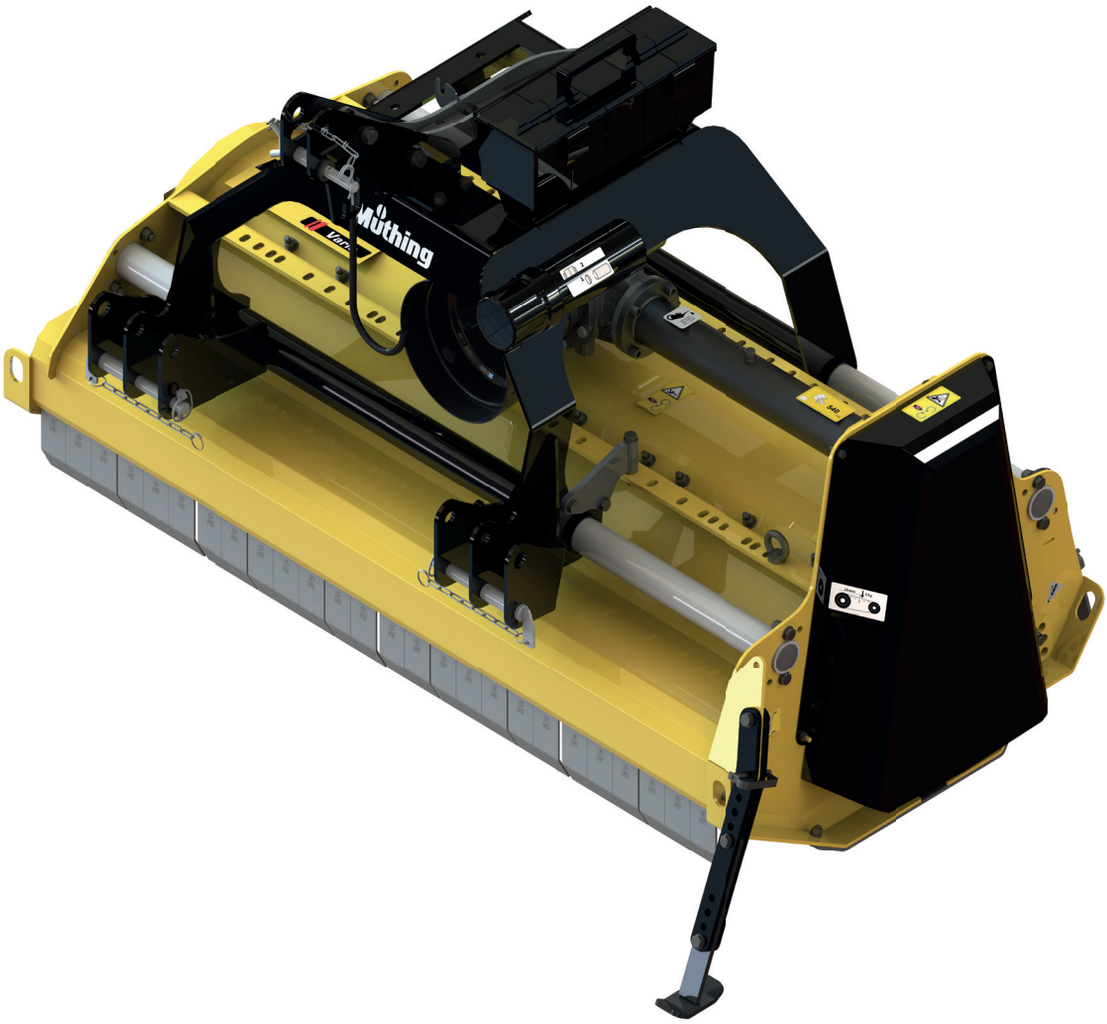

ERSATZTEILLISTE | Spare parts list
Liste des pièces de rechange | Lista de repuestos

MU-H VARIO 120 - 220

AB SERIE | as of series | á partir de série | desde de la serie 2025
AUSGABE | edition | version | edición 07.2026
BESTELLCODE | Order code | Code de commande | Código de pedido P_H_ET_25_WEL

Übertragen Sie hier bitte die Daten Ihres Gerätes und des verwendeten Getriebes.

Enter the details for your implement and the gear box you are using here.

Veuillez inscrire ici les références de votre machine et celles du boîtier.

Introduzca aquí los datos de su equipo y la transmisión utilizada.

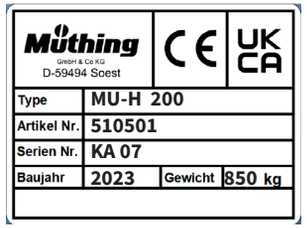

Beispiel Typenschild | Type plate example
Exemple de plaque signalétique | Ejemplo de una placa de características

Benennung | Designation | Désignation | Denominación |	**Eintrag | Entry | N° d'enregistrement | Registro |**
Modell | Model | Modèle | Modelo |	MU-H VARIO 120 - 220 ☐120 ☐140 ☐150 ☐160 ☐180 ☐200 ☐220
Seriennummer | Serial number | N° de série | Número de serie |	
Baujahr | Year of manufacture | Année de construction | Año de construcción |	
Getriebetyp | Gearbox type | Type de Système d'entraînement | Tipo de transmisión |	
Anbaubock | Headstock | Attelage | Soporte adosado |	☐ fest | fixed | fixe | fijo | ☐ verschiebbar | movable | déportable | móvil |
Händler | Dealer | Distributeur | Concesionario |	
Inbetriebnahme am | Commissioning date | Date de mise en service |Fecha de puesta en servicio |	

Bei ☐ bitte deutlich ankreuzen !

Where there are checkboxes ☐, please check these clearly!

Veuillez cocher les cases ☐ lisiblement!

Por favor, marque con una cruz en la casilla ☐!

NOTIZEN | Notes |
Notes | Notas |

SEHR GEEHRTER KUNDE,

auf den folgenden Seiten finden Sie eine vollständige Übersicht aller Bauteile Ihres Müthing Mulchgerätes MU-H VARIO 120 - 220. Anhand dieser Unterlage bitten wir Sie benötigte Ersatzteile genau zu identifizieren und mit den nachfolgenden Angaben zu bestellen. Benötigen Sie Hilfe oder weitere Informationen kontaktieren Sie uns.

Vielen Dank - Ihr Müthing-Team

CHER CLIENT,

Vous trouverez sur les pages suivantes une description complète des composants de votre broyeur Müthing MU-H VARIO 120 - 220. Nous vous invitons à identifier exactement les pièces de rechange requises à l'appui de ce document et de les commander en indiquant le n° de référence de pièces de rechange. N'hésitez pas à nous contacter si vous avez besoin d'aide ou d'informations complémentaires.

Merci beaucoup – Votre équipe Müthing

DEAR CUSTOMER,

The following pages offer a complete overview of the components in your Müthing MU-H VARIO 120 - 220 mulcher. We are providing you with this document so that you can identify exactly the spare parts you require and order them using the spare part numbers listed. Should you need any assistance or further information, please contact us.

Kind regards - Your Müthing team

ESTIMADO CLIENTE,

En las siguientes páginas ponemos a su disposición una relación completa de los componentes de su trituradora MU-H VARIO 120 - 220 de Müthing. Le rogamos que con ayuda de este listado identifique las piezas de repuesto necesarias y las encargue con su correspondiente número de repuesto. No dude en ponerse en contacto con nosotros para solicitar ayuda o información ampliada.

Muchas gracias - Su equipo Müthing

Beachten Sie immer die Sicherheitshinweise der Betriebsanleitung !

Always follow the safety instructions in the operating manual.

Veuillez toujours tenir compte des consignes de sécurité figurant dans le manuel d'utilisation !

Observe siempre las indicaciones de seguridad de las instrucciones de servicio !

DIE HAUPTBAUGRUPPEN SIND:

1. Dreipunktanbaubock
2. Mulchergehäuse mit Schutzlamellen, hinterem Gummischutz und Gleitkufen
3. Rotor mit Lagerung, Werkzeugen und Werkzeughaltern
4. Stützwalze (Stützräder) mit Lagerung
5. Keilriemenantrieb mit Keilriemenschutzhaube
6. Getriebe oder Hydro Antrieb
7. Gelenkwelle (Explosionszeichnung)
8. Sonderzubehör

THE MAIN COMPONENTS ARE:

1. Three-point headstock
2. Mulcher housing with protective strips, rear rubber protector and skids
3. Rotor with mount, tools and tool holders
4. Support roller (support wheels) with mount
5. V-belt drive with V-belt guard
6. Gear box or Hydraulic drive with V-belt guard
7. PTO shaft (exploded view)
8. Optional accessories

| Hauptbaugruppe Schlegelmulcher Baureihe MU-H VARIO 120 - 220
| Main assembly of the MU-H VARIO 120 - 220 flail mulcher
| Groupe principal broyeur à marteaux série MU-H VARIO 120 - 220
| Grupo constructivo desbrozadora serie MU-H VARIO 120 - 220

LES GROUPES PRINCIPAUX SONT:

1. Attelage trois points
2. Carter du broyeur avec lamelles de protection, protection en caoutchouc à l‘arrière et patins de glissement
3. Rotor équilibré avec outils et supports d‘outils
4. Rouleau d‘appui (roue palpeuse) avec suspension
5. Transmission par courroie trapézoïdale avec capot de protection
6. Système d‘entraînement ou Entraînement hydraulique avec capot de protection
7. Arbre de transmission (vue éclatée)
8. Accessoires spécifiques

LOS GRUPOS CONSTRUCTIVOS PRINCIPALES SON:

1. Enganche de tres puntos
2. Carcasa de la trituradora con placas de protección, protección trasera de goma y patines
3. Rotor con cojinete, herramientas y portaherramientas
4. Cilindro de apoyo (ruedas de apoyo) con cojinete
5. Accionamiento por correa trapezoidal con cubierta protectora de la correa
6. Cambio o Accionamiento hidráulico con cubierta protectora de la correa
7. Árbol de transmisión (plano explosionado)
8. Accesorio especial

Einleitung | Introduction | Introduction | Introducción | 4
Gerätebeschreibung | Device description | Description de l'a ppareil | Description del dispositivo| 5
Grundausführung | Basic model | Modèle de base | Modelo básico |
Gehäuse | Housing | Caisson | Caja | 8
Kurzhäckselleiste | Short chopping bar | Lame hache-paille courte | Listón de corte de paja corto | 14
Dreipunktbock | 3-point trestle | Support d'attelage trois point | Soporte de tres apoyos | 16
Anbaubock | Headstock | Tête d'attelage | Soporte adosado | 20
Schiebebock | Headstock | Attelage | Soporte adosado | 24
Doppelbock | Dual headstock | Attelage avant et arrière | Dublicado Soporte adosado | 28
Werkzeugkiste | Tool box | Boîte à outils | Caja de herramientas | 32
Antrieb & Getriebe | Drive and gear box | Transmission et Système d'entraînement | Accionamiento e Cambio | 34
Übersetzung Getriebe | Gear box translation | Système d'entraînement multiplication | Cambio la traducción | 38
Hydroantrieb | Hydraulic drive | Entraînement hydraulique | Accionamiento hidráulico | 40
Übersetzung Hydroantrieb | Hydraulic drive translation | Entraînement hydraulique multiplication | Traducción Propulsión hidráulica | 44
Hydraulik Schlauchsatz | Hydraulic hose set | Kit de flexibles hydrauliques | Kit de mangueras hidráulicas | 46
Hammerrotor | Hammer rotor | Rotor à marteaux | Rotor de martillo | 48
Stützwalze | Support roller | Rouleau d'appui | Cilindro de apoyo | 52
Getriebe | Gear box | Système d'entraînement | Cambio | 54
Getriebe mit doppeltem Freilauf | Double freewheel gearbox | Système d'entraînement à double roue libre | Caja de cambios de rueda libre doble | 58
Sonderzubehör | Optional accessory | Accessoires optionnels | Componentes especiales |
Gelenkwelle - GE2401 | Cardan shaft - GE2401 | Arbre de transmissio - GE2401 | Árbol de transmisión - GE2401 | 60
Abstellstütze | Supporting leg | Béquille de stationnement | Pie de apoyo | 62
Oberlenkeraufnahme kurz | Upper link receiver short | Logement du bras supérieur court | Alojamiento del brazo superior corto | 64
Verlängerung Unterlenker Kat.1 | Extension lower link Kat.1 | Rallonge du bras inférieur Kat.1 | Prolongación de la brazo inferior Kat.1 | 66
Verlängerung Unterlenker Kat.2 | Extension lower link Kat.2 | Rallonge du bras inférieur Kat.2 | Prolongación de la brazo inferior Kat.2 | 68
Verschiebeentlastung | Displacement relief | Relief décalage | Alivio de desplazamiento | 70
Hydraulische Seitenverschiebung | Hydraulic side shift | Déport latéral hydraulique | Desplazamiento lateral hidráulico | 72

Schäkelrotor | Shackle rotor | Rotor manilles | Grillete rotor | 74
Y-Messer Schäkelrotor | Y-blade shackle rotor | Rotor à manilles de type Y | Cuchilla en Y con rotor de grilletes | 76
Y-Messerrotor | Y-blade rotor | Y-lame rotor | Rotor con cuchilla en Y | 78
2.Kurzhäckselleiste | 2.Short chopping bar | 2.Lame hache-paille courte | 2.Listón de corte de paja corto | 82
Schneidschiene | Cutting bar | Contre-lame réglable | Carril de corte | 84
Verschleißeinlage | Wear insert | Blindage | Junta de desgaste | 86
Verschleißkufen | Wear runner | Patin d‘ usure | Cuchilla de desgaste | 88
Staubschutzabdeckung | Dust cover | Housse de protection | Guardapolvo | 90
Betriebsstundenzähler | Operating hours counter | Compteur horaire | Contador de horas de servicio | 92
Beleuchtungsträger | Lighting equipment | Support d´éclairage | Soporte de alumbrado | 94
Warntafel mit Beleuchtungseinrichtung | Warning sign with lighting equipment | Panneau de signalisation avec système d´éclairage | Panel de aviso con dispositivo de iluminación | 96
Verstärkung Schutzabdeckung | Reinforcemen protective cover | Renforcement Recouvrement de protection | Refuerzo Cubierta protectora | 98
Mähscheibe mit Taster | Mowing disc with sensor | Disque de coupe avec capteur | Disco de corte con sensor | 100
Mähscheibe mit Federzug | Mowing disc with spring tension | Disque de coupe à ressort | Disco de corte con resorte | 102
Halter Mähscheibe | Holder Mowing disc | Support Disque de coupe | Soporte Disco de corte | 104
Insektenretter | Insect rescuer | Sauveteur d‘insectes | Protector para insectos | 106
Insektenretter hydr.klappbar | Insect rescuer hydraulic foldable | Sauveteur d‘insectes hydraulique pliable | Protector para insectos hidráulico plegable | 110
Federentlastungspaket | Shock-absorbing spring assembly | Lot de ressorts d’allègement | Conjunto de muelle de compensación | 112
Hydraulische Druckentlastung MU-SOFA mobil | Hydraulic pressure relief MU-SOFA mobile | Délestage hydraulique MU-SOFA mobil | Descarga de presión hidráulica MU-SOFA móvil | 114
Hydraulikbaugruppe MU-SOFA mobil | Hydraulic assembly MU-SOFA mobile | Assemblage hydraulique MU-SOFA mobil | Ensamble hidráulico MU-SOFA móvil | 116

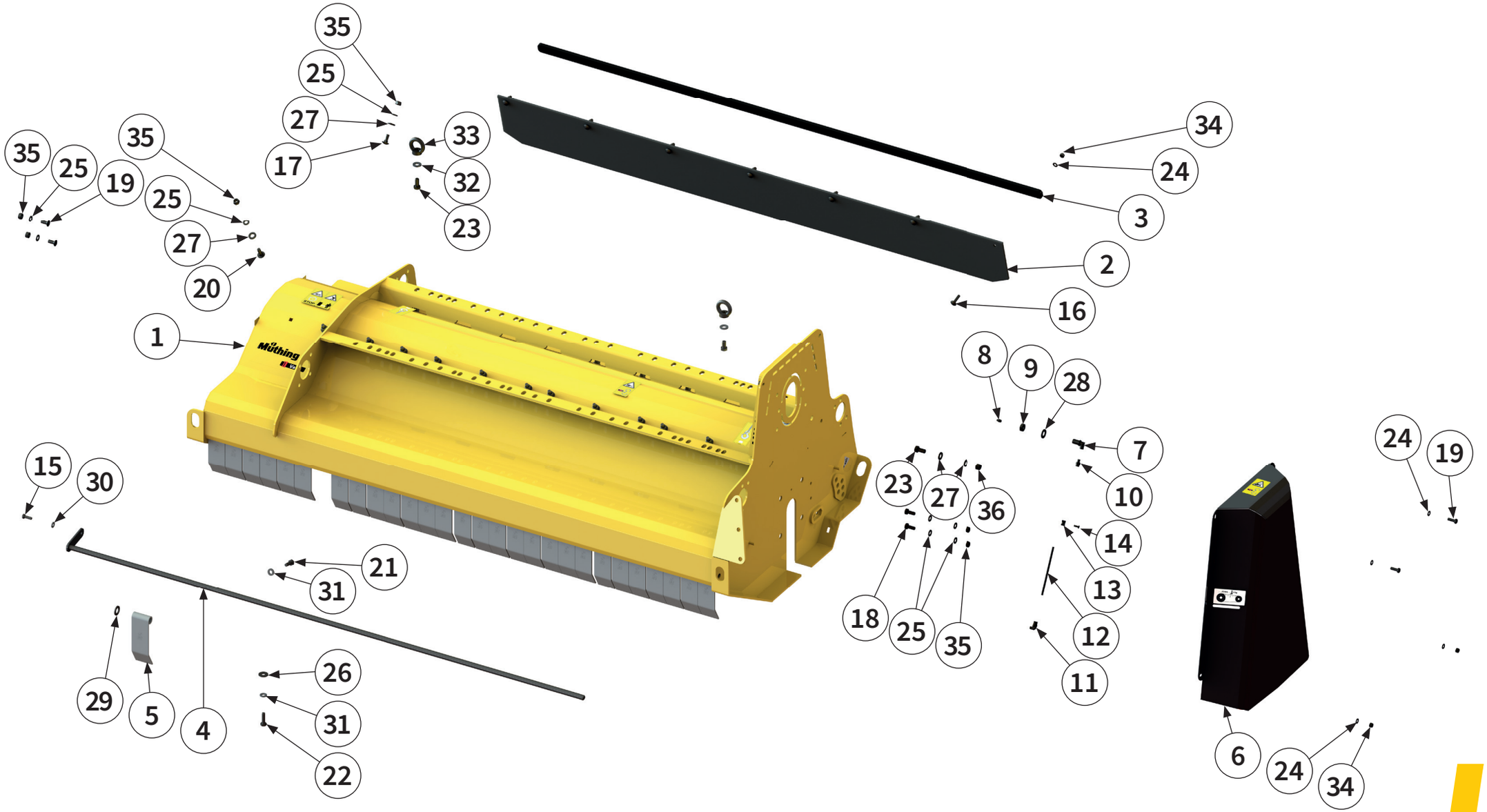

GEHÄUSE | Housing | Caisson | Caja |

Pos.-Nr. No. Numéro Número	**Ersatzteilnummer** | Manufacturer part number | Numéro d´article du fabricant | Número de pieza del fabricante **Anzahl** | quantity | quantité | número							**DE Bezeichnung**	**EN Designation**	**FR Désignation**	**ES Designación**
	MU-H 120	MU-H 140	MU-H 150	MU-H 160	MU-H 180	MU-H 200	MU-H 220				
1	**00013878** 1	**00013883** 1	**00013888** 1	**00013893** 1	**00013897** 1	**00013902** 1	**00018302** 1	**Gehäuse**	housing	Caisson	Caja
2	**40008210** 1,25 m	1,45 m	1,55 m	1,65 m	1,85 m	2,05 m	2,25 m	**Schutzgummi**	guard	Protection	Protección
3	**00010661** 1	**00010660** 1	**00010659** 1	**00005648** 1	**00004779** 1	**00005660** 1	**00006737** 1	**Klemmleiste**	support plate	Tôle de support	Bloque de terminales
4	**00001124** 1	**00001374** 1	**00005642** 1	**00001798** 1	**00004784** 1	**00005640** 1	**00005638** 1	**Pendelwelle**	pendelum shaft	Arbre pendulaire	Eje del péndulo
5	**00001058** 19	23	24	26	29	33	36	**Pendelklappe**	flap with swing protection	Volvet de protection	Tapa protectora del púendulo
6	**00014413** 1	1	1	1	1	1	1	**Schutz-abdeckung**	protective cover	Recouvrement de protection	Cubierta protectora
7	**00017522** 1	1	1	1	1	1	1	**Winkelverbind-er**	elbow connector	Connecteur d'angle	Escuadra de unión
8	**00043301** 2	2	2	2	2	2	2	**Schmiernippel**	lubricating nipple	Nipple de graissage	Engrasador
9	**00043172** 1	1	1	1	1	1	1	**Mutter**	nut	Écrou	Tuerca
10	**00044548** 1	1	1	1	1	1	1	**Verschraubung**	threaded con-nection	Raccord à vis	Unión atornil-lada
11	**00044550** 1	1	1	1	1	1	1	**Verschraubung**	threaded con-nection	Raccord à vis	Unión atornil-lada
12	**00044936** 0,43m	0,43m	0,43m	0,43m	0,43m	0,43m	0,43m	**Schmier-leitung**	lubrication line	Conduite de graissage	Tubería de en-grase
13	**00044539** 1	1	1	1	1	1	1	**Schelle**	clamp	Collier	Abrazadera
14	**00015087** 1	1	1	1	1	1	1	**Blindniet**	pop rivet	Rivet aveugle	Remache ciego
15	**00043709** 3	3	3	3	3	3	3	**Schraube**	bolt	Vis	Tornillo

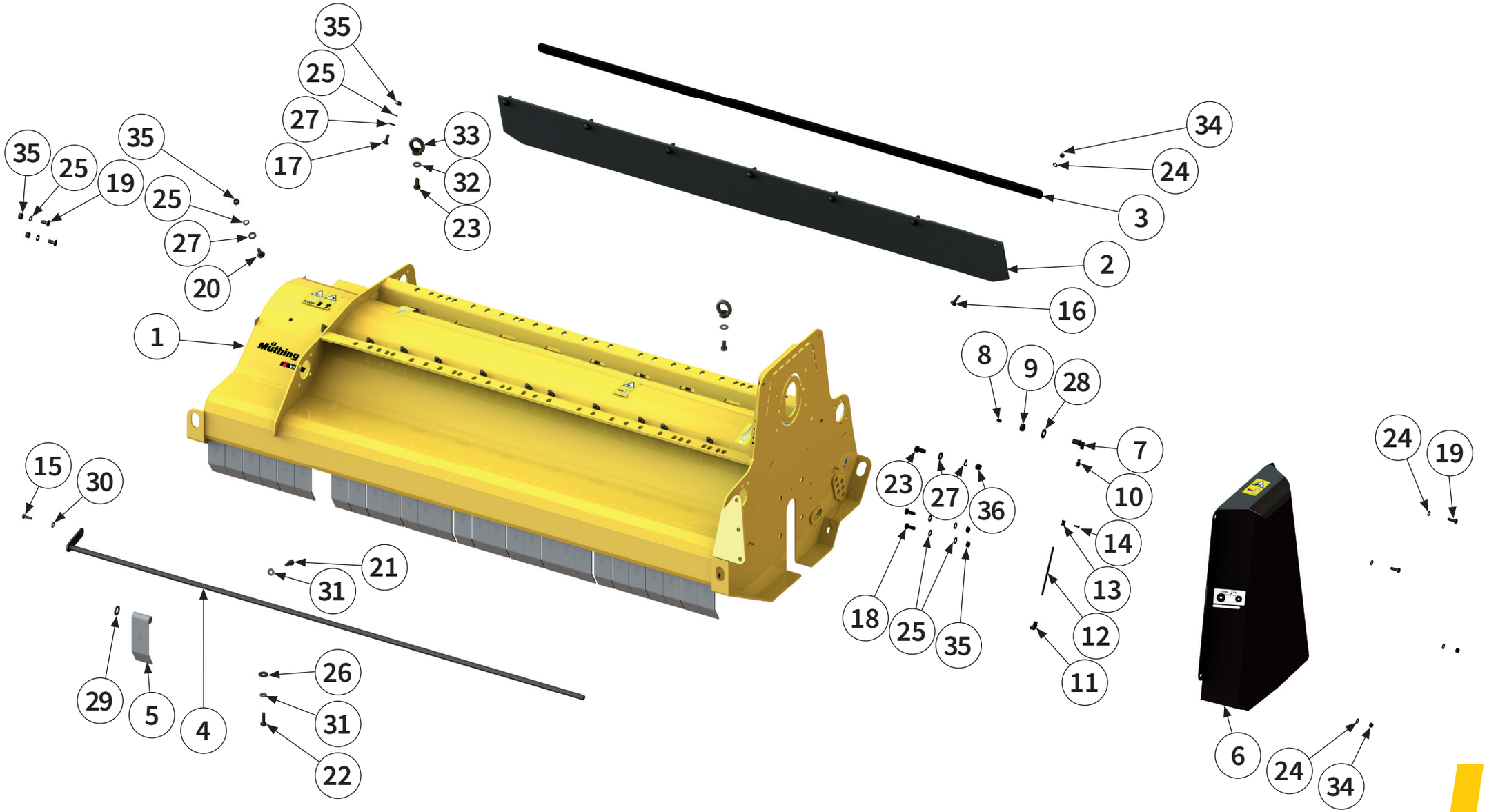

GEHÄUSE | Housing | Caisson | Caja |

Pos.-Nr. No. Numéro Número	**Ersatzteilnummer** | Manufacturer part number | Numéro d´article du fabricant | Número de pieza del fabricante **Anzahl** | quantity | quantité | número							DE **Bezeichnung**	EN **Designation**	FR **Désignation**	ES **Designación**
	MU-H 120	MU-H 140	MU-H 150	MU-H 160	MU-H 180	MU-H 200	MU-H 220				
16	6	6	7	**00043357** 7	7	8	9	**Schraube**	bolt	Vis	Tornillo
17	8	10	19	**00000903** 11	13	14	16	**Schraube**	bolt	Vis	Tornillo
18	2	2	2	**00043601** 2	2	2	2	**Schraube**	bolt	Vis	Tornillo
19	2	2	2	**00043368** 2	2	2	-	**Schraube**	bolt	Vis	Tornillo
20	8	10	10	**00000904** 11	13	14	16	**Schraube**	bolt	Vis	Tornillo
21	8	10	10	**00043602** 11	13	14	16	**Schraube**	bolt	Vis	Tornillo
22	8	8	10	**00043603** 10	10	12	12	**Schraube**	bolt	Vis	Tornillo
23	3	3	3	**00043619** 3	3	3	3	**Schraube**	bolt	Vis	Tornillo
24	12	12	13	**00043249** 13	13	14	15	**Scheibe**	washer	Disque	Arandela
25	22	26	26	**00043232** 28	32	34	36	**Scheibe**	washer	Disque	Arandela
26	8	8	10	**00043281** 10	10	12	12	**Scheibe**	washer	Disque	Arandela
27	18	22	22	**00043233** 24	28	30	34	**Scheibe**	washer	Disque	Arandela
28	1	1	1	**00043234** 1	1	1	1	**Scheibe**	washer	Disque	Arandela
29	14	2	14	**00043235** 8	14	2	10	**Scheibe**	washer	Disque	Arandela
30	1	1	1	**00043771** 1	1	1	1	**Scheibe**	washer	Disque	Arandela

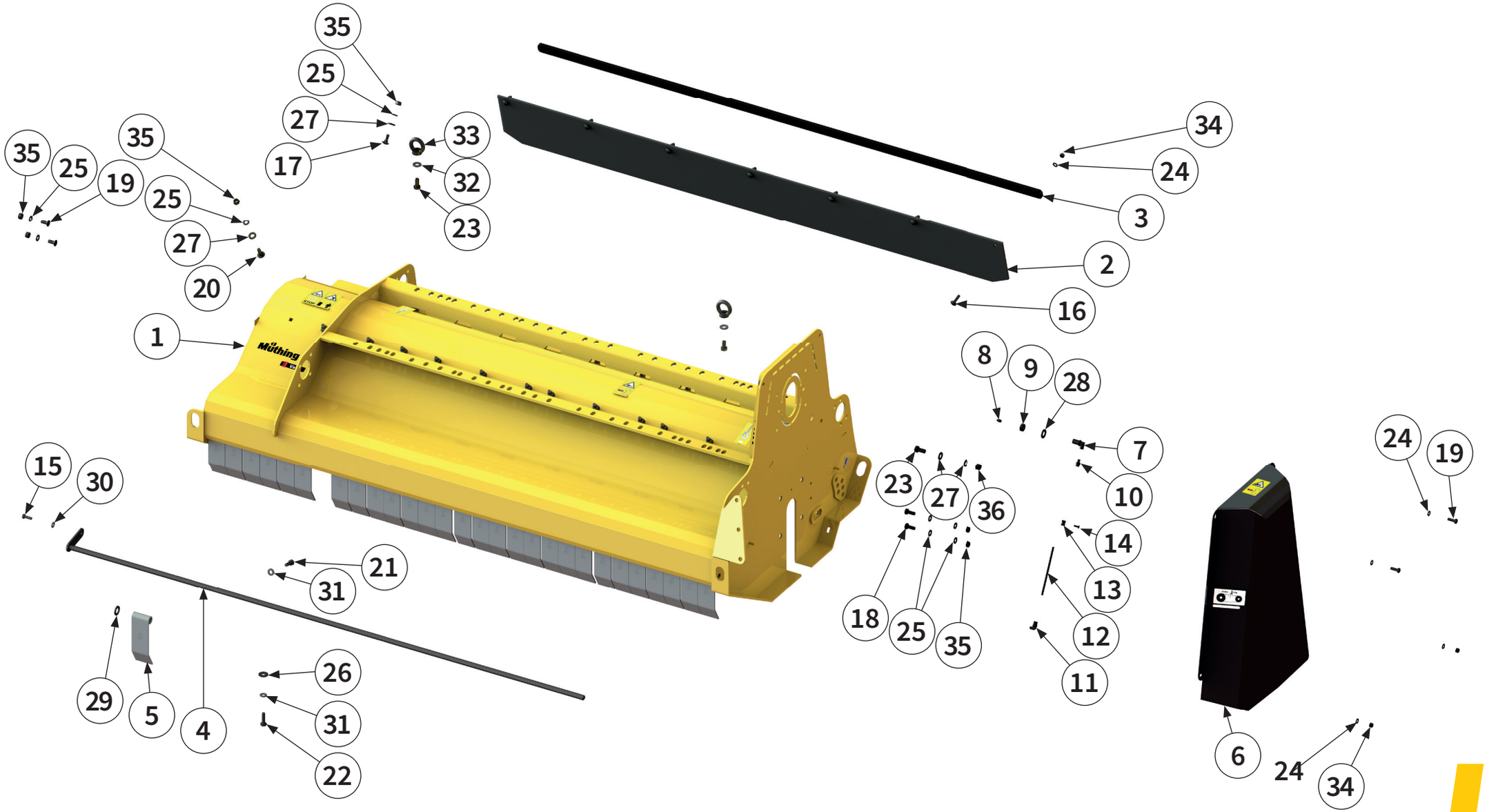

GEHÄUSE | Housing | Caisson | Caja |

Pos.-Nr. No. Numéro Número	**Ersatzteilnummer** | Manufacturer part number | Numéro d´article du fabricant | Número de pieza del fabricante							**DE** **Bezeichnung**	**EN** **Designation**	**FR** **Désignation**	**ES** **Designación**
	Anzahl | quantity | quantité | número										
	MU-H 120	MU-H 140	MU-H 150	MU-H 160	MU-H 180	MU-H 200	MU-H 220				
31				**00043766**				**Scheibe**	washer	Disque	Arandela
	16	18	20	21	23	26	28				
32				**00043767**				**Scheibe**	washer	Disque	Arandela
	2	2	2	2	2	2	2				
33				**00043145**				**Ringmutter**	ring nut	Écrou annulaire	Tuerca anular
	2	2	2	2	2	2	2				
34				**00043191**				**Mutter**	nut	Écrou	Tuerca
	10	10	11	11	11	20	13				
35				**00043177**				**Mutter**	nut	Écrou	Tuerca
	28	24	24	26	30	32	34				
36				**00043178**				**Mutter**	nut	Écrou	Tuerca
	1	1	1	1	1	1	1				
37				**00052377**				**Aufklebersatz**	sticker set	Jeu d'autocol-lants	Conjunto de pegatinas
	1	1	1	1	1	1	1				

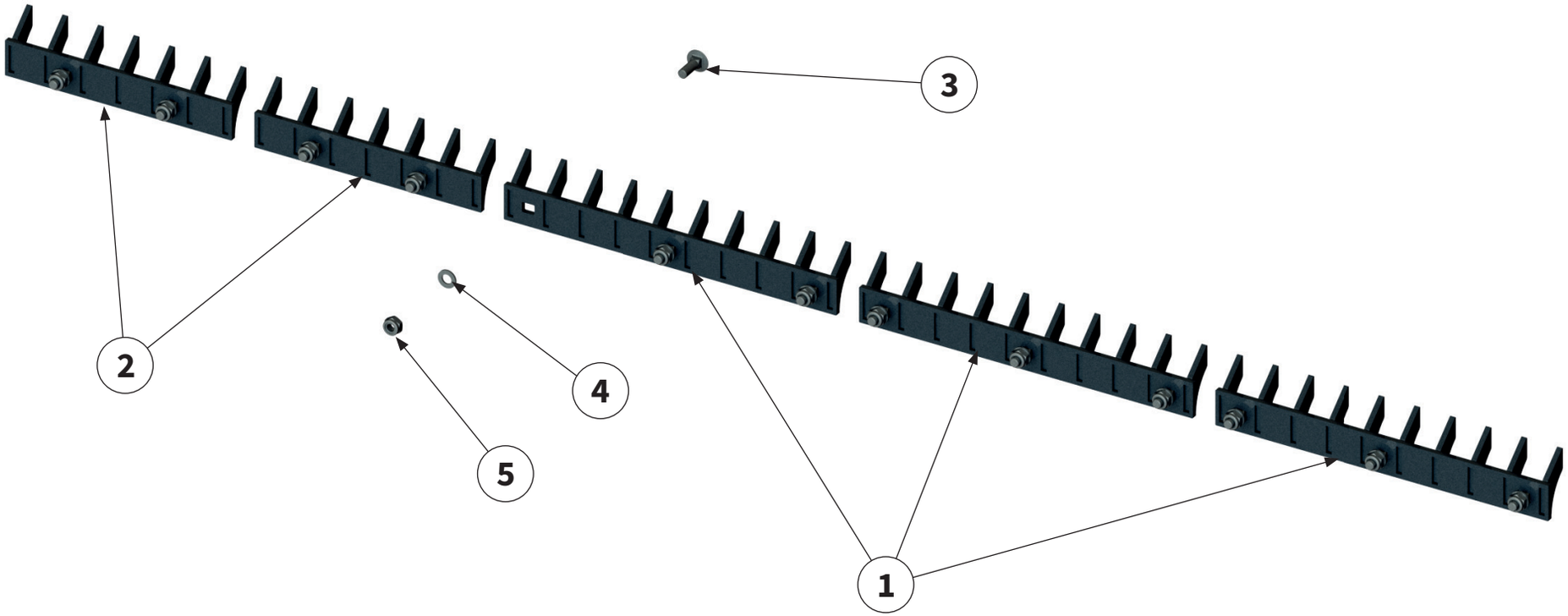

KURZHÄCKSELLEISTE | Short chopping bar |
Lame hache-paille courte | Listón de corte de paja corto |

Pos.-Nr. No. Numéro Número	**Ersatzteilnummer** | Manufacturer part number | Numéro d´article du fabricant | Número de pieza del fabricante							DE Bezeichnung	EN Designation	FR Désignation	ES Designación
	Anzahl | quantity | quantité | número										
	MU-H 120	MU-H 140	MU-H 150	MU-H 160	MU-H 180	MU-H 200	MU-H 220				
Maschine mit Hammerrotor | Machine with Hammer rotor | Machine avec Rotor à marteaux | Máquina con Rotor de martillo |											
1				**00005518**				**Gegen-schneide 400**	short-chopping bar 400	Lame hache-paille courte 400	Listón de corte de paja corto 400
	2	2	-	3	3	4	4				
2				**00005516**				**Gegen-schneide 300**	short-chopping bar 300	Lame hache-paille courte 300	Listón de corte de paja corto 300
	1	2	5	1	2	1	2				
3				**00000904**				**Schraube**	bolt	Vis	Tornillo
	8	10	10	11	13	14	16				
4				**00043232**				**Scheibe**	washer	Disque	Arandela
	8	10	10	11	13	14	16				
5				**00043177**				**Mutter**	nut	Ècrou	Tuerca
	8	10	10	11	13	14	16				
Maschine mit Schäkelrotor | Machine with Shackle rotor | Machine avec Rotor à manilles | Máquina con Rotor de grilletes |											
1				**00005474**				**Gegen-schneide 400**	short-chopping bar 400	Lame hache-paille courte 400	Listón de corte de paja corto 400
	2	2	-	3	3	4	4				
2				**00005472**				**Gegen-schneide 300**	short-chopping bar 300	Lame hache-paille courte 300	Listón de corte de paja corto 300
	1	2	5	1	2	1	2				
3				**00000904**				**Schraube**	bolt	Vis	Tornillo
	8	10	10	11	13	14	16				
4				**00043232**				**Scheibe**	washer	Disque	Arandela
	8	10	10	11	13	14	16				
5				**00043177**				**Mutter**	nut	Ècrou	Tuerca
	8	10	10	11	13	14	16				

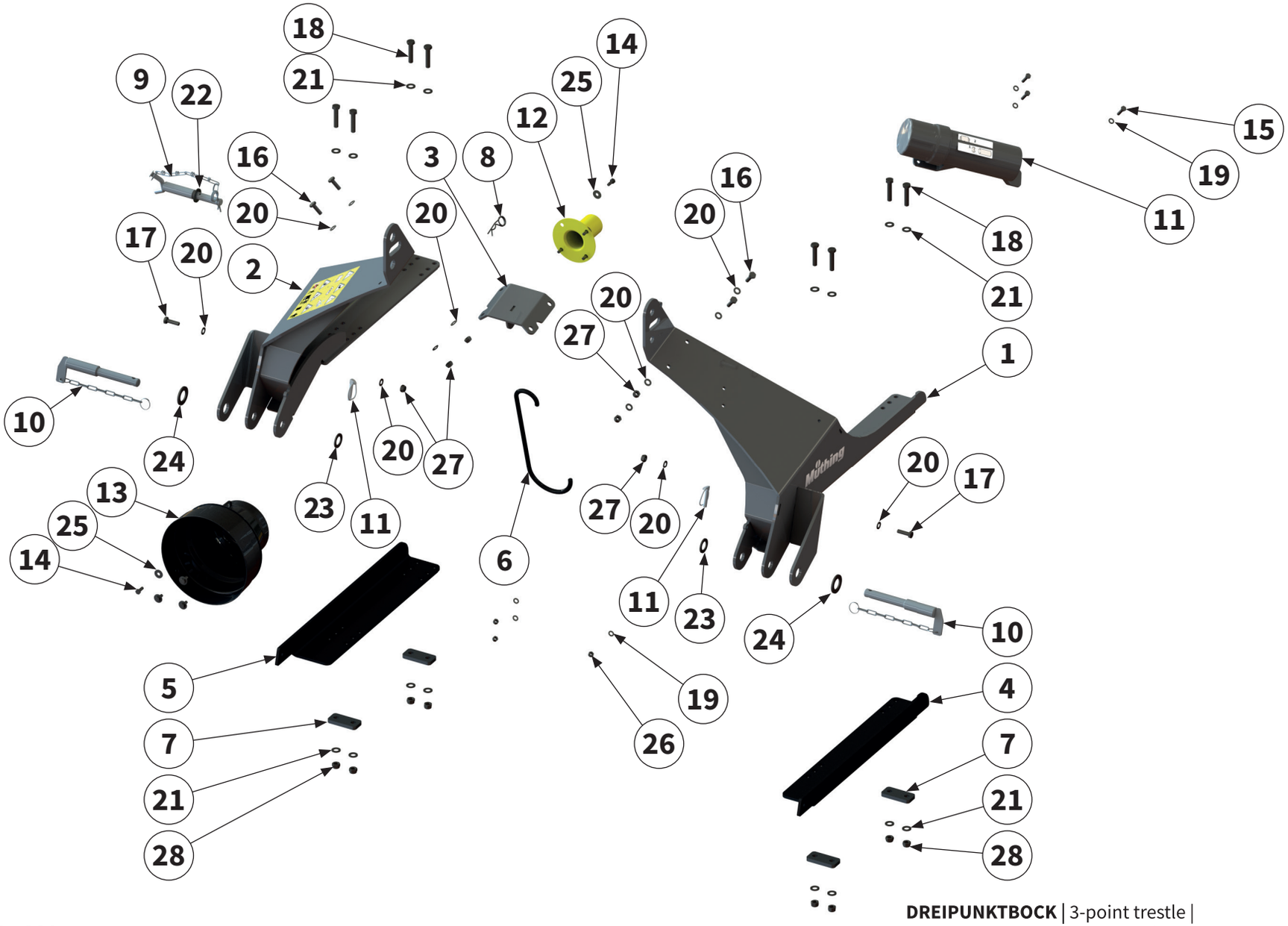

DREIPUNKTBOCK | 3-point trestle |
Support d'attelage trois point | Soporte de tres apoyos |

Pos.-Nr. No. Numéro Número	**Ersatzteilnummer** | Manufacturer part number | Numéro d´article du fabricant | Número de pieza del fabricante **Anzahl** | quantity | quantité | número							**DE Bezeichnung**	**EN Designation**	**FR Désignation**	**ES Designación**
	MU-H 120	MU-H 140	MU-H 150	MU-H 160	MU-H 180	MU-H 200	MU-H 220				
1	**00014256** 1	1	1	1	1	1	1	**Anbaubock**	headstock	Attelage	Soporte adosado
	Fahrtrichtung links | Direction of travel left | Dans le sens de la marche á gauche | En sentido de marcha a la izquerda |										
2	**00014259** 1	1	1	1	1	1	1	**Anbaubock**	headstock	Attelage	Soporte adosado
	Fahrtrichtung rechts | Direction of travel right | Dans le sens de la marche á droite | En sentido de la marcha a la derecha |										
3	**00015877** 1	1	1	1	1	1	1	**Verbindungs-blech**	connecting plate	Tôle de connex-ion	Chapa de con-exión
4	**00042483** 1	1	1	1	1	1	1	**Verstärkung**	reinforcement	Renforcement	Reforzamiento
5	**00042499** 1	1	1	1	1	1	1	**Verstärkung**	reinforcement	Renforcement	Reforzamiento
6	**00013944** 1	1	1	1	1	1	1	**Halter**	holder	Support	Soporte
7	**00014496** 4	4	4	4	4	4	4	**Platte**	plate	Plaque	Placa
8	**00044564** 1	1	1	1	1	1	1	**Sicherungsele-ment**	locking element	Élément de sécurité	Elemento de seguridad
9	**00013949** 1	1	1	1	1	1	1	**Bolzen mit Kette**	pin with chain	Boulon à chaîne	Perno con ca-dena
10	**00001262** 1	1	1	1	1	1	1	**Bolzen mit Kette**	pin with chain	Boulon à chaîne	Perno con ca-dena
11	**00034497** 1	1	1	1	1	1	1	**Dokumenten-rolle**	document roll	Document rou-leau	Rollo de docu-mento
12	**00044553** 1	1	1	1	1	1	1	**Schutztopf**	protective pot	Barillet de pro-tection	Tapa de protec-ción
13	**00044556** 1	1	1	1	1	1	1	**Schutztopf**	protective pot	Barillet de pro-tection	Tapa de protec-ción

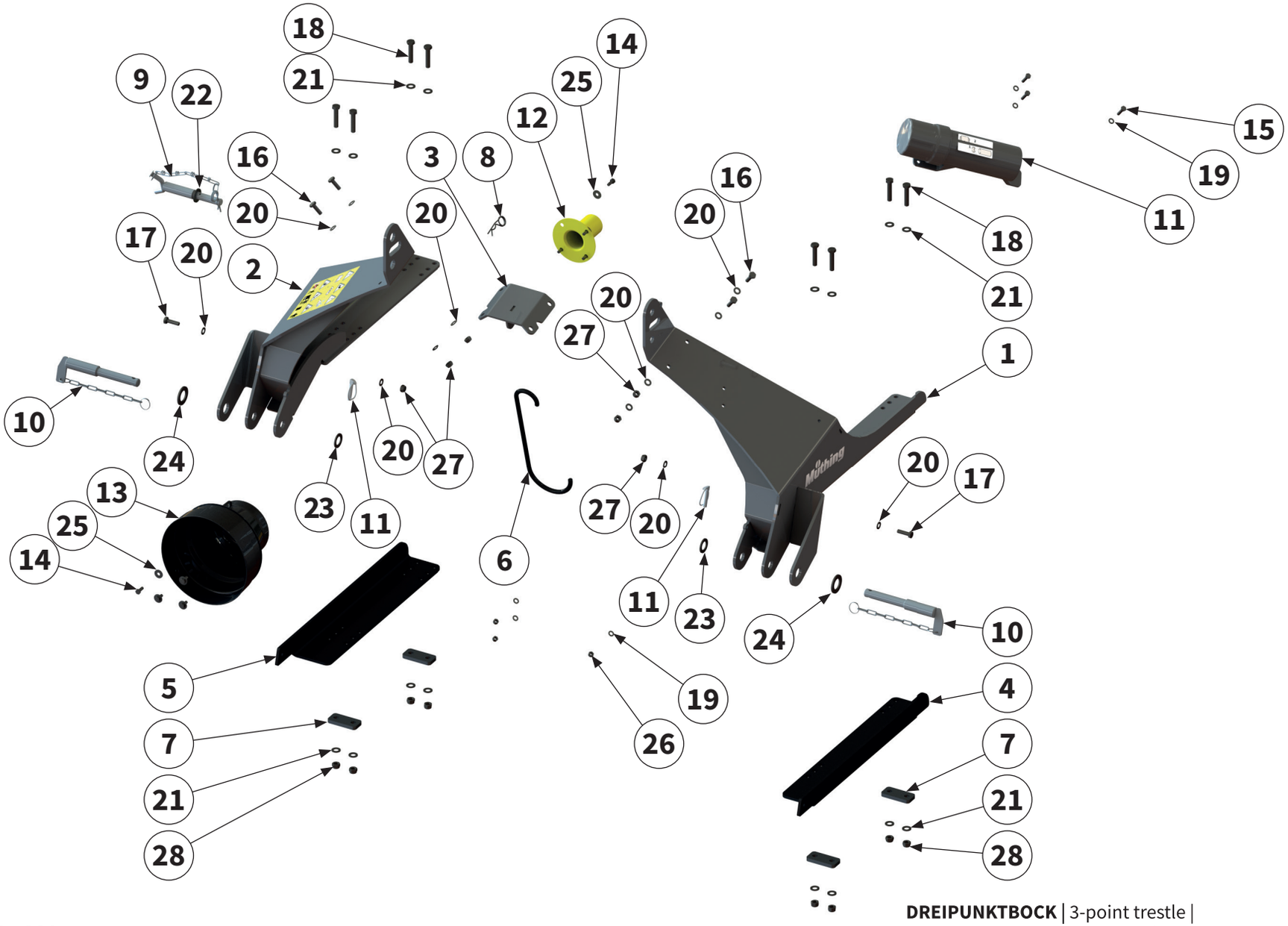

DREIPUNKTBOCK | 3-point trestle |
Support d'attelage trois point | Soporte de tres apoyos |

Pos.-Nr. No. Numéro Número	**Ersatzteilnummer** | Manufacturer part number | Numéro d´article du fabricant | Número de pieza del fabricante **Anzahl** | quantity | quantité | número							DE Bezeichnung	EN Designation	FR Désignation	ES Designación
	MU-H 120	MU-H 140	MU-H 150	MU-H 160	MU-H 180	MU-H 200	MU-H 220				
14	8	8	8	**00043708** 8	8	8	8	**Schraube**	bolt	Vis	Tornillo
15	3	3	3	**00043710** 3	3	3	3	**Schraube**	bolt	Vis	Tornillo
16	4	4	4	**00043602** 4	4	4	4	**Schraube**	bolt	Vis	Tornillo
17	2	2	2	**00043603** 2	2	2	2	**Schraube**	bolt	Vis	Tornillo
18	8	8	8	**00043625** 8	8	8	8	**Schraube**	bolt	Vis	Tornillo
19	6	6	6	**00043249** 6	6	6	6	**Scheibe**	washer	Disque	Arandela
20	12	12	12	**00043232** 12	12	12	12	**Scheibe**	washer	Disque	Arandela
21	16	16	16	**00043233** 16	16	16	16	**Scheibe**	washer	Disque	Arandela
22	1	1	1	**00043237** 1	1	1	1	**Scheibe**	washer	Disque	Arandela
23	2	2	2	**00043238** 2	2	2	2	**Scheibe**	washer	Disque	Arandela
24	2	2	2	**00043242** 2	2	2	2	**Scheibe**	washer	Disque	Arandela
25	8	8	8	**00043286** 8	8	8	8	**Scheibe**	washer	Disque	Arandela
26	3	3	3	**00043191** 3	3	3	3	**Mutter**	nut	Ècrou	Tuerca
27	6	6	6	**00043177** 6	6	6	6	**Mutter**	nut	Ècrou	Tuerca
28	8	8	8	**00043178** 8	8	8	8	**Mutter**	nut	Ècrou	Tuerca

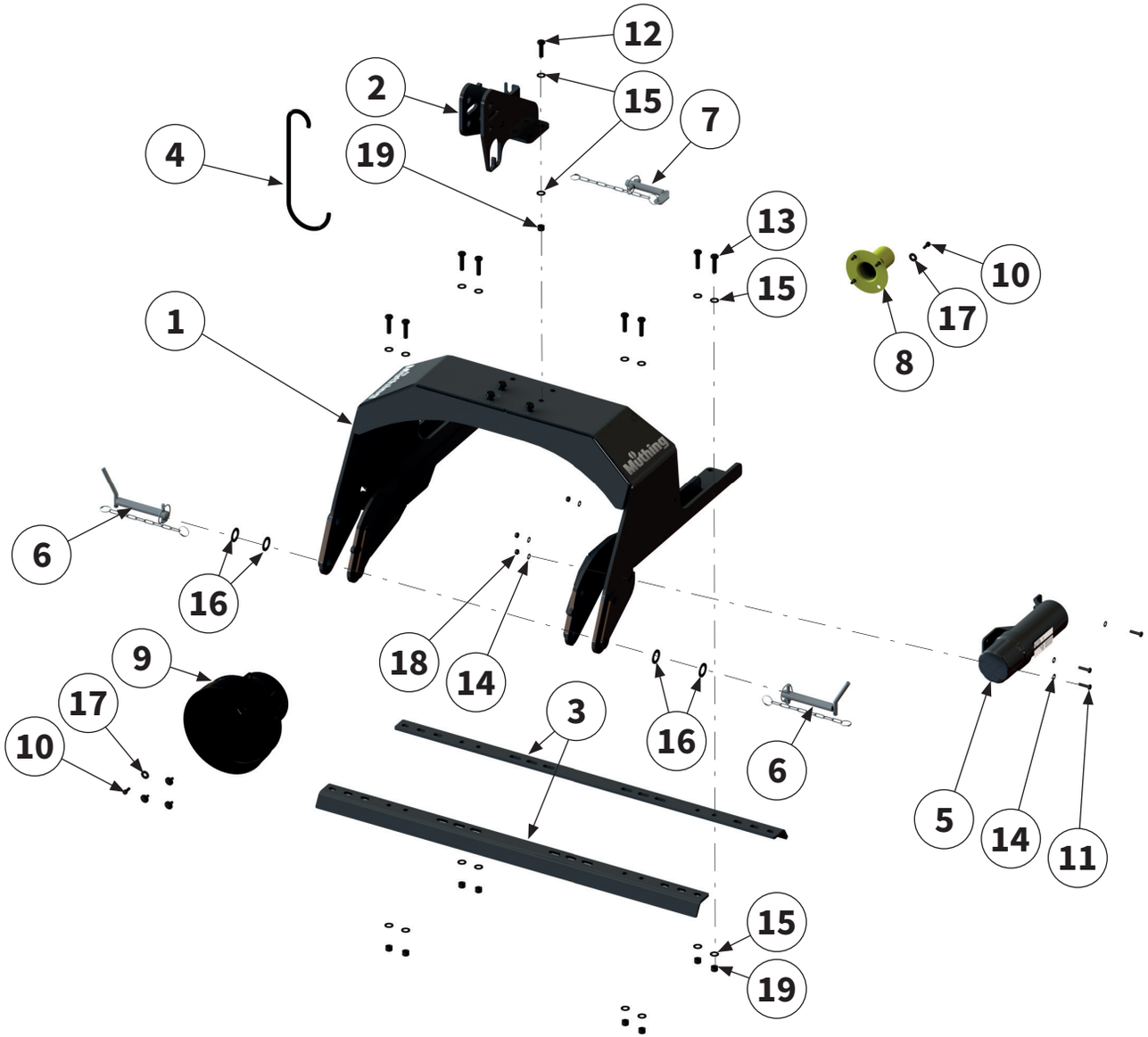

ANBAUBOCK | Headstock |
Tête d‘attelage | Soporte adosado |

Pos.-Nr. No. Numéro Número	**Ersatzteilnummer** | Manufacturer part number | Numéro d´article du fabricant | Número de pieza del fabricante **Anzahl** | quantity | quantité | número							**DE Bezeichnung**	**EN Designation**	**FR Désignation**	**ES Designación**
	MU-H 120	MU-H 140	MU-H 150	MU-H 160	MU-H 180	MU-H 200	MU-H 220				
1	1	1	1	**00003608** 1	1	1	1	**Anbaubock**	headstock	Tête d'attelage	Soporte adosado
2	1	1	1	**00014428** 1	1	1	1	**Oberlenkerauf-nahme**	upper link receiver	Logement du bras supérieur	Alojamiento del brazo superior
3	**00046097** 2	2	2	**00014429** 2	2	2	2	**Blech**	sheet metal	Tôle	Chapa
4	1	1	1	**00013944** 1	1	1	1	**Halter**	holder	Support	Soporte
5	1	1	1	**00034497** 1	1	1	1	**Dokumenten-rolle**	document roll	Document rouleau	Rollo de documento
6	2	2	2	**00044076** 2	2	2	2	**Bolzen mit Kette**	pin with chain	Boulon à chaîne	Perno con ca-dena
7	1	1	1	**00005545** 1	1	1	1	**Bolzen mit Kette**	pin with chain	Boulon à chaîne	Perno con cadena
8	1	1	1	**00044553** 1	1	1	1	**Schutztopf**	protective pot	Barillet de pro-tection	Tapa de protec-ción
9	1	1	1	**00044556** 1	1	1	1	**Schutztopf**	protective pot	Barillet de pro-tection	Tapa de protec-ción
10	8	8	8	**00043708** 8	8	8	8	**Schraube**	bolt	Vis	Tornillo
11	3	3	3	**00043710** 3	3	3	3	**Schraube**	bolt	Vis	Tornillo
12	4	4	4	**00043622** 4	4	4	4	**Schraube**	bolt	Vis	Tornillo
13	8	8	8	**00043623** 8	8	8	8	**Schraube**	bolt	Vis	Tornillo
14	6	6	6	**00043249** 6	6	6	6	**Scheibe**	washer	Disque	Arandela

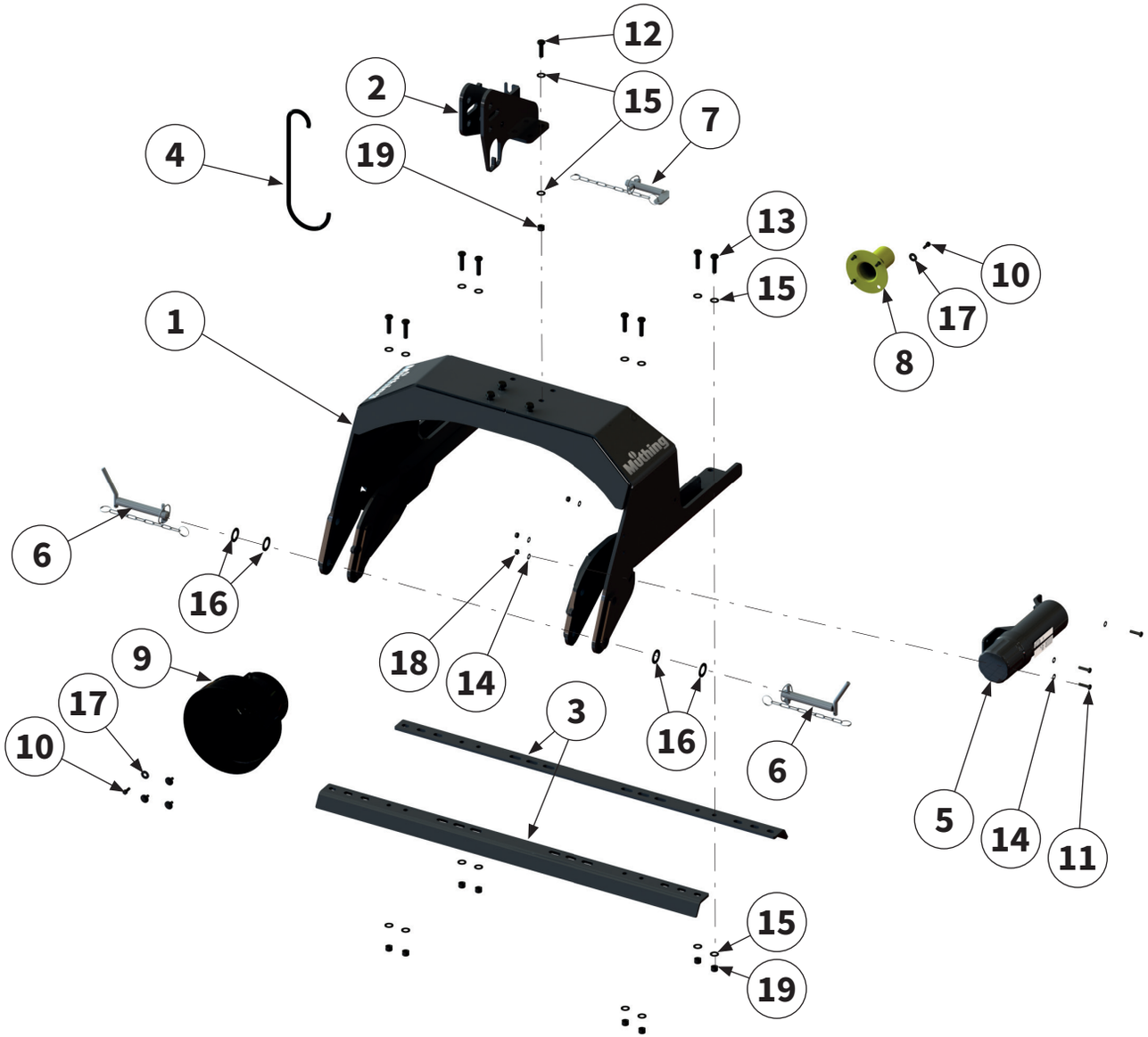

ANBAUBOCK | Headstock |
Tête d‘attelage | Soporte adosado |

Pos.-Nr. No. Numéro Número	**Ersatzteilnummer** | Manufacturer part number | Numéro d´article du fabricant | Número de pieza del fabricante							**DE** **Bezeichnung**	**EN** **Designation**	**FR** **Désignation**	**ES** **Designación**
	Anzahl | quantity | quantité | número										
	MU-H 120	MU-H 140	MU-H 150	MU-H 160	MU-H 180	MU-H 200	MU-H 220				
15				**00043233**				**Scheibe**	washer	Disque	Arandela
	24	24	24	24	24	24	24				
16				**00043238**				**Scheibe**	washer	Disque	Arandela
	4	4	4	4	4	4	4				
17				**00043286**				**Scheibe**	washer	Disque	Arandela
	8	8	8	8	8	8	8				
18				**00043191**				**Mutter**	nut	Écrou	Tuerca
	3	3	3	3	3	3	3				
19				**00043178**				**Mutter**	nut	Écrou	Tuerca
	12	12	12	12	12	12	12				

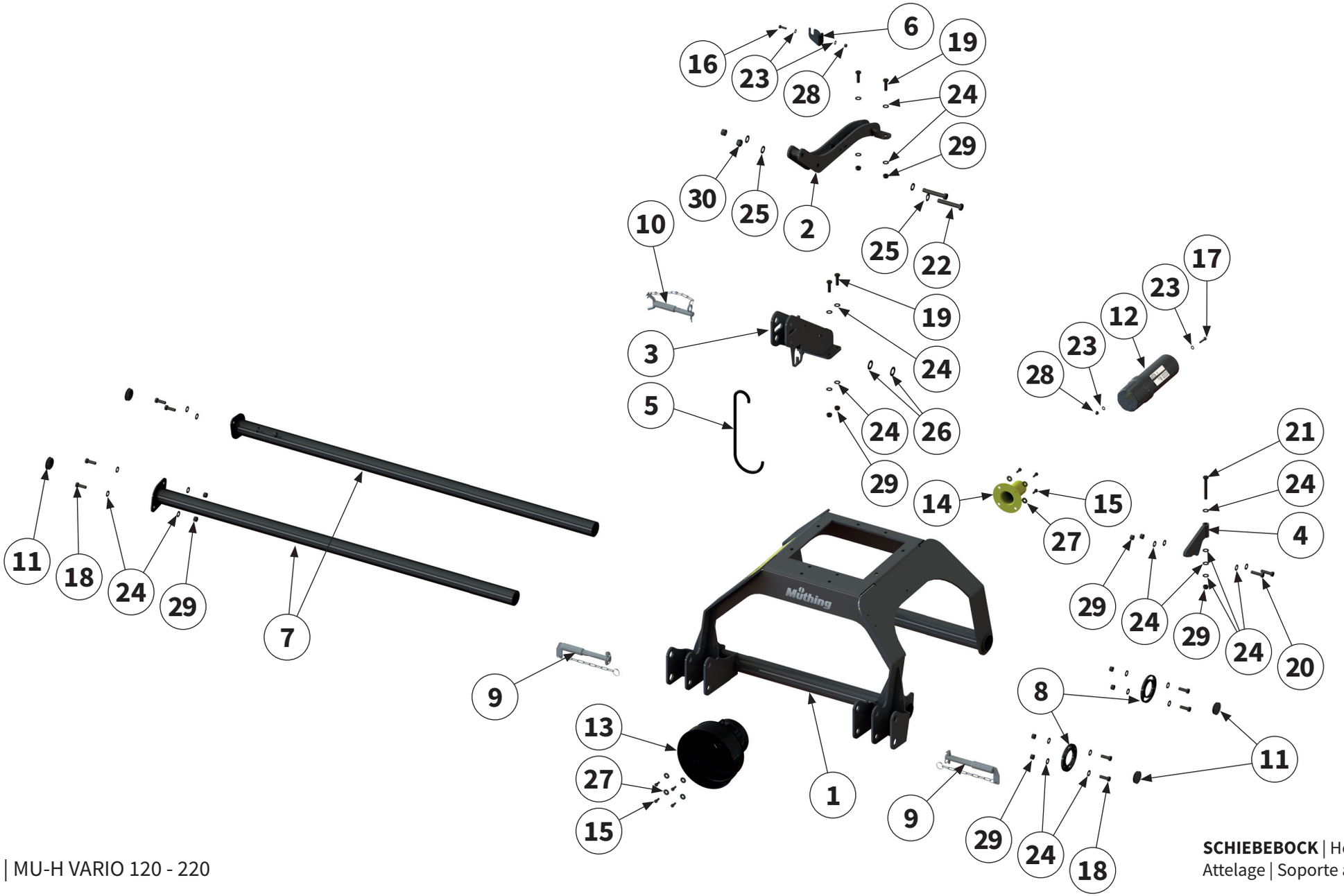

SCHIEBEBOCK | Headstock | Attelage | Soporte adosado |

Pos.-Nr. No. Numéro Número	**Ersatzteilnummer** | Manufacturer part number | Numéro d´article du fabricant | Número de pieza del fabricante							**DE** **Bezeichnung**	**EN** **Designation**	**FR** **Désignation**	**ES** **Designación**
	Anzahl | quantity | quantité | número										
	MU-H 120	MU-H 140	MU-H 150	MU-H 160	MU-H 180	MU-H 200	MU-H 220				
1	-	**00013961** 1	1	1	1	1	**00012451** 1	**Schiebebock**	headstock	Attelage	Soporte adosado
2	-	**00019480** 1	1	1	1	1	1	**Versteifungs-strebe**	reinforcing strut	Tirant de renforcement	Tirante
3	-	**00013953** 1	1	1	1	1	**00012312** 1	**Oberlenker-aufnahme**	upper link re-ceiver	Logement du bras supérieur	Alojamiento del brazo superior
4	-	**00013934** 1	1	1	1	1	1	**Bolzenhalter**	pin holder	Axe Support	Perno Soporte
5	-	**00013944** 1	1	1	1	1	1	**Halter**	holder	Support	Soporte
6	-	**00013943** 1	1	1	1	1	1	**Hakenhalter**	hook holder	Support á crochets	Titual de gancho
7	-	**00014471** 2	2	2	**00010642** 2	2	**00014423** 2	**Verschiebe-rohr**	circular pipe	Tuyau rond	Tubo redondo
8	-	**00010623** 2	2	2	2	2	2	**Exzenter-scheibe**	eccentric disc	Disque d'excentrique	Disco excéntrico
9	-	**00001262** 2	2	2	2	2	2	**Bolzen mit Kette**	pin with chain	Boulon à chaîne	Perno con ca-dena
10	-	**00013949** 1	1	1	1	1	1	**Bolzen mit Kette**	pin with chain	Boulon à chaîne	Perno con ca-dena
11	-	**00014452** 4	4	4	4	4	**00014418** 4	**Verschlussstop-fen**	sealing plug	Bouchon de fermeture	Tapón de cierre
12	-	**00034497** 1	1	1	1	1	1	**Dokumenten-rolle**	document roll	Document rouleau	Rollo de documento
13	-	**00044556** 1	1	1	1	1	1	**Schutztopf**	protective pot	Barillet de protection	Tapa de protección
14	-	**00044553** 1	1	1	1	1	1	**Schutztopf**	protective pot	Barillet de protection	Tapa de protección
15	-	**00043708** 8	8	8	8	8	8	**Schraube**	bolt	Vis	Tornillo

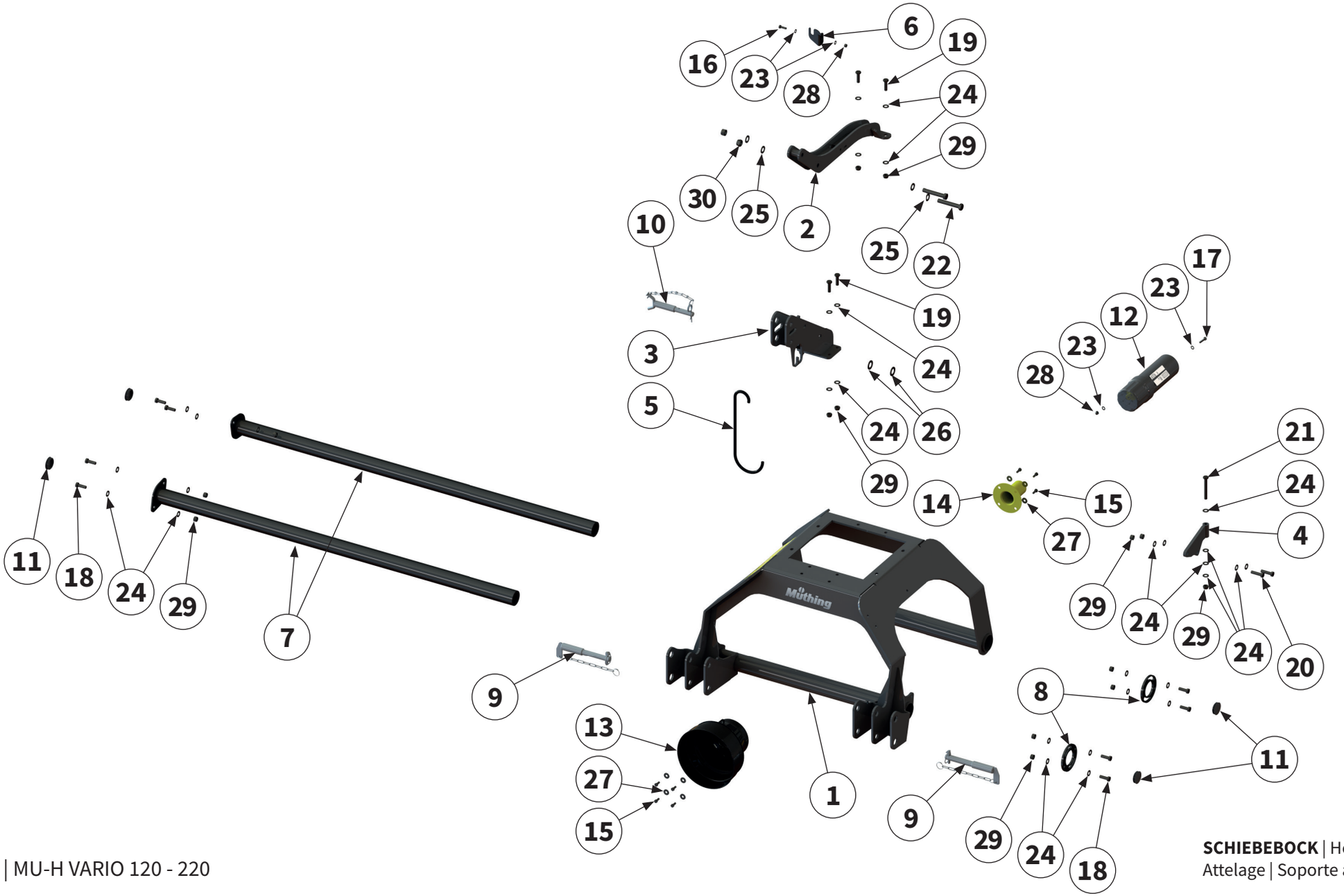

SCHIEBEBOCK | Headstock | Attelage | Soporte adosado |

Pos.-Nr. No. Numéro Número	**Ersatzteilnummer** | Manufacturer part number | Numéro d´article du fabricant | Número de pieza del fabricante							**DE** **Bezeichnung**	**EN** **Designation**	**FR** **Désignation**	**ES** **Designación**
	Anzahl | quantity | quantité | número										
	MU-H 120	MU-H 140	MU-H 150	MU-H 160	MU-H 180	MU-H 200	MU-H 220				
16	-	**00043709**						**Schraube**	bolt	Vis	Tornillo
		1	1	1	1	1	1				
17	-	**00043710**						**Schraube**	bolt	Vis	Tornillo
		3	3	3	3	3	3				
18	-	**00043621**					**00043428**	**Schraube**	bolt	Vis	Tornillo
		8	8	8	8	8	8				
19	-	**00043622**						**Schraube**	bolt	Vis	Tornillo
		6	6	6	6	6	6				
20	-	**00043623**					**00043622**	**Schraube**	bolt	Vis	Tornillo
		2	2	2	2	2	2				
21	-	**00043505**						**Schraube**	bolt	Vis	Tornillo
		1	1	1	1	1	1				
22	-	**00043535**					**00043516**	**Schraube**	bolt	Vis	Tornillo
		2	2	2	2	2	2				
23	-	**00043249**						**Scheibe**	washer	Disque	Arandela
		8	8	8	8	8	8				
24	-	**00043233**						**Scheibe**	washer	Disque	Arandela
		36	36	36	36	36	36				
25	-	**00043235**						**Scheibe**	washer	Disque	Arandela
		4	4	4	4	4	4				
26	-	**00043237**						**Scheibe**	washer	Disque	Arandela
		2	2	2	2	2	-				
27	-	**00043286**						**Scheibe**	washer	Disque	Arandela
		8	8	8	8	8	8				
28	-	**00043191**						**Mutter**	nut	Ècrou	Tuerca
		4	4	4	4	4	4				
29	-	**00043178**						**Mutter**	nut	Ècrou	Tuerca
		17	17	17	17	17	17				
30	-	**00043180**						**Mutter**	nut	Ècrou	Tuerca
		2	2	2	2	2	2				

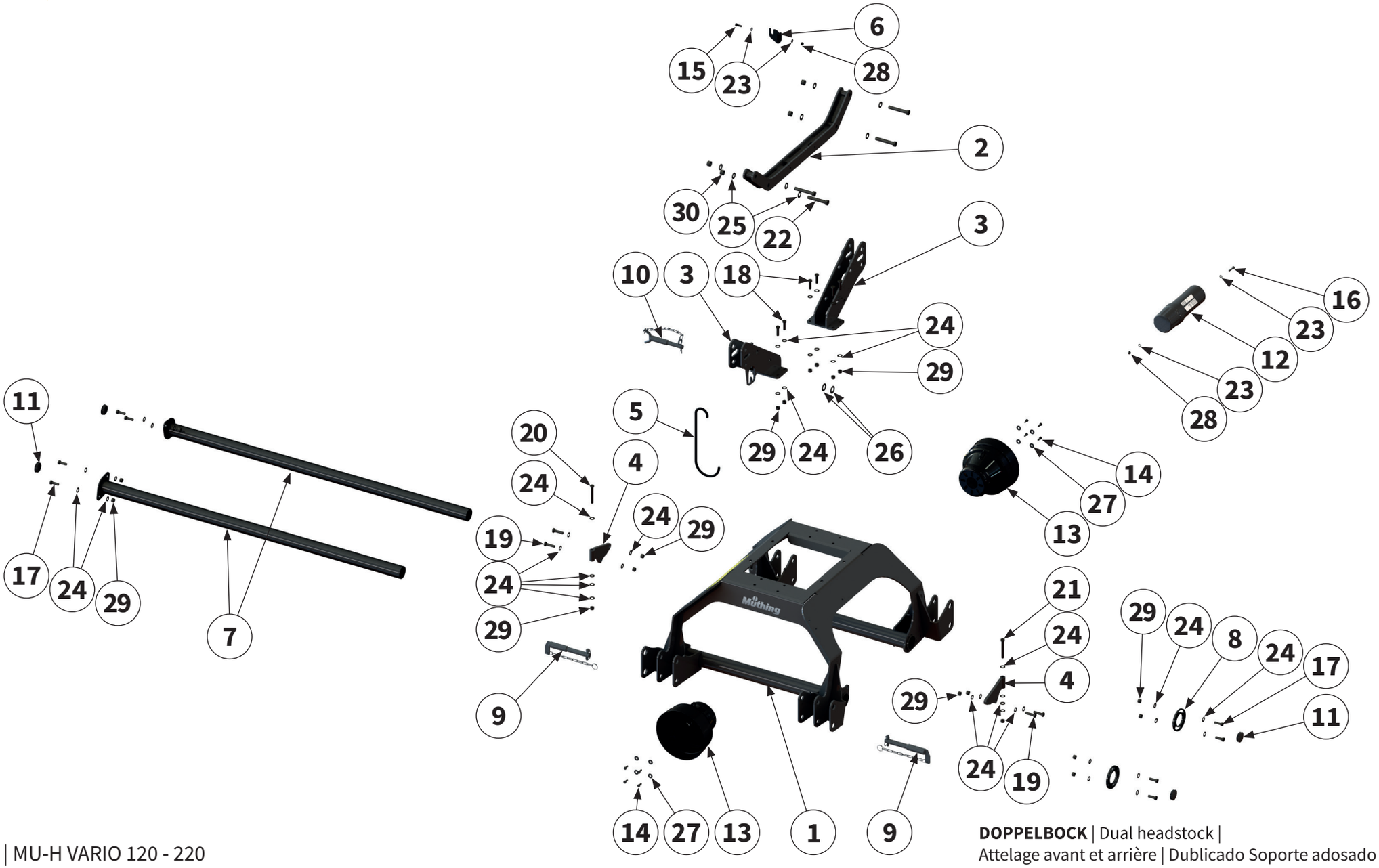

DOPPELBOCK | Dual headstock |
Attelage avant et arrière | Dublicado Soporte adosado |

Pos.-Nr. No. Numéro Número	**Ersatzteilnummer** | Manufacturer part number | Numéro d´article du fabricant | Número de pieza del fabricante							**DE** **Bezeichnung**	**EN** **Designation**	**FR** **Désignation**	**ES** **Designación**
	Anzahl | quantity | quantité | número										
	MU-H 120	MU-H 140	MU-H 150	MU-H 160	MU-H 180	MU-H 200	MU-H 220				
1	-	**00013942** 1	1	1	1	1	**00012319** 1	**Doppelbock**	dual headstock	Attelage Avant et Arrière	Soporte doble
2	-	**00037207** 1	1	1	1	1	1	**Versteifungs-strebe**	reinforcing strut	Tirant de renforcement	Tirante
3	-	**00013953** 2	2	2	2	2	**00012312** 2	**Oberlenker-aufnahme**	upper link re-ceiver	Logement du bras supérieur	Alojamiento del brazo superior
4	-	**00013934** 2	2	2	2	2	2	**Bolzenhalter**	pin holder	Axe Support	Perno Soporte
5	-	**00013944** 1	1	1	1	1	1	**Halter**	holder	Support	Soporte
6	-	**00013943** 1	1	1	1	1	1	**Hakenhalter**	hook holder	Support á crochets	Titual de gancho
7	-	**00014471** 2	2	2	**00010642** 2	2	**00014423** 2	**Verschiebe-rohr**	circular pipe	Tuyau rond	Tubo redondo
8	-	**00010623** 2	2	2	2	2	2	**Exzenter-scheibe**	eccentric disc	Disque d'excentrique	Disco excéntrico
9	-	**00001262** 2	2	2	2	2	2	**Bolzen mit Kette**	pin with chain	Boulon à chaîne	Perno con ca-dena
10	-	**00013949** 1	1	1	1	1	1	**Bolzen mit Kette**	pin with chain	Boulon à chaîne	Perno con ca-dena
11	-	**00014452** 4	4	4	4	4	**00014418** 4	**Verschlussstop-fen**	sealing plug	Bouchon de fermeture	Tapón de cierre
12	-	**00034497** 1	1	1	1	1	1	**Dokumenten-rolle**	document roll	Document rou-leau	Rollo de documento
13	-	**00044556** 2	2	2	2	2	2	**Schutztopf**	protective pot	Barillet de pro-tection	Tapa de protec-ción
14	-	**00043708** 8	8	8	8	8	8	**Schraube**	bolt	Vis	Tornillo
15	-	**00043709** 1	1	1	1	1	2	**Schraube**	bolt	Vis	Tornillo

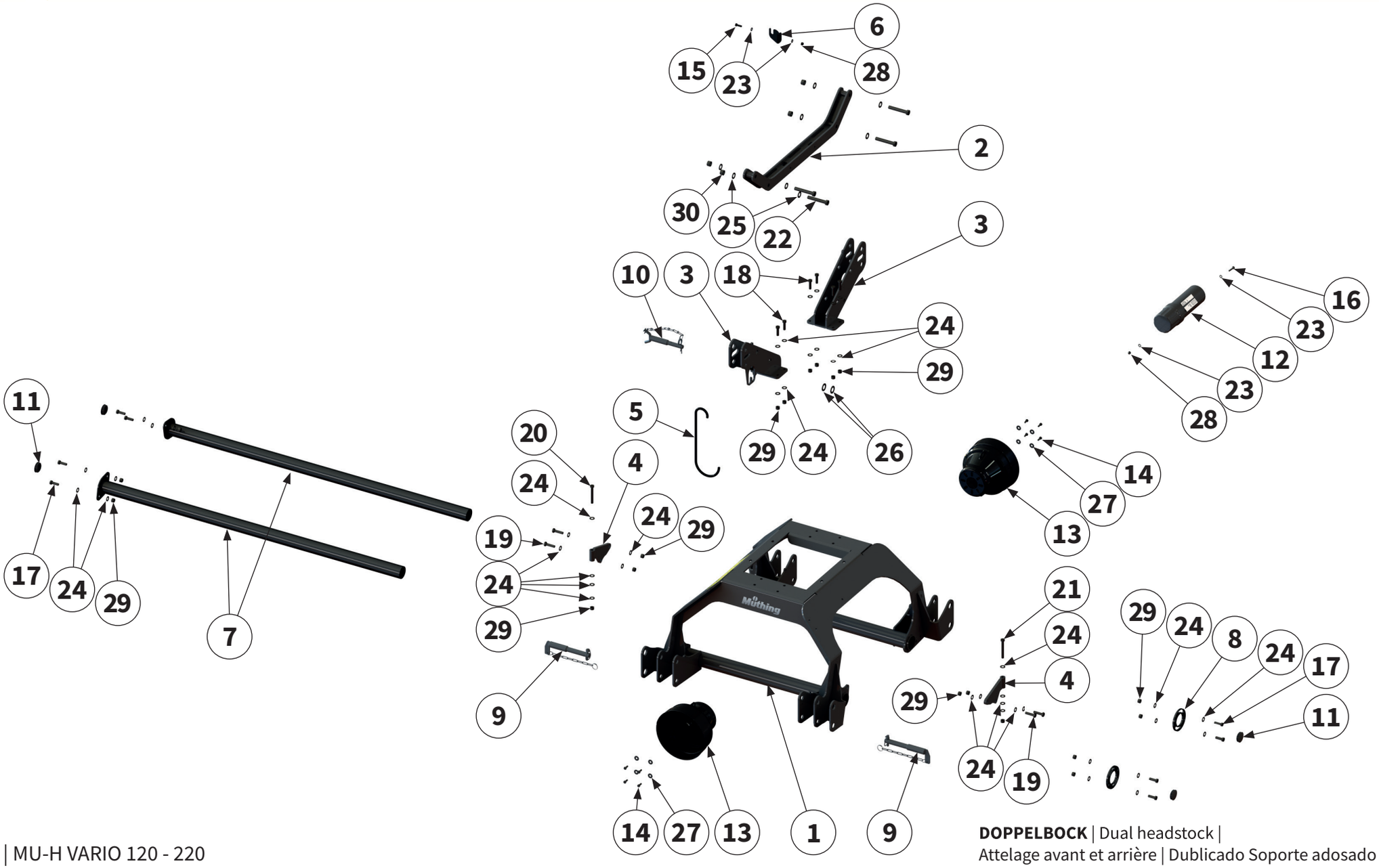

DOPPELBOCK | Dual headstock |
Attelage avant et arrière | Dublicado Soporte adosado |

Pos.-Nr. No. Numéro Número	**Ersatzteilnummer** | Manufacturer part number | Numéro d´article du fabricant | Número de pieza del fabricante							**DE** **Bezeichnung**	**EN** **Designation**	**FR** **Désignation**	**ES** **Designación**
	Anzahl | quantity | quantité | número										
	MU-H 120	MU-H 140	MU-H 150	MU-H 160	MU-H 180	MU-H 200	MU-H 220				
16	-	**00043710**						**Schraube**	bolt	Vis	Tornillo
		3	3	3	3	3	3				
17	-	**00043621**					**00043428**	**Schraube**	bolt	Vis	Tornillo
		8	8	8	8	8	8				
18	-	**00043622**						**Schraube**	bolt	Vis	Tornillo
		8	8	8	8	8	8				
19	-	**00043623**						**Schraube**	bolt	Vis	Tornillo
		4	4	4	4	4	4				
20	-	**00043504**						**Schraube**	bolt	Vis	Tornillo
		1	1	1	1	1	2				
21	-	**00043505**						**Schraube**	bolt	Vis	Tornillo
		1	1	1	1	1	-				
22	-	**00043535**					**00043515**	**Schraube**	bolt	Vis	Tornillo
		4	4	4	4	4	4				
23	-	**00043249**						**Scheibe**	washer	Disque	Arandela
		8	8	8	8	8	10				
24	-	**00043233**						**Scheibe**	washer	Disque	Arandela
		48	48	48	48	48	54				
25	-	**00043235**						**Scheibe**	washer	Disque	Arandela
		8	8	8	8	8	8				
26	-	**00043237**						**Scheibe**	washer	Disque	Arandela
		2	2	2	2	2	2				
27	-	**00043286**						**Scheibe**	washer	Disque	Arandela
		8	8	8	8	8	8				
28	-	**00043191**						**Mutter**	nut	Ècrou	Tuerca
		4	4	4	4	4	5				
29	-	**00043178**						**Mutter**	nut	Ècrou	Tuerca
		22	22	22	22	22	22				
30	-	**00043180**						**Mutter**	nut	Ècrou	Tuerca
		4	4	4	4	4	4				

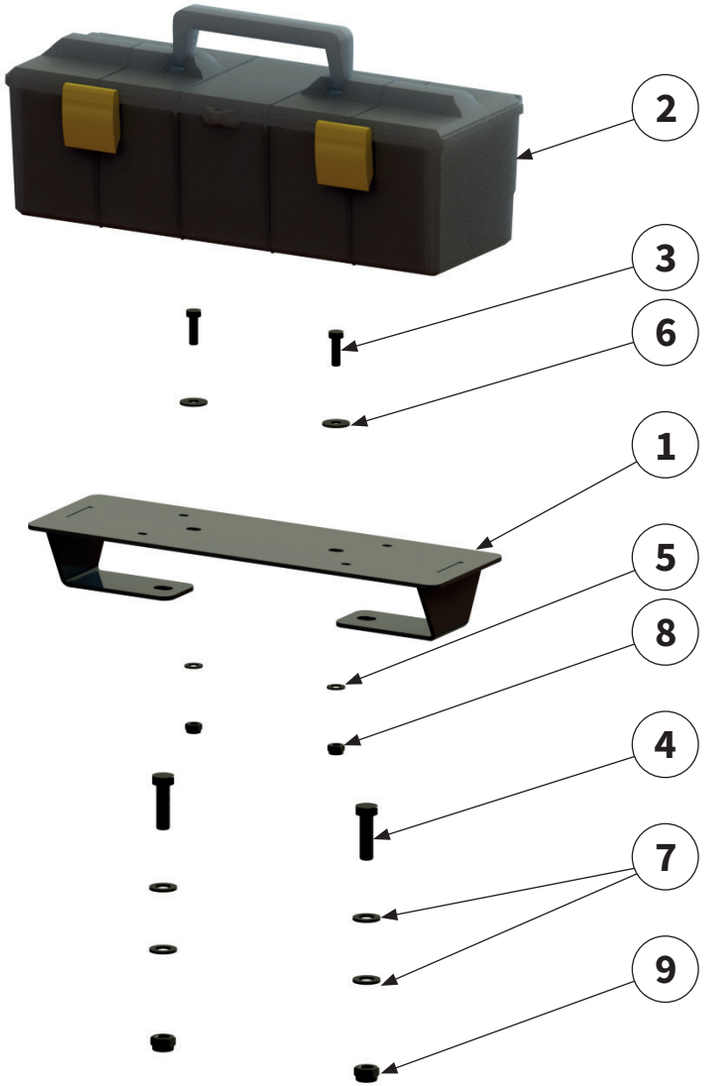

WERKZEUGKISTE | Tool box |
Boîte à outils | Caja de herramientas |

Pos.-Nr. No. Numéro Número	**Ersatzteilnummer** | Manufacturer part number | Numéro d´article du fabricant | Número de pieza del fabricante							**DE** **Bezeichnung**	**EN** **Designation**	**FR** **Désignation**	**ES** **Designación**
	Anzahl | quantity | quantité | número										
	MU-H 120	MU-H 140	MU-H 150	MU-H 160	MU-H 180	MU-H 200	MU-H 220				
1	1	1	1	**00042928** 1	1	1	1	**Halter**	holder	Support	Soporte
2	1	1	1	**00042822** 1	1	1	1	**Werkzeugkiste**	tool box	Boîte à outils	Caja de herra-mientas
3	2	2	2	**00043709** 2	2	2	2	**Schraube**	bolt	Vis	Tornillo
4	2	2	2	**00043622** 2	2	2	2	**Schraube**	bolt	Vis	Tornillo
5	2	2	2	**00043249** 2	2	2	2	**Scheibe**	washer	Disque	Arandela
6	2	2	2	**00043286** 2	2	2	2	**Scheibe**	washer	Disque	Arandela
7	4	4	4	**00043233** 4	4	4	4	**Scheibe**	washer	Disque	Arandela
8	2	2	2	**00043191** 2	2	2	2	**Mutter**	nut	Ècrou	Tuerca
9	2	2	2	**00043178** 2	2	2	2	**Mutter**	nut	Ècrou	Tuerca

Eine detaillierte Explosionsskizze des Getriebes finden Sie auf den folgenden Seiten.

A detailed exploded view of the gear box can be found on the following pages.

Vous trouverez un schéma éclaté détaillé du boîtier sur les pages suivantes.

En las siguientes páginas también se incluye un diagrama de vista explotada de la transmisión.

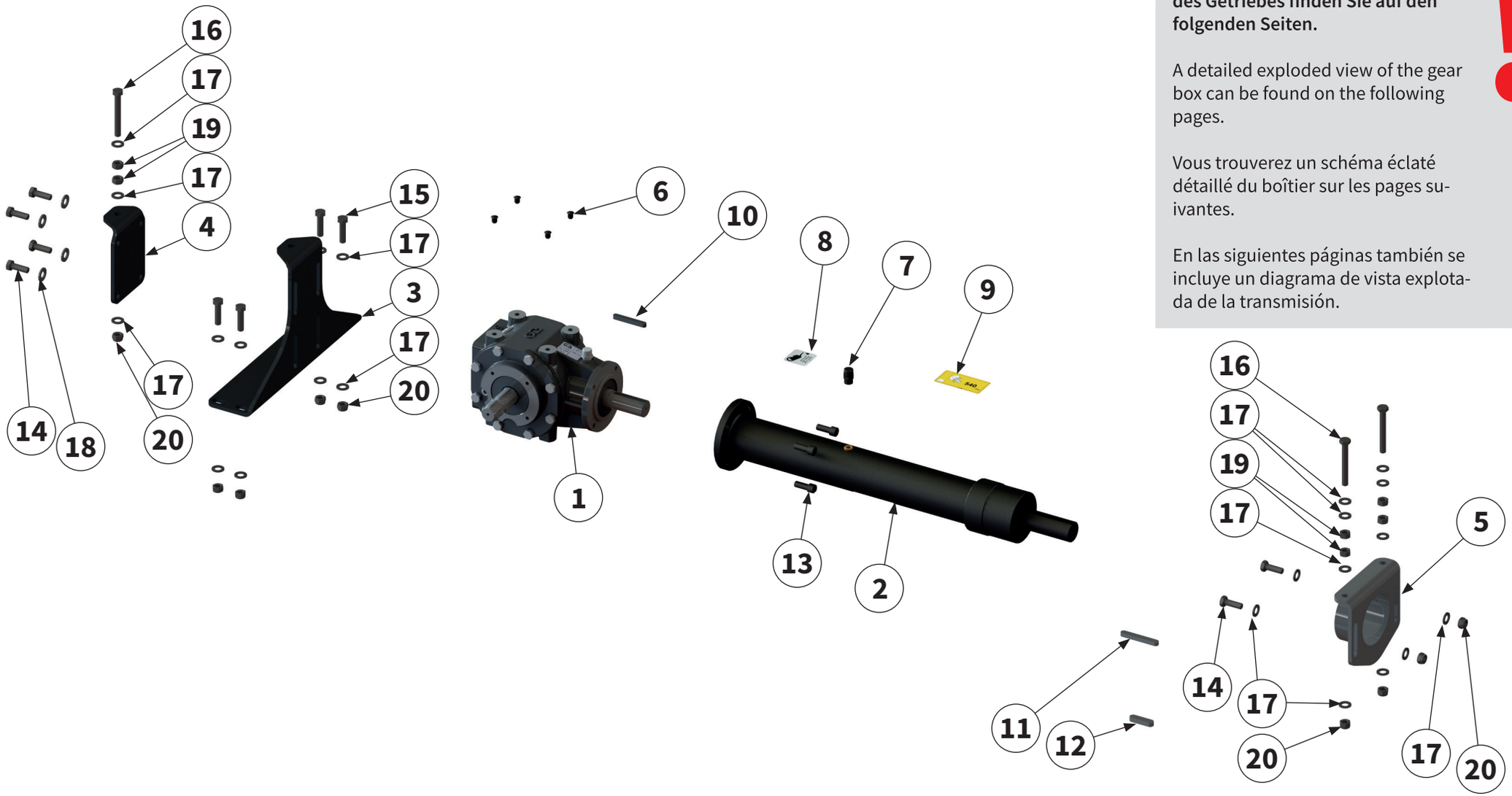

ANTRIEB & GETRIEBE | Drive and gear box | Transmission et Système d'entraînement | Accionamiento e Cambio |

Pos.-Nr. No. Numéro Número	**Ersatzteilnummer** | Manufacturer part number | Numéro d´article du fabricant | Número de pieza del fabricante **Anzahl** | quantity | quantité | número							DE Bezeichnung	EN Designation	FR Désignation	ES Designación
	MU-H 120	MU-H 140	MU-H 150	MU-H 160	MU-H 180	MU-H 200	MU-H 220				
1	**90980819** 1	1	1	1	1	1	1	**Getriebe**	gear box	Système d'entraînement	Cambio
1a	**00043960** 1	1	1	1	1	1	1	**Getriebe DF**	gear box DF	Système d'entraînement DF	Cambio DF
2	**00043969** 1	-	-	-	-	-	-	**Verlängerungs-welle 530**	extension shaft 530	Arbre de rallonge 530	Eje de pro-longación 530
	-	**00043970** 1	1	-	-	-	-	**Verlängerungs-welle 615**	extension shaft 615	Arbre de rallonge 615	Eje de pro-longación 615
	-	-	-	1	**00043978** 1	1	1	**Verlängerungs-welle 780**	extension shaft 780	Arbre de rallonge 780	Eje de pro-longación 780
	-	-	-	-	1	**00043979** 1	-	**Verlängerungs-welle 950**	extension shaft 950	Arbre de rallonge 950	Eje de pro-longación 950
	-	-	-	-	-	-	**00043975** 1	**Verlängerungs-welle 1060**	extension shaft 1060	Arbre de rallonge 1060	Eje de pro-longación 1060
3	**00006622** 1	1	1	1	1	1	1	**Getriebe-halter**	gear box holder	Support de transmission	Soporte del cambio
4	**00000922** 1	1	1	1	1	1	1	**Blech**	sheet metal	Tôle	Chapa
5	**00003597** 1	1	1	1	1	1	1	**Spannflansch**	clamping flange	Flasque de serrage	Brida de su-jeción
6	**00043075** 4	4	4	4	4	4	4	**Verschluss-stopfen**	sealing plug	Bouchon de fermeture	Tapón de cierre
7	**00043837** 1	1	1	1	1	1	1	**Entlüftungss-chraube**	vent screw	Vis de purge d'air	Tornillo de pur-ga de aire
8	**00044088** 1	1	1	1	1	1	1	**Aufkleber**	label	Autocollant	Pegatina
9	**00043889** 1	1	1	1	1	1	1	**Aufkleber 540**	label 540	Autocollant 540	Pegatina 540
	00043893 1	1	1	1	1	1	1	**Aufkleber 1000**	label 1000	Autocollant 1000	Pegatina 1000
	00043891 1	1	1	1	1	1	1	**Aufkleber 750**	label 750	Autocollant 750	Pegatina 750

Eine detaillierte Explosionsskizze des Getriebes finden Sie auf den folgenden Seiten.

A detailed exploded view of the gear box can be found on the following pages.

Vous trouverez un schéma éclaté détaillé du boîtier sur les pages suivantes.

En las siguientes páginas también se incluye un diagrama de vista explotada de la transmisión.

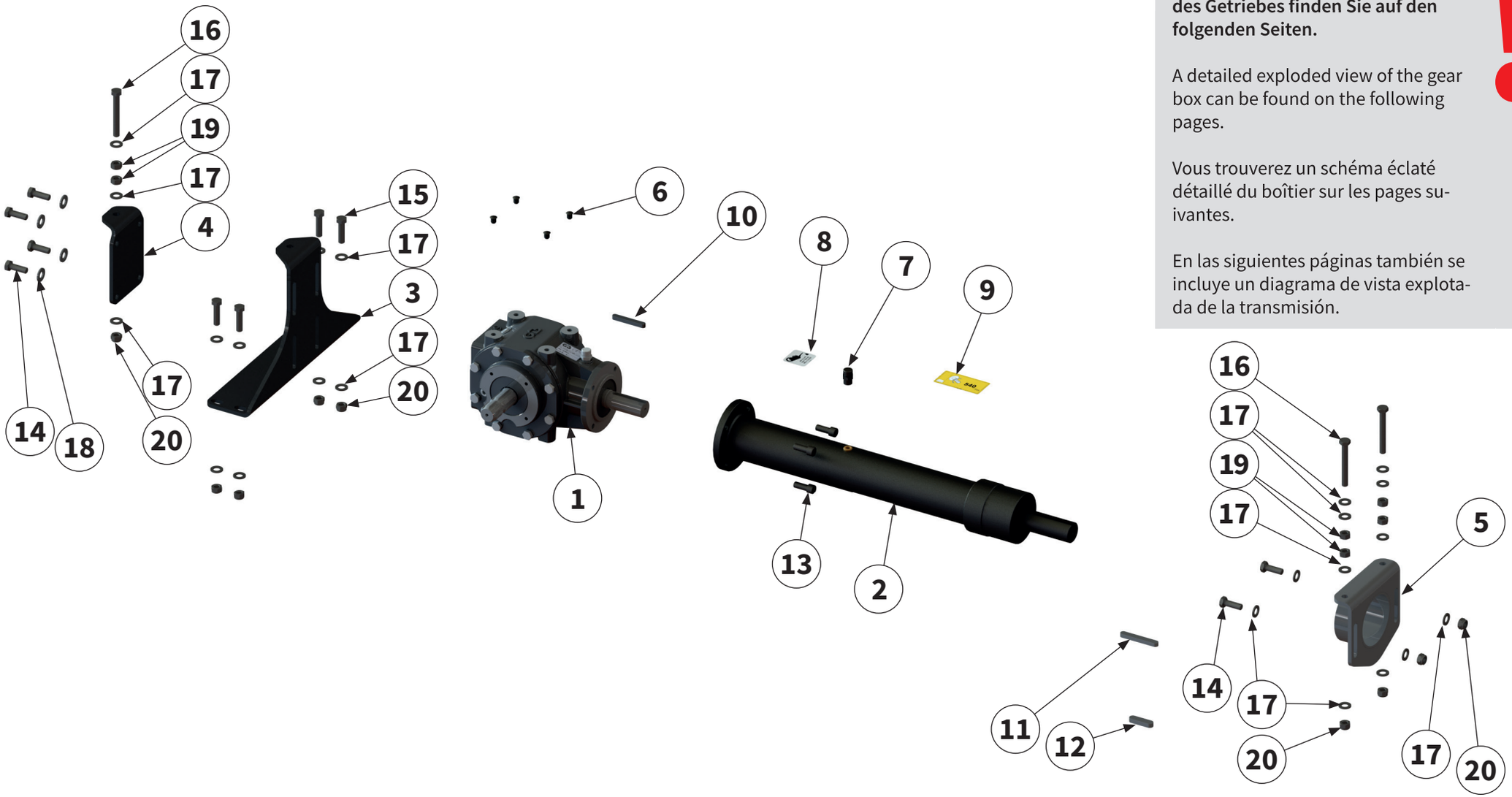

ANTRIEB & GETRIEBE | Drive and gear box | Transmission et Système d'entraînement | Accionamiento e Cambio |

Pos.-Nr. No. Numéro Número	**Ersatzteilnummer** | Manufacturer part number | Numéro d´article du fabricant | Número de pieza del fabricante							**DE** **Bezeichnung**	**EN** **Designation**	**FR** **Désignation**	**ES** **Designación**
	Anzahl | quantity | quantité | número										
	MU-H 120	MU-H 140	MU-H 150	MU-H 160	MU-H 180	MU-H 200	MU-H 220				
10				**00043208**				**Passfeder**	parallel key	Clavette	Chaveta de ajuste
	1	1	1	1	1	1	1				
11				**00043213**				**Passfeder**	parallel key	Clavette	Chaveta de ajuste
	1	1	1	1	1	1	1				
12				**00043215**				**Passfeder**	parallel key	Clavette	Chaveta de ajuste
	1	1	1	1	1	1	1				
13				**00043427**				**Schraube**	bolt	Vis	Tornillo
	4	4	4	4	4	4	4				
14				**00043621**				**Schraube**	bolt	Vis	Tornillo
	6	6	6	6	6	6	6				
15				**00043623**				**Schraube**	bolt	Vis	Tornillo
	4	4	4	4	4	4	4				
16				**00043632**				**Schraube**	bolt	Vis	Tornillo
	3	3	3	3	3	3	3				
17				**00043233**				**Scheibe**	washer	Disque	Arandela
	24	24	24	24	24	24	24				
18				**00043767**				**Scheibe**	washer	Disque	Arandela
	4	4	4	4	4	4	4				
19				**00043158**				**Mutter**	nut	Ècrou	Tuerca
	6	6	6	6	6	6	6				
20				**00043178**				**Mutter**	nut	Ècrou	Tuerca
	9	9	9	9	9	9	9				

Getriebe-Eingangsdrehzahl | Input speed
Vitesse d` entrée | Velocidad entrada | **540 U / min -1**

Getriebe-Eingangsdrehzahl | Input speed
Vitesse d` entrée | Velocidad entrada | **750 U / min -1**

Getriebe-Eingangsdrehzahl | Input speed
Vitesse d` entrée | Velocidad entrada | **1000 U / min -1**

ÜBERSETZUNG GETRIEBE | Gear box translation |
Système d'entraînement multiplication | Cambio la traducción |

Pos.-Nr. No. Numéro Número	**Ersatzteilnummer** | Manufacturer part number | Numéro d´article du fabricant | Número de pieza del fabricante							**DE** **Bezeichnung**	**EN** **Designation**	**FR** **Désignation**	**ES** **Designación**
	Anzahl | quantity | quantité | número										
	MU-H 120	MU-H 140	MU-H 150	MU-H 160	MU-H 180	MU-H 200	MU-H 220				
1				**00044026**				**Riemen-scheibe**	belt pulley	Poulie	Polea
	1	1	1	1	1	1	1				
2				**00044012**				**Riemen-scheibe**	belt pulley	Poulie	Polea
	1	1	1	1	1	1	1				
3				**00043998**				**Keilriemen**	V-belt	Courroie trapézoïdale	Correa trapezoidal
	3	3	3	3	3	3	3				
4				**00017143**				**Keilriemen**	V-belt	Courroie trapézoïdale	Correa trapezoidal
	3	3	3	3	3	3	3				
5				**00044050**				**Spannbuchse**	clamping bush	Douille de ser-rage	Manguito de sujeción
	1	1	1	1	1	1	1				
6				**00044051**				**Spannbuchse**	clamping bush	Douille de ser-rage	Manguito de sujeción
	1	1	1	1	1	1	1				
6a							**00044052**	**Spannbuchse**	clamping bush	Douille de ser-rage	Manguito de sujeción
	-	-	-	-	-	-	1				

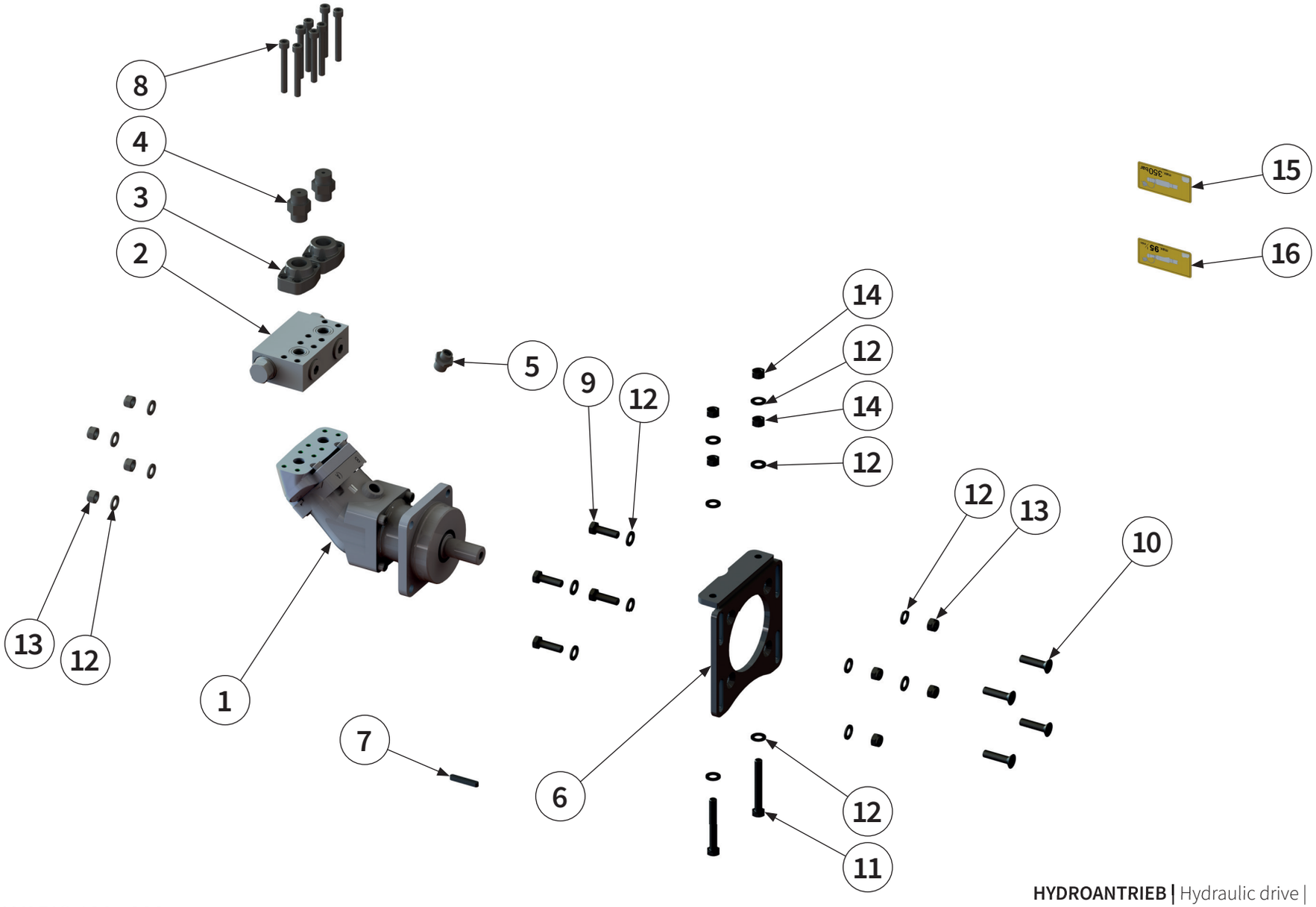

HYDROANTRIEB | Hydraulic drive |
Entraînement hydraulique | Accionamiento hidráulico |

Pos.-Nr. No. Numéro Número	**Ersatzteilnummer** | Manufacturer part number | Numéro d´article du fabricant | Número de pieza del fabricante							DE Bezeichnung	EN Designation	FR Désignation	ES Designación
	Anzahl | quantity | quantité | número										
	MU-H 120	MU-H 140	MU-H 150	MU-H 160	MU-H 180	MU-H 200	MU-H 220				
1				**00036116**				**Hydraulikmotor 40 ccm**	hydraulic motor 40 ccm	Moteur hydraulique 40 ccm	Motor hidráulico 40 ccm
	-	1	1	1	1	1	1				
2				**00036119**				**Hydraulikventil**	hydraulic valve	Soupape hydraulique	Válvula hidráulica
	-	1	1	1	1	1	1				
3				**00036664**				**Flansch**	flange	Bride	Brida
	-	2	2	2	2	2	2				
4				**00015669**				**Verschraubung**	threaded connection	Raccord à vis	Unión atornillada
	-	2	2	2	2	2	2				
5				**00044462**				**Verschraubung**	threaded connection	Raccord à vis	Unión atornillada
	-	1	1	1	1	1	1				
6				**00012528**				**Spannflansch**	clamping flange	Flasque de serrage	Brida de sujeción
	-	1	1	1	1	1	1				
7				**00043227**				**Passfeder**	parallel key	Clavette	Chaveta de ajuste
	-	1	1	1	1	1	1				
8				**00043425**				**Schraube**	bolt	Vis	Tornillo
	-	8	8	8	8	8	8				
9				**00043622**				**Schraube**	bolt	Vis	Tornillo
	-	4	4	4	4	4	4				
10				**00043384**				**Schraube**	bolt	Vis	Tornillo
	-	4	4	4	4	4	4				
11				**00043632**				**Schraube**	bolt	Vis	Tornillo
	-	2	2	2	2	2	2				
12				**00043233**				**Scheibe**	washer	Disque	Arandela
	-	18	18	18	18	18	18				
13				**00043178**				**Mutter**	nut	Ècrou	Tuerca
	-	8	8	8	8	8	8				
14				**00043158**				**Mutter**	nut	Ècrou	Tuerca
	-	4	4	4	4	4	4				

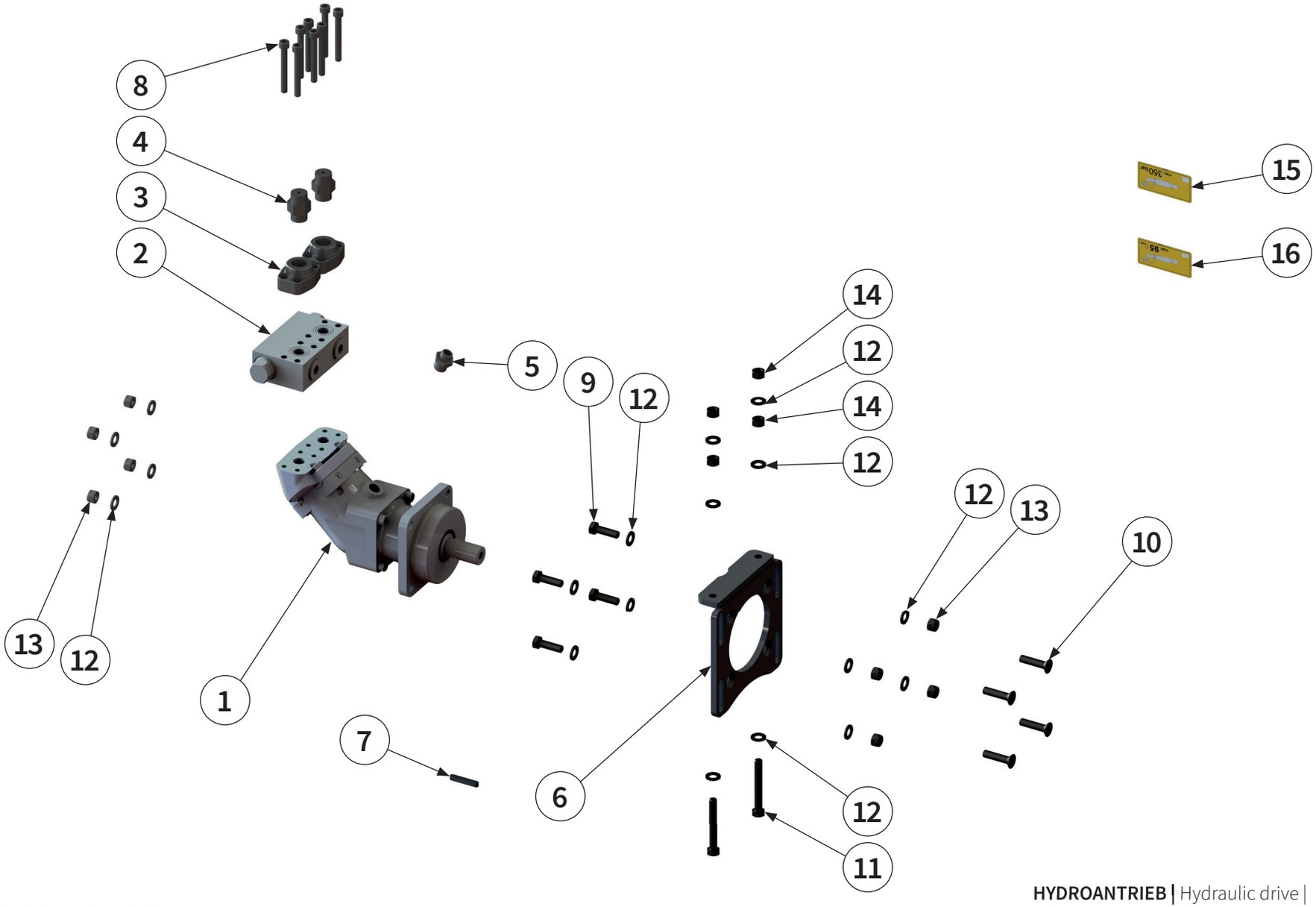

HYDROANTRIEB | Hydraulic drive |
Entraînement hydraulique | Accionamiento hidráulico |

Pos.-Nr. No. Numéro Número	**Ersatzteilnummer** | Manufacturer part number | Numéro d´article du fabricant | Número de pieza del fabricante							DE **Bezeichnung**	EN **Designation**	FR **Désignation**	ES **Designación**
	Anzahl | quantity | quantité | número										
	MU-H 120	MU-H 140	MU-H 150	MU-H 160	MU-H 180	MU-H 200	MU-H 220				
15				**00044133**				**Aufkleber max 350 bar**	label	Autocollant	Pegatina
	-	1	1	1	1	1	1				
16				**00043919**				**Aufkleber 65 l/min**	label	Autocollant	Pegatina
	-	1	1	1	1	1	1				
				00043925				**Aufkleber 80 l/min**	label	Autocollant	Pegatina
	-	1	1	1	1	1	1				
				00043931				**Aufkleber 95 l/min**	label	Autocollant	Pegatina
	-	1	1	1	1	1	1				
				00053281				**Aufkleber 105 l/min**	label	Autocollant	Pegatina
	-	1	1	1	1	1	1				
				00053284				**Aufkleber 120 l/min**	label	Autocollant	Pegatina
	-	1	1	1	1	1	1				

Leistung | Power | Puissance | Potencia
max 65 l/min

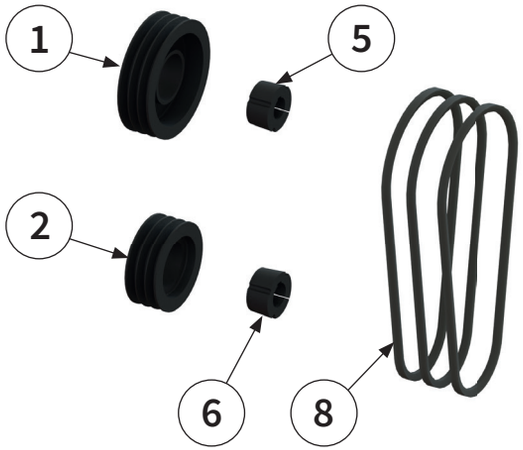

Leistung | Power | Puissance | Potencia
max 80 l/min

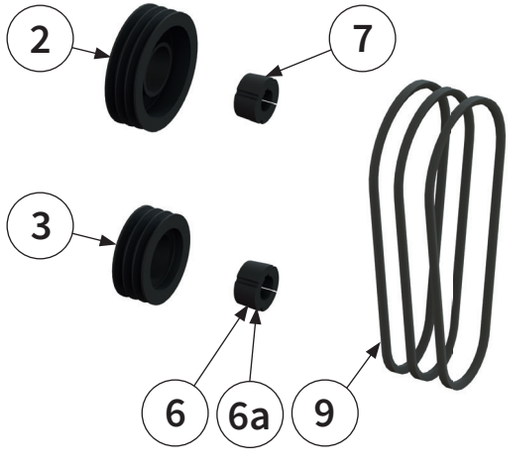

Leistung | Power | Puissance | Potencia
max 95 l/min

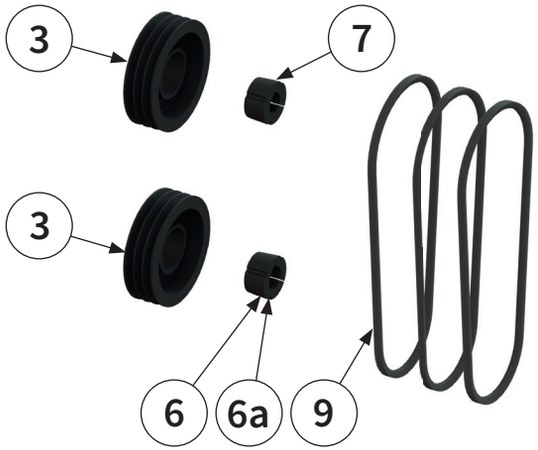

Leistung | Power | Puissance | Potencia
max 105 l/min

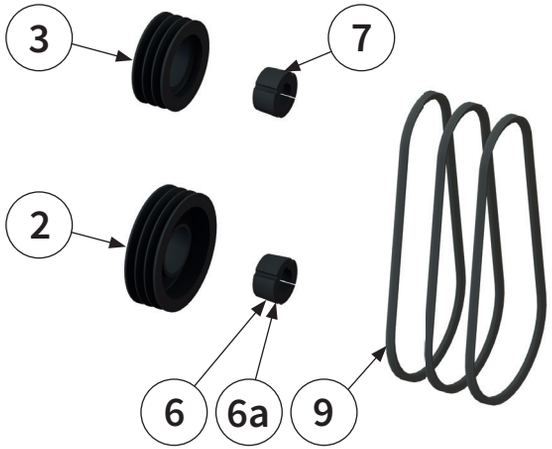

Leistung | Power | Puissance | Potencia
max 120 l/min

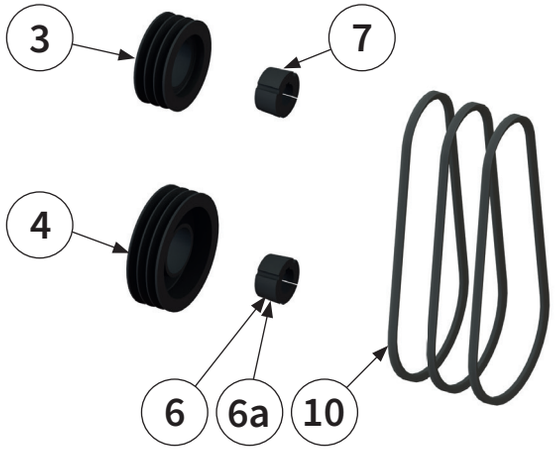

ÜBERSETZUNG HYDROANTRIEB | Hydraulic drive translation | Entraînement hydraulique multiplication | Traducción Propulsión hidráulica |

Pos.-Nr. No. Numéro Número	**Ersatzteilnummer** | Manufacturer part number | Numéro d´article du fabricant | Número de pieza del fabricante							**DE** **Bezeichnung**	**EN** **Designation**	**FR** **Désignation**	**ES** **Designación**
	Anzahl | quantity | quantité | número										
	MU-H 120	MU-H 140	MU-H 150	MU-H 160	MU-H 180	MU-H 200	MU-H 220				
1	-	1	1	**00044031** 1	1	1	-	**Riemen-scheibe**	belt pulley	Poulie	Polea
2	-	1	1	**00044017** 1	1	1	1	**Riemen-scheibe**	belt pulley	Poulie	Polea
3	-	1	1	**00044012** 1	1	1	1	**Riemen-scheibe**	belt pulley	Poulie	Polea
4	-	1	1	**00044026** 1	1	1	1	**Riemen-scheibe**	belt pulley	Poulie	Polea
5	-	1	1	**00044053** 1	1	1	-	**Spannbuchse**	clamping bush	Douille de ser-rage	Manguito de sujeción
6	-	1	1	**00044051** 1	1	1	-	**Spannbuchse**	clamping bush	Douille de ser-rage	Manguito de sujeción
6a	-	1	1	**00044052** 1	1	1	1	**Spannbuchse (Rd 159)**	clamping bush (Rd 159)	Douille de ser-rage (Rd 159)	Manguito de su-jeción (Rd 159)
7	-	1	1	**00019147** 1	1	1	1	**Spannbuchse**	clamping bush	Douille de ser-rage	Manguito de sujeción
8	-	3	3	**00017143** 3	3	3	-	**Keilriemen**	V-belt	Courroie trapézoïdale	Correa trapezoidal
9	-	3	3	**00043997** 3	3	3	3	**Keilriemen**	V-belt	Courroie trapézoïdale	Correa trapezoidal
10	-	3	3	**00043998** 3	3	3	3	**Keilriemen**	V-belt	Courroie trapézoïdale	Correa trapezoidal

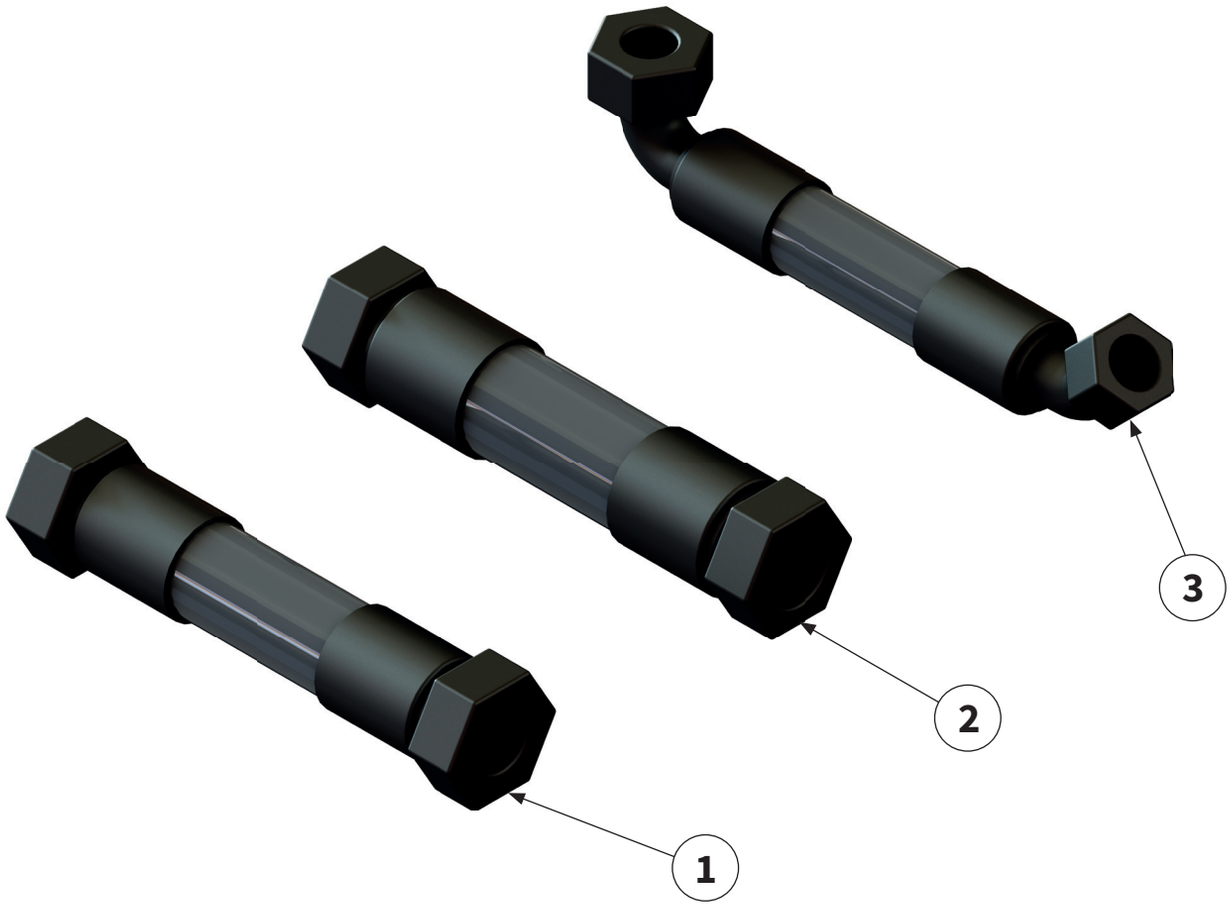

HYDRAULIK SCHLAUCHSATZ | Hydraulic hose set |
Kit de flexibles hydrauliques | Kit de mangueras hidráulicas |

Pos.-Nr. No. Numéro Número	**Ersatzteilnummer** | Manufacturer part number | Numéro d´article du fabricant | Número de pieza del fabricante							**DE** **Bezeichnung**	**EN** **Designation**	**FR** **Désignation**	**ES** **Designación**
	Anzahl | quantity | quantité | número										
	MU-H 120	MU-H 140	MU-H 150	MU-H 160	MU-H 180	MU-H 200	MU-H 220				
1				**00036015**				**Hydraulikschlauch**	hydraulic hose	Tuyau hydraulique	Tubo flexible hidráulico
	-	1	1	1	1	1	1				
2				**00036016**				**Hydraulikschlauch**	hydraulic hose	Tuyau hydraulique	Tubo flexible hidráulico
	-	1	1	1	1	1	1				
3				**00036026**				**Hydraulikschlauch**	hydraulic hose	Tuyau hydraulique	Tubo flexible hidráulico
	-	1	1	1	1	1	1				

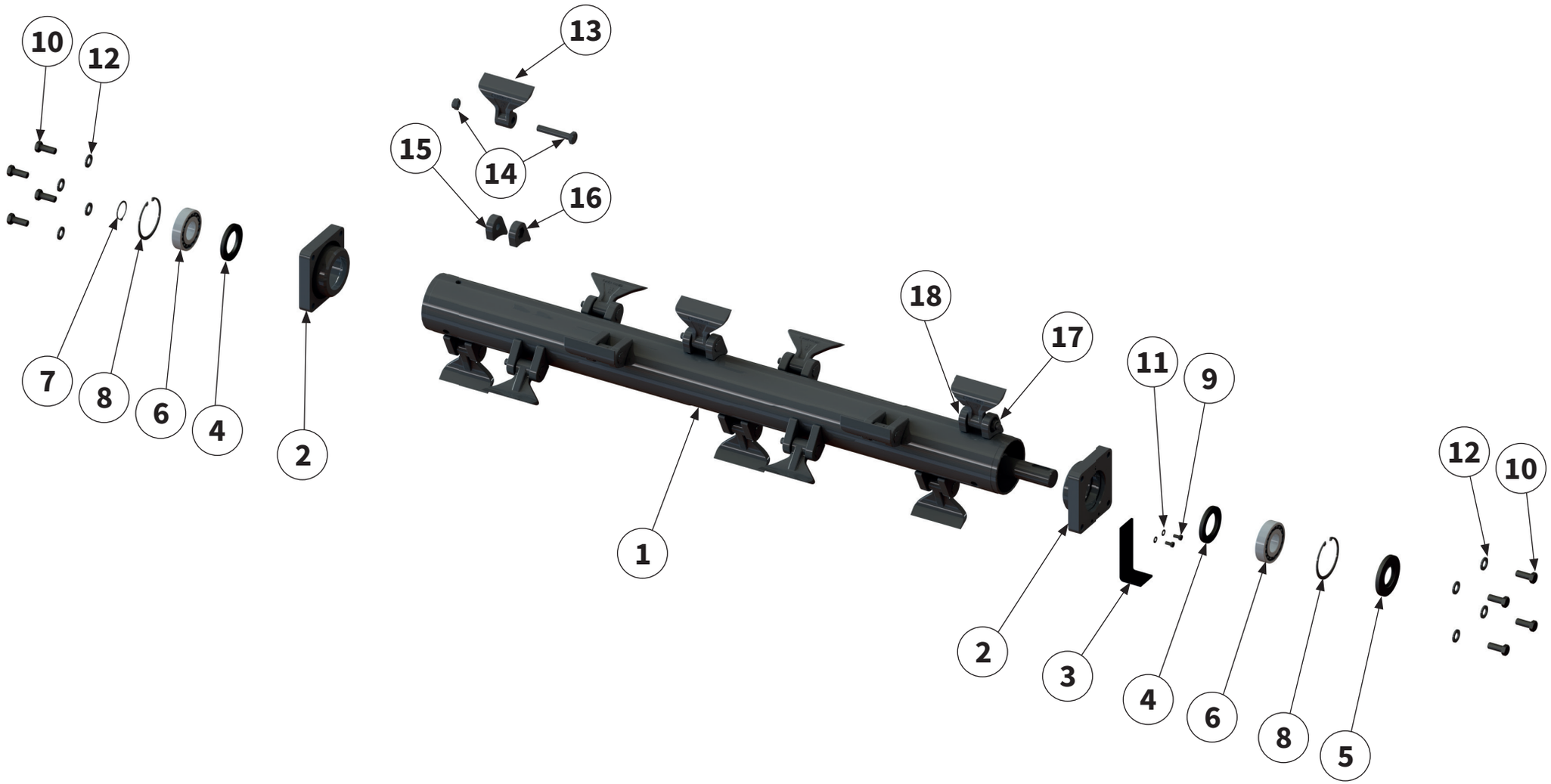

HAMMERROTOR | Hammer rotor | Rotor à marteaux | Rotor de martillo |

Pos.-Nr. No. Numéro Número	**Ersatzteilnummer** | Manufacturer part number | Numéro d´article du fabricant | Número de pieza del fabricante **Anzahl** | quantity | quantité | número							**DE Bezeichnung**	**EN Designation**	**FR Désignation**	**ES Designación**
	MU-H 120	MU-H 140	MU-H 150	MU-H 160	MU-H 180	MU-H 200	MU-H 220				
1	**00014498** 1	**00014485** 1	**00014479** 1	**00011707** 1	**00011708** 1	**00011709** 1	**00005412** 1	**Rotor inkl. Werkzeug**	rotor with tools	Rotor avec outils	Rotor con herram
2	**00045455** 2	2	2	2	2	2	**00003977** 2	**Rotorlager-schale**	rotor bearing shell	Rotor coussinet	Cojinete del rotor
3	**00045449** 1	1	1	1	1	1	**00018303** 1	**Verschlussblech**	sealing plate	Tôle de fermeture	chapa de cierre
4	**00039955** 2	2	2	2	2	2	**00043828** 2	**Wellen-dichtring**	shaft seal	Bague à lèvre	Retén de eje
5	**00043835** 1	1	1	1	1	1	**00043831** 1	**Wellen-dichtring**	shaft seal	Bague à lèvre	Retén de eje
6	**00044678** 2	2	2	2	2	2	**90980815** 2	**Wälzlager**	roller bearing	Palier à roulement	Rodamiento
7	**00043739** 1	1	1	1	1	1	**00043744** 1	**Sicherungsring**	circlip	Bague de sécu-rité	Anillo de seguridad
8	**00043752** 2	2	2	2	2	2	**00043753** 2	**Sicherungsring**	circlip	Bague de sécu-rité	Anillo de seguridad
9	**00043707** 2	2	2	2	2	2	2	**Schraube**	bolt	Vis	Tornillo
10	**00043651** 8	8	8	8	8	8	**00043720** 8	**Schraube**	bolt	Vis	Tornillo
11	**00043249** 2	2	2	2	2	2	2	**Scheibe**	washer	Disque	Arandela
12	**00043769** 8	8	8	8	8	8	8	**Scheibe**	washer	Disque	Arandela
13	**00001836** 10	12	12	14	16	16	18	**Hammer-schlegel**	hammer flail	Marteaux « M »	Martillos
14	**00018734** 10	12	12	14	16	16	18	**Schraube mit Mutter**	bolt with nut	Vis avec écrou	Tornillo con tuerca

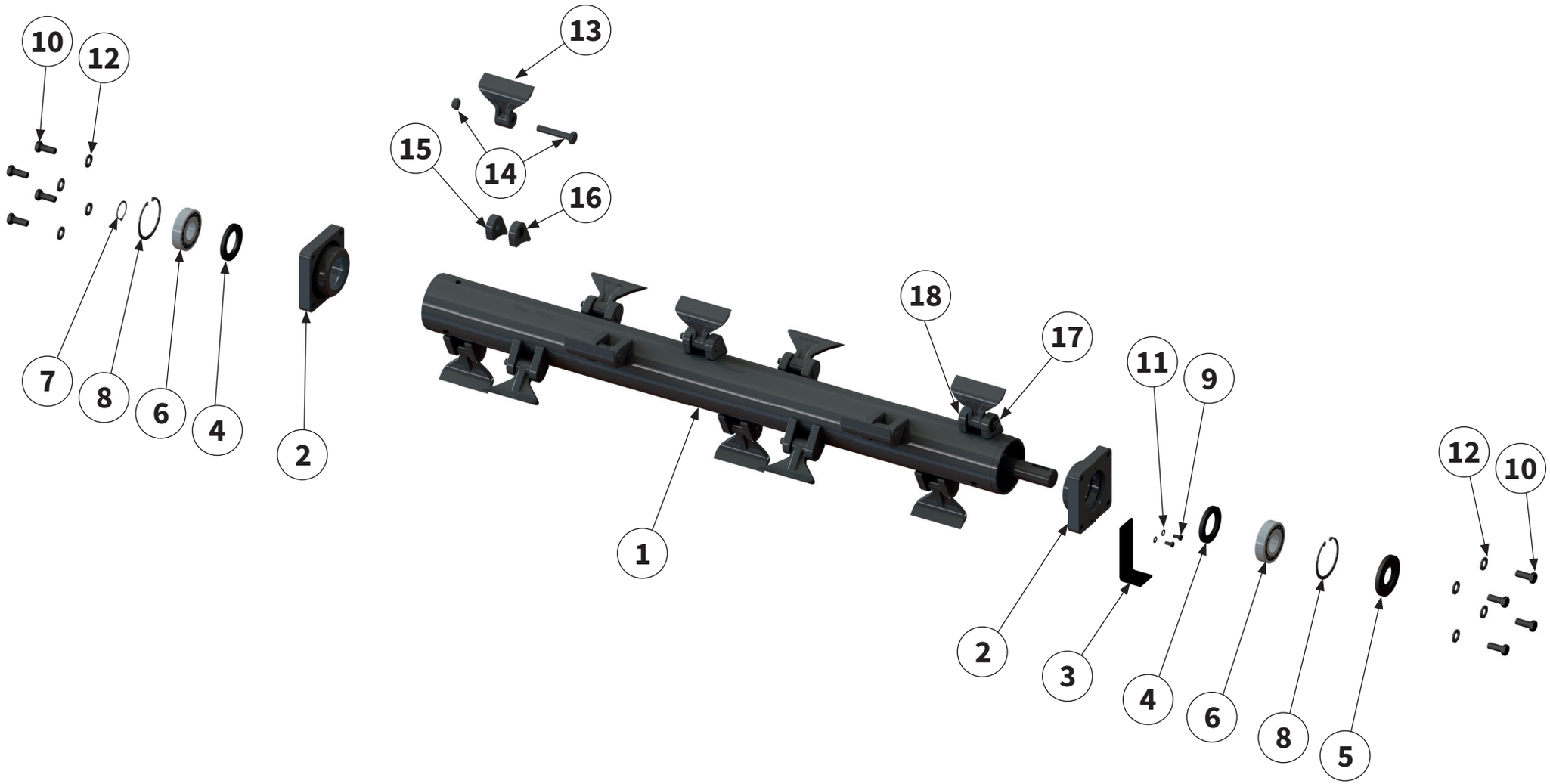

HAMMERROTOR | Hammer rotor | Rotor à marteaux | Rotor de martillo |

Pos.-Nr. No. Numéro Número	**Ersatzteilnummer** | Manufacturer part number | Numéro d´article du fabricant | Número de pieza del fabricante							DE **Bezeichnung**	EN **Designation**	FR **Désignation**	ES **Designación**
	Anzahl | quantity | quantité | número										
	MU-H 120	MU-H 140	MU-H 150	MU-H 160	MU-H 180	MU-H 200	MU-H 220				
15	**00013633**							**Werkzeug-halter rund rechts**	tool holders round right	Porte-outils rond à droite	Porta herra redondo derecha
	9	11	11	13	15	15	17				
16	**00013632**							**Werkzeug-halter mit Sechskant links**	tool holders with hexagon left	Porte-outils à six pans à gauche	Porta herramien-tas con hexago-nal izquierda
	9	11	11	13	15	15	17				
17	**00019323**							**Werkzeug-halter rund links**	tool holders round left	Porte-outils rond à gauche	Porta herramien-tas redondo izquierda
	1	1	1	1	1	1	1				
18	**00019322**							**Werkzeug-halter mit Sechskant rechts**	tool holders with hexagon right	Porte-outils à six pans à droite	Porta herramien-tas con hexag-onal derecha
	1	1	1	1	1	1	1				

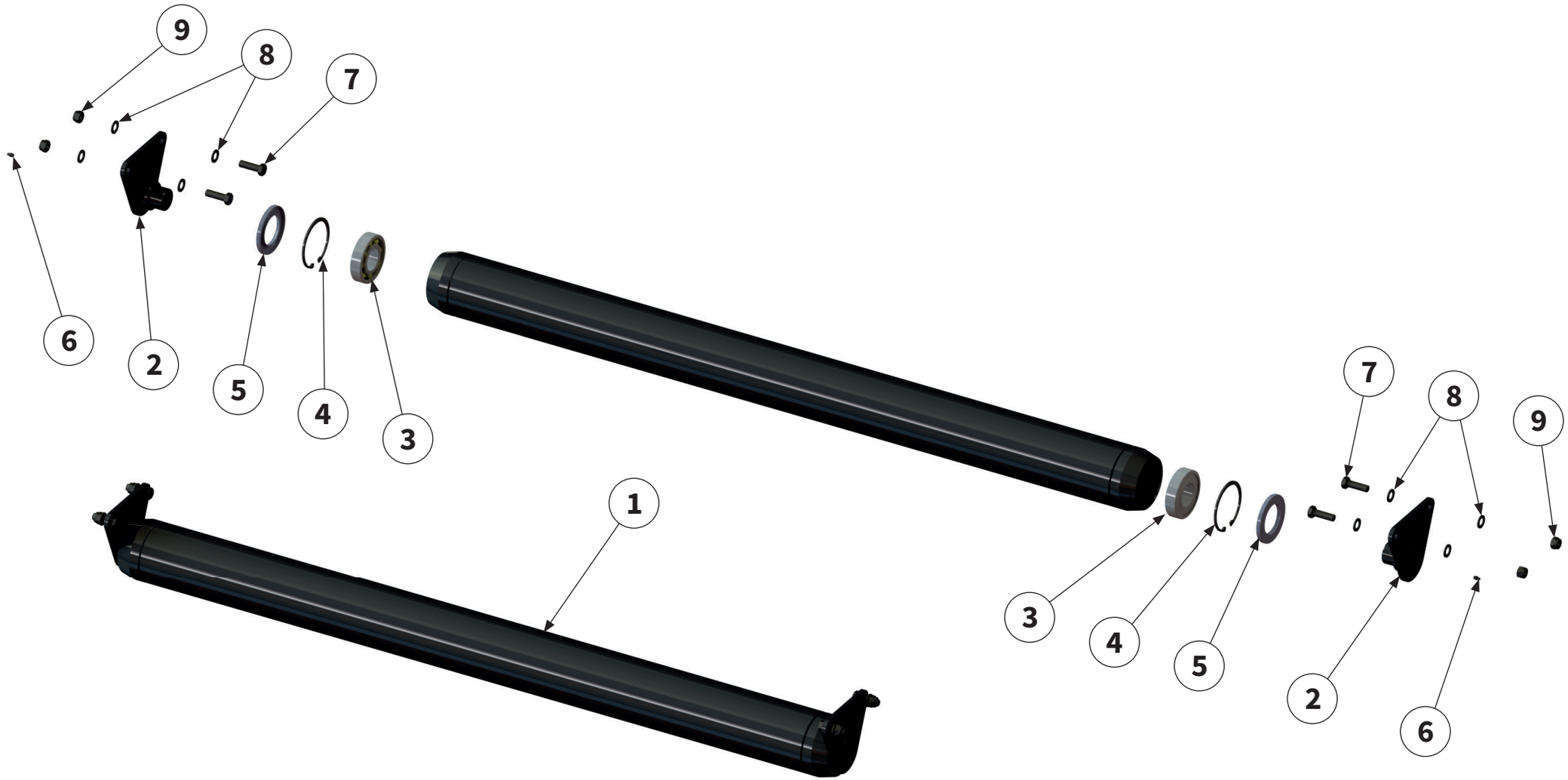

STÜTZWALZE | Support roller |
Rouleau d‘appui | Cilindro de apoyo |

Pos.-Nr. No. Numéro Número	**Ersatzteilnummer** | Manufacturer part number | Numéro d´article du fabricant | Número de pieza del fabricante							**DE** **Bezeichnung**	**EN** **Designation**	**FR** **Désignation**	**ES** **Designación**
	Anzahl | quantity | quantité | número										
	MU-H 120	MU-H 140	MU-H 150	MU-H 160	MU-H 180	MU-H 200	MU-H 220				
1	**00014500** 1	**00014487** 1	**00014481** 1	**00014464** 1	**00014460** 1	**00014456** 1	**00014450** 1	**Stützwalze**	support roller	Rouleau d'appui	Cilindro de apoyo
2	2	2	2	**00001547** 2	2	2	2	**Halteplatte**	retainer plate	Plaque de support	Placa de retención
3	2	2	2	**00044677** 2	2	2	2	**Wälzlager**	roller bearing	Palier à roulement	Rodamiento
4	2	2	2	**00043753** 2	2	2	2	**Sicherungsring**	circlip	Bague de sécurité	Anillo de seguridad
5	2	2	2	**00043832** 2	2	2	2	**Wellendichtring**	shaft sealing ring	Bague à lèvre	Retén de eje
6	2	2	2	**00043301** 2	2	2	2	**Schmiernippel**	lubricating nipple	Nipple de graissage	Engrasador
7	4	4	4	**00043653** 4	4	4	4	**Schraube**	bolt	Vis	Tornillo
8	8	8	8	**00043235** 8	8	8	8	**Scheibe**	washer	Disque	Arandela
9	4	4	4	**00043180** 4	4	4	4	**Mutter**	nut	Écrou	Tuerca

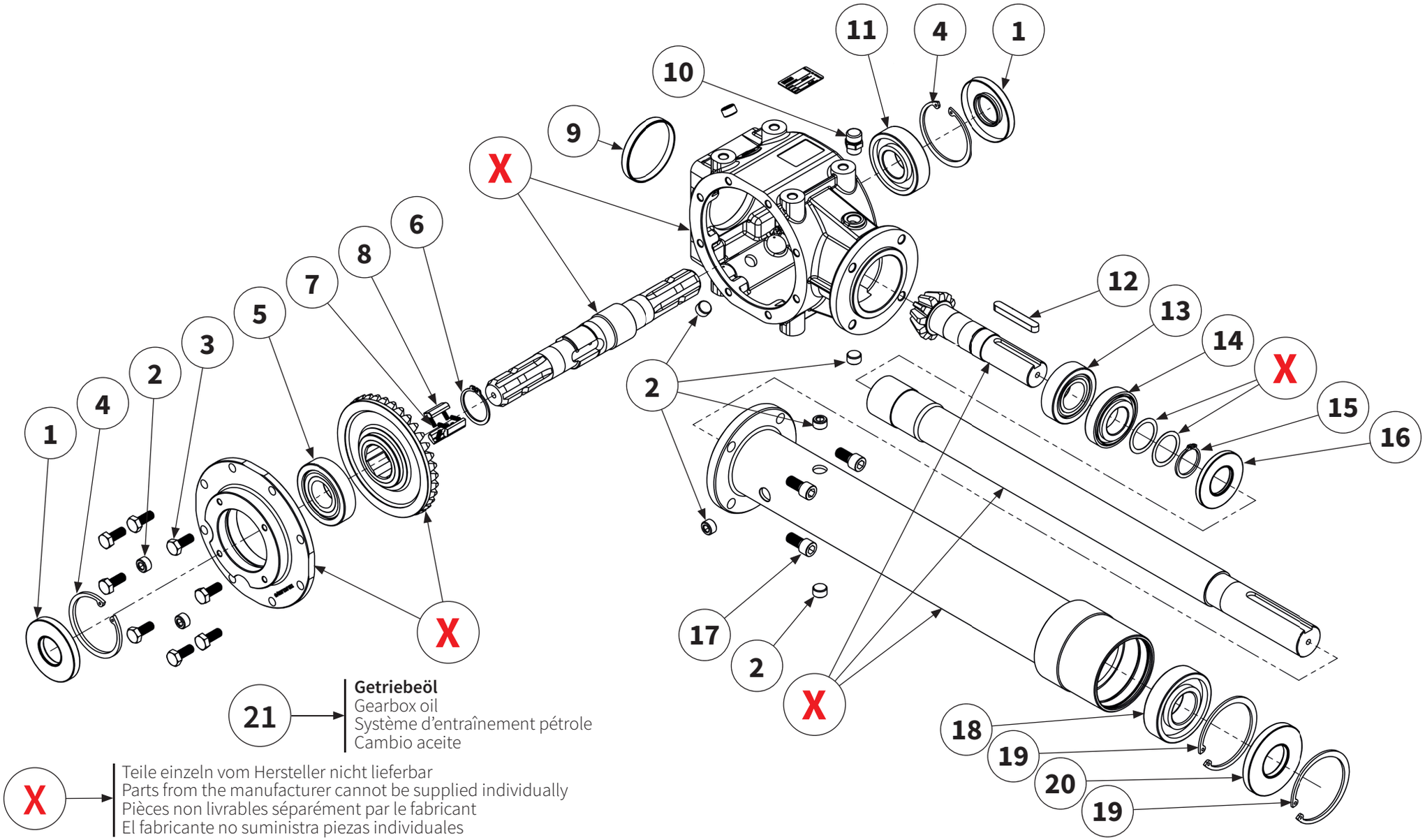

21 → **Getriebeöl**
Gearbox oil
Système d'entraînement pétrole
Cambio aceite

X → Teile einzeln vom Hersteller nicht lieferbar
Parts from the manufacturer cannot be supplied individually
Pièces non livrables séparément par le fabricant
El fabricante no suministra piezas individuales

GETRIEBE | Gear box |
Système d'entraînement | Cambio |

Pos.-Nr. No. Numéro Número	**Ersatzteilnummer** | Manufacturer part number | Numéro d´article du fabricant | Número de pieza del fabricante **Anzahl** | quantity | quantité | número							DE **Bezeichnung**	EN **Designation**	FR **Désignation**	ES **designación**
	MU-H 120	MU-H 140	MU-H 150	MU-H 160	MU-H 180	MU-H 200	MU-H 220				
1				**00043804**				**Wellendichtring**	shaft seal	Baque d´levre	Retén de eye
	2	2	2	2	2	2	2				
2				**90623017**				**Ablasskon-trollschraube**	bolt	Vis	Tornillo
	5	5	5	5	5	5	5				
3				**00043601**				**Schraube**	bolt	Vis	Tornillo
	8	8	8	8	8	8	8				
4				**00043763**				**Sicherungsring**	circlip	Bague de sécu-rité	Anillo de segu-ridad
	2	2	2	2	2	2	2				
5				**90623011**				**Lager**	bearing	Palier	Cojinete
	1	1	1	1	1	1	1				
6				**00043738**				**Sicherungsring**	circlip	Bague de sécu-rité	Anillo de segu-ridad
	1	1	1	1	1	1	1				
7				**90623021**				**Spiralfeder**	spiral spring	Ressort spiral	Resorte espiral
	6	6	6	6	6	6	6				
8				**90623008**				**Sperrklinke Freilauf**	detent freewheel	Cliquet d'arrêt roue libre	Trinquete de bloqueo rueda libre
	3	3	3	3	3	3	3				
9				**90623004**				**Verschluss-deckel**	cap	Couvercie de fermeture	Tapa de cierre
	1	1	1	1	1	1	1				
10				**00043837**				**Getriebe-entlüftung**	gearbox breather	Boîte de vitesses reniflard	Respiradero de la caja de cambios
	1	1	1	1	1	1	1				
11				**90490023**				**Lager**	bearing	Palier	Cojinete
	1	1	1	1	1	1	1				
12				**00043208**				**Passfeder**	parallel key	Clavette	Chaveta de ajuste
	1	1	1	1	1	1	1				

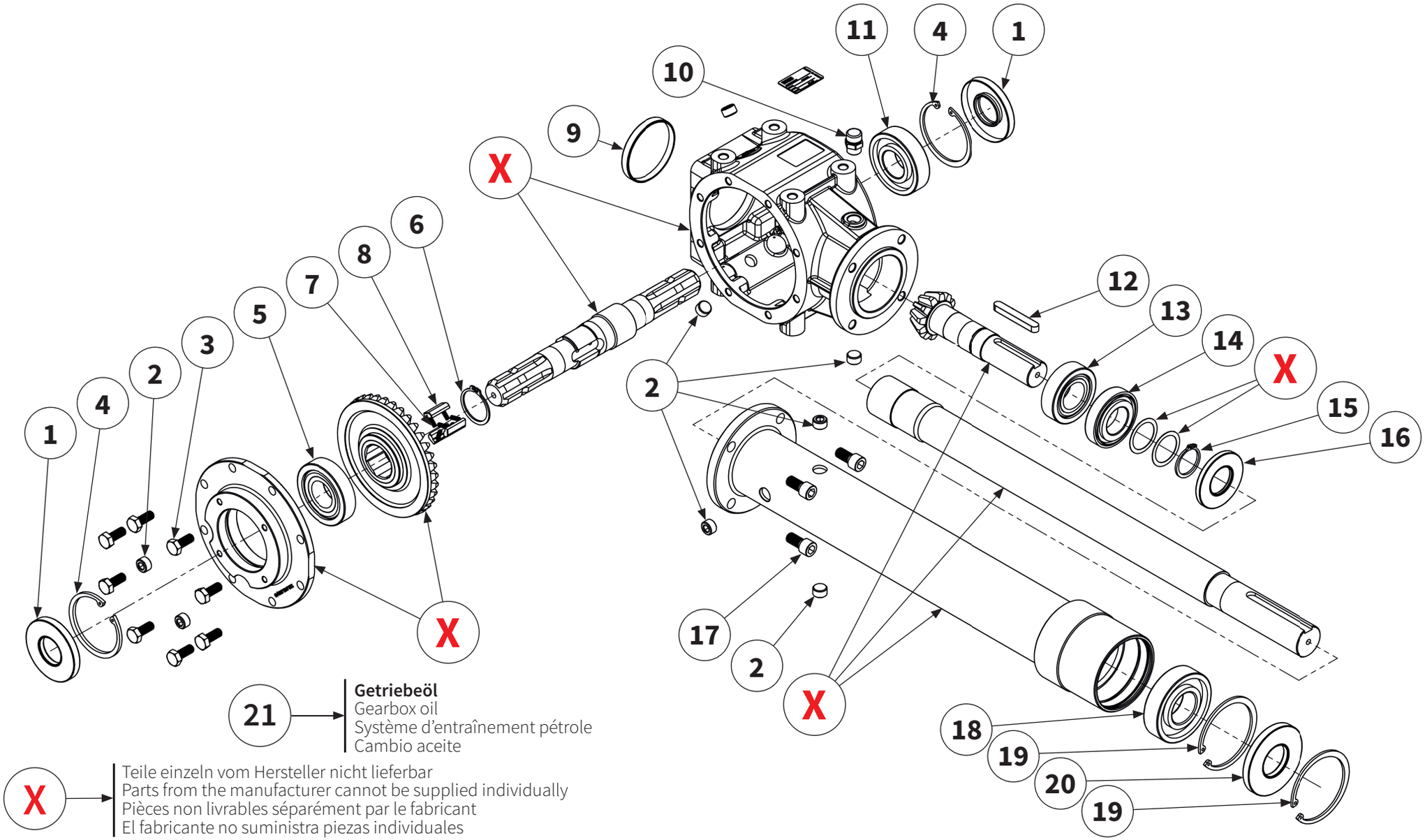

21 → **Getriebeöl**
Gearbox oil
Système d'entraînement pétrole
Cambio aceite

X → Teile einzeln vom Hersteller nicht lieferbar
Parts from the manufacturer cannot be supplied individually
Pièces non livrables séparément par le fabricant
El fabricante no suministra piezas individuales

GETRIEBE | Gear box|
Système d'entraînement | Cambio|

Pos.-Nr. No. Numéro Número	**Ersatzteilnummer** | Manufacturer part number | Numéro d´article du fabricant | Número de pieza del fabricante **Anzahl** | quantity | quantité | número							DE **Bezeichnung**	EN **Designation**	FR **Désignation**	ES **Designación**
	MU-H 120	MU-H 140	MU-H 150	MU-H 160	MU-H 180	MU-H 200	MU-H 220				
13				**90490008**				**Lager**	bearing	Palier	Cojinete
	1	1	1	1	1	1	1				
14				**90310005**				**Lager**	bearing	Palier	Cojinete
	1	1	1	1	1	1	1				
15				**00043734**				**Sicherungsring**	circlip	Bague de sécu-rité	Anillo de seguridad
	2	2	2	2	2	2	2				
16				**00043803**				**Wellendichtring**	shaft seal	Baque d´levre	Retén de eye
	1	1	1	1	1	1	1				
17				**00043427**				**Schraube**	bolt	Vis	Tornillo
	4	4	4	4	4	4	4				
18				**90490018**				**Lager**	bearing	Palier	Cojinete
	1	1	1	1	1	1	1				
19				**00043764**				**Sicherungsring**	circlip	Bague de sécu-rité	Anillo de seguridad
	1	1	1	1	1	1	1				
20				**00043809**				**Wellendichtring**	shaft seal	Baque d´levre	Retén de eye
	1	1	1	1	1	1	1				
21				**40008825 (1l)**				**Getriebeöl**	gearbox oil	Boîtier pétrole	Cambio aceite
	2	2	2	2	2	2	2				
21a	**1,8 l**	**1,85 l**	**1,85 l**	**2 l**	**2 l**	**2 l**	**2 l**	**Füllmenge inkl. Verlängerungs - welle**	Oil fill quantity in-cluded extension shaft	Quantité d'huile incluse Arbre de rallonge	Cantidad de llenado de aceite inclusive Eje de prolongación

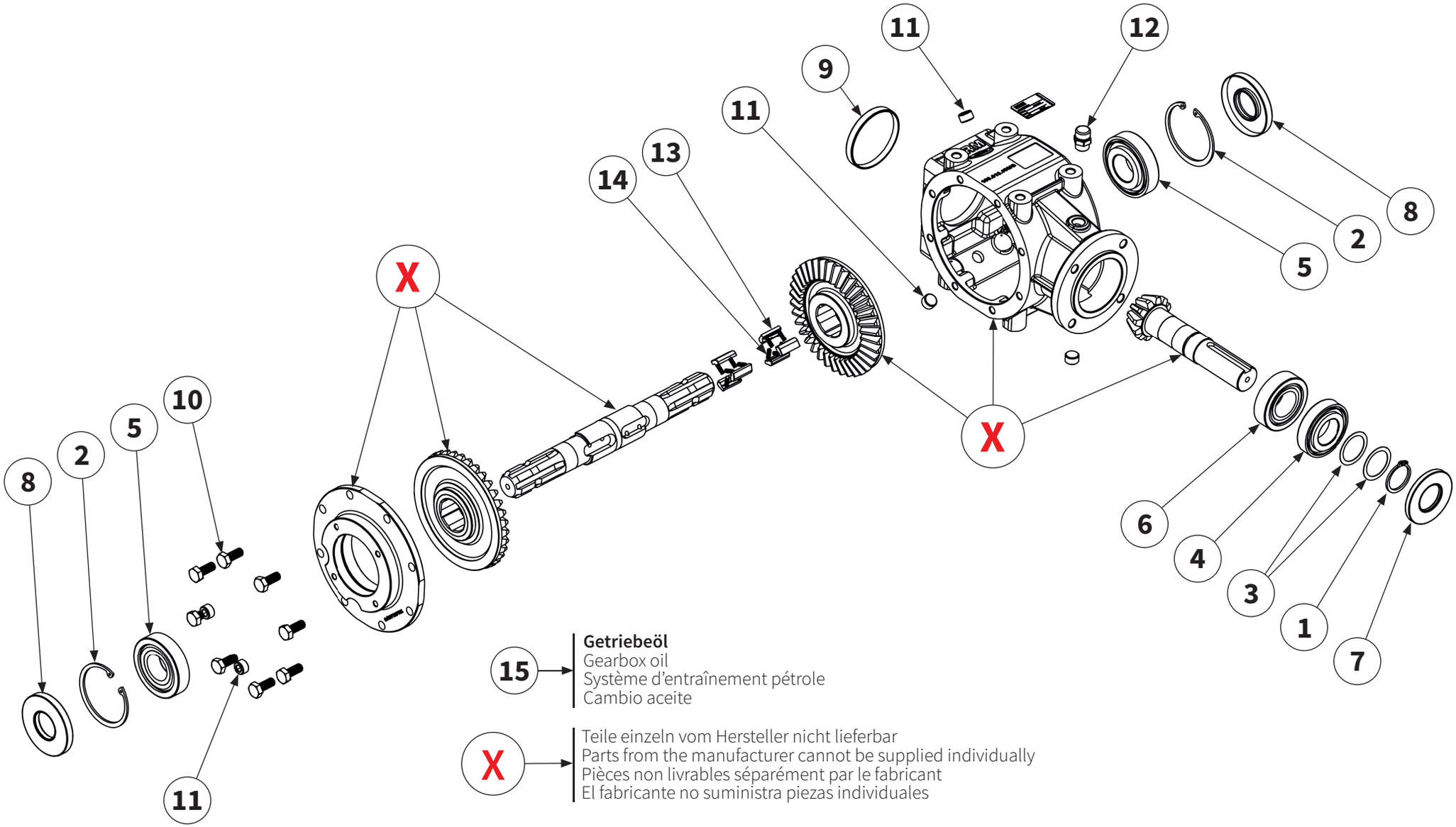

15 → **Getriebeöl**
Gearbox oil
Système d'entraînement pétrole
Cambio aceite

X → Teile einzeln vom Hersteller nicht lieferbar
Parts from the manufacturer cannot be supplied individually
Pièces non livrables séparément par le fabricant
El fabricante no suministra piezas individuales

GETRIEBE MIT DOPPELTEM FREILAUF | Double freewheel gearbox |
Système d'entraînement à double roue libre | Caja de cambios de rueda libre doble |

Pos.-Nr. No. Numéro Número	**Ersatzteilnummer** | Manufacturer part number | Numéro d´article du fabricant | Número de pieza del fabricante **Anzahl** | quantity | quantité | número							DE **Bezeichnung**	EN **Designation**	FR **Désignation**	ES **designación**
	MU-H 120	MU-H 140	MU-H 150	MU-H 160	MU-H 180	MU-H 200	MU-H 220				
1	1	1	1	**90490010** 1	1	1	1	**Sicherungsring**	circlip	Bague de sécu-rité	Anillo de segu-ridad
2	2	2	2	**90623014** 2	2	2	2	**Sicherungsring**	circlip	Bague de sécu-rité	Anillo de segu-ridad
3	2	2	2	**90490014** 2	2	2	2	**Passscheibe**	shim	Rondelle d'ajustage	Arandela de ajuste
4	1	1	1	**90310005** 1	1	1	1	**Lager**	bearing	Palier	Cojinete
5	2	2	2	**90623011** 2	2	2	2	**Lager**	bearing	Palier	Cojinete
6	1	1	1	**90490008** 1	1	1	1	**Lager**	bearing	Palier	Cojinete
7	1	1	1	**40039581** 1	1	1	1	**Wellendichtring**	shaft seal	Baque d´levre	Retén de eye
8	2	2	2	**00043804** 2	2	2	2	**Wellendichtring**	shaft seal	Baque d´levre	Retén de eye
9	1	1	1	**90623004** 1	1	1	1	**Verschluss-deckel**	cap	Couvercie de fermeture	Tapa de cierre
10	8	8	8	**00043601** 8	8	8	8	**Schraube**	bolt	Vis	Tornillo
11	5	5	5	**90623017** 5	5	5	5	**Ablasskon-trollschraube**	bolt	Vis	Tornillo
12	1	1	1	**00043837** 1	1	1	1	**Getriebe-entlüftung**	gearbox breather	Boîte de vitesses reniflard	Respiradero de la caja de cambios
13	6	6	6	**90623008** 6	6	6	6	**Sperrklinke Freilauf**	detent freewheel	Cliquet d'arrêt roue libre	Trinquete de bloqueo rueda libre
14	12	12	12	**90623021** 12	12	12	12	**Spiralfeder**	spiral spring	Ressort spiral	Resorte espiral
15	2	2	2	**40008825 (1l)** 2	2	2	2	**Getriebeöl**	gearbox oil	Boîtier pétrole	Cambio aceite

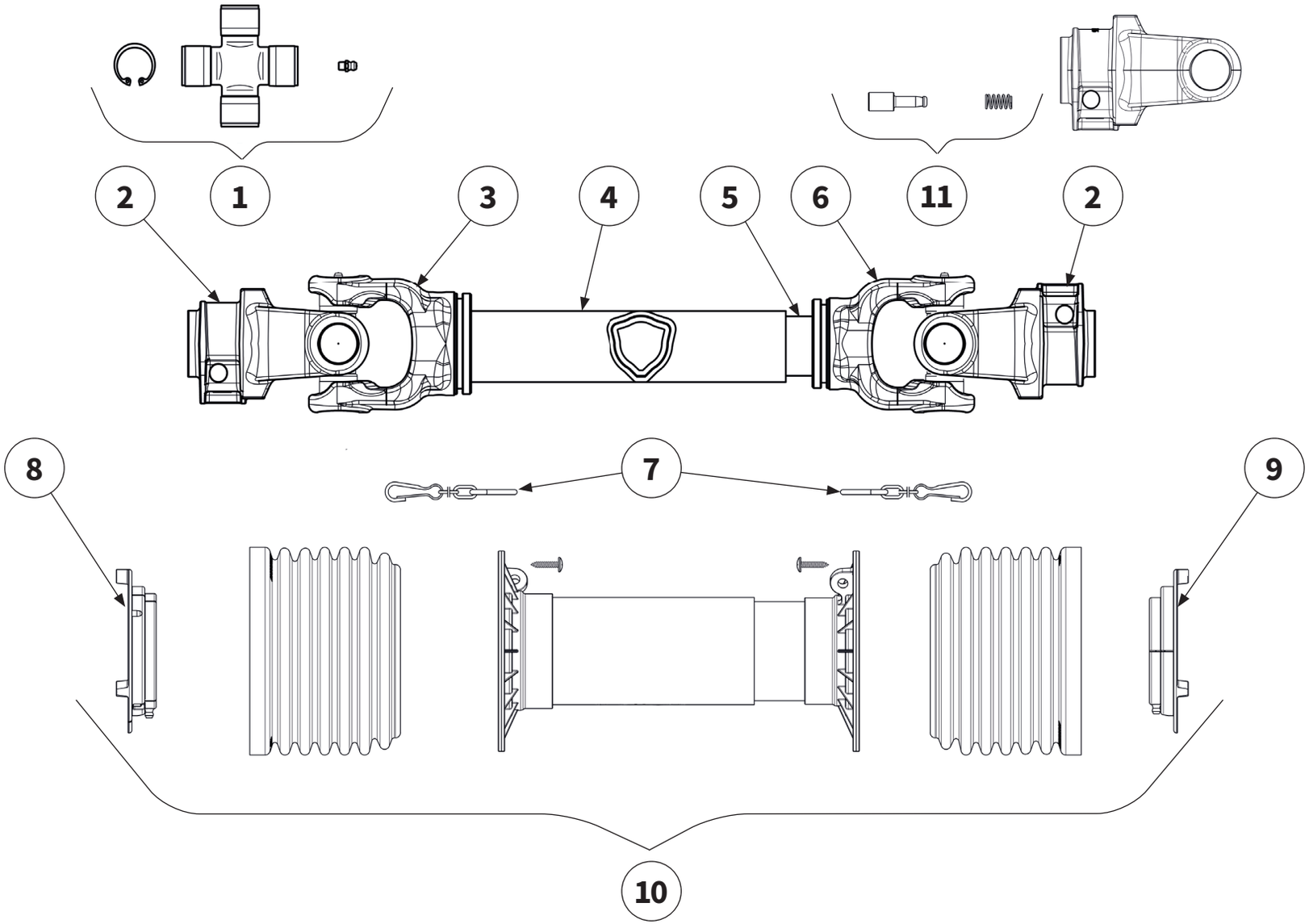

GELENKWELLE - GE2401 | Cardan shaft - GE2401 |
Arbre de transmissio - GE2401 | Árbol de transmisión - GE2401 |

Pos.-Nr. No. Numéro Número	**Ersatzteilnummer** | Manufacturer part number | Numéro d´article du fabricant | Número de pieza del fabricante							**DE** **Bezeichnung**	**EN** **Designation**	**FR** **Désignation**	**ES** **Designación**
	Anzahl | quantity | quantité | número										
	MU-H 120	MU-H 140	MU-H 150	MU-H 160	MU-H 180	MU-H 200	MU-H 220				
1				**40024115**				**Kreuzgarnitur**	Cross Kit	Croisillon	Crucetas
	2	2	2	2	2	2	2				
2				**40039376**				**Außengabel**	Outer Yoke	Mâchoire	Horquillas
	2	2	2	2	2	2	2				
3				**40045404**				**Innengabel für Außenrohr**	Outer Yoke Teleskop-Tube	Mâchoire pour tube extérieur	Horquillas para tubo exterior
	1	1	1	1	1	1	1				
4				**40013120**				**Profil-Außen-rohr**	Outer Telescope Tube	Tube externe	Tubo exterior
	1	1	1	1	1	1	1				
5				**40011735**				**Profil-Innenrohr**	Inner Telescope Tube	Tube interne	Tubo interior
	1	1	1	1	1	1	1				
6				**40054148**				**Innengabel für Innenrohr**	Inner Yoke for Telescope Tube	Mâchoire pour tube intérieur	Horquillas para tubo interior
	1	1	1	1	1	1	1				
7				**40042477**				**Haltekette**	chain	Chaîne de re-tenue	Cadenas de seguridad
	2	2	2	2	2	2	2				
8				**40040260**				**Laufring**	Raceway	Palier de glissement	Anillo soporte
	1	1	1	1	1	1	1				
9				**40032605**				**Laufring**	Raceway	Palier de glissement	Anillo soporte
	1	1	1	1	1	1	1				
10				**40011347**				**Gelenkwellen-schutz**	Safety Shield complete	Protection contre les accidents	Protecciones de seguridad
	1	1	1	1	1	1	1				
11				**40045908**				**Schiebestift**	Push Pin Kit	Veru rapide	Pulsador
	2	2	2	2	2	2	2				

ABSTELLSTÜTZE | Supporting leg |
Béquille de stationnement | Pie de apoyo |

Pos.-Nr. No. Numéro Número	**Ersatzteilnummer** | Manufacturer part number | Numéro d´article du fabricant | Número de pieza del fabricante							**DE** **Bezeichnung**	**EN** **Designation**	**FR** **Désignation**	**ES** **Designación**
	Anzahl | quantity | quantité | número										
	MU-H 120	MU-H 140	MU-H 150	MU-H 160	MU-H 180	MU-H 200	MU-H 220				
1	1	1	1	**00014416** 1	1	1	1	**Abstellstütze**	supporting leg	Béquille de stationnement	Pie de apoyo
2	2	2	2	**00014417** 2	2	2	2	**Halter**	holder	Support	Soporte
3	1	1	1	**00001247** 1	1	1	1	**Bolzen**	pin	Axe	Perno
4	3	3	3	**00043624** 3	3	3	3	**Schraube**	bolt	Vis	Tornillo
5	6	6	6	**00043233** 6	6	6	6	**Scheibe**	washer	Disque	Arandela
6	3	3	3	**00043178** 3	3	3	3	**Mutter**	nut	Écrou	Tuerca

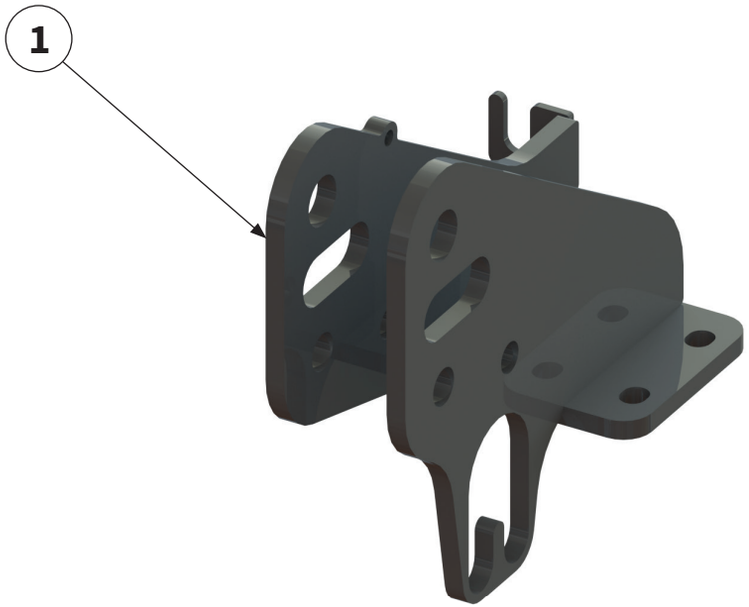

OBERLENKERAUFNAHME KURZ | Upper link receiver short |
Logement du bras supérieur court | Alojamiento del brazo superior corto |

Pos.-Nr. No. Numéro Número	**Ersatzteilnummer** | manufacturer part number | Numéro d´article du fabricant | Número de pieza del fabricante							**DE** **Bezeichnung**	**EN** **Designation**	**FR** **Désignation**	**ES** **Designación**
	Anzahl | quantity | quantité | número										
	MU-H 120	MU-H 140	MU-H 150	MU-H 160	MU-H 180	MU-H 200	MU-H 220				
1	**00042166**							**Oberlenkerauf-nahme**	upper link receiv-er	Logement du bras supérieur	Alojamiento del brazo superior
	-	1	1	1	1	1	1				

OBERLENKERAUFNAHME KURZ | Upper link receiver short |
Logement du bras supérieur court | Alojamiento del brazo superior corto |

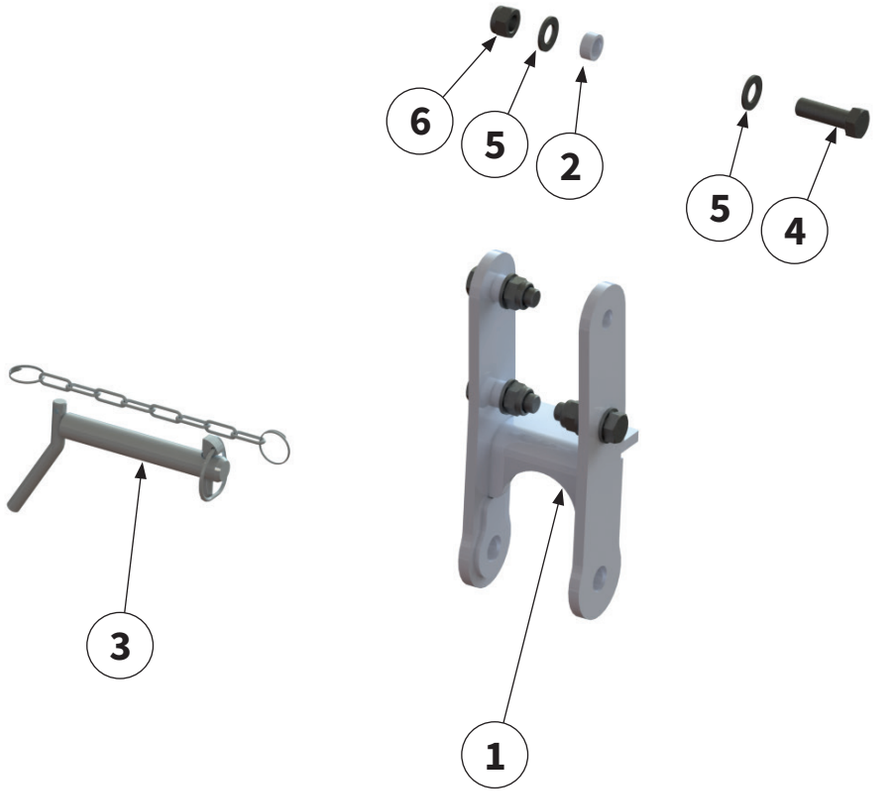

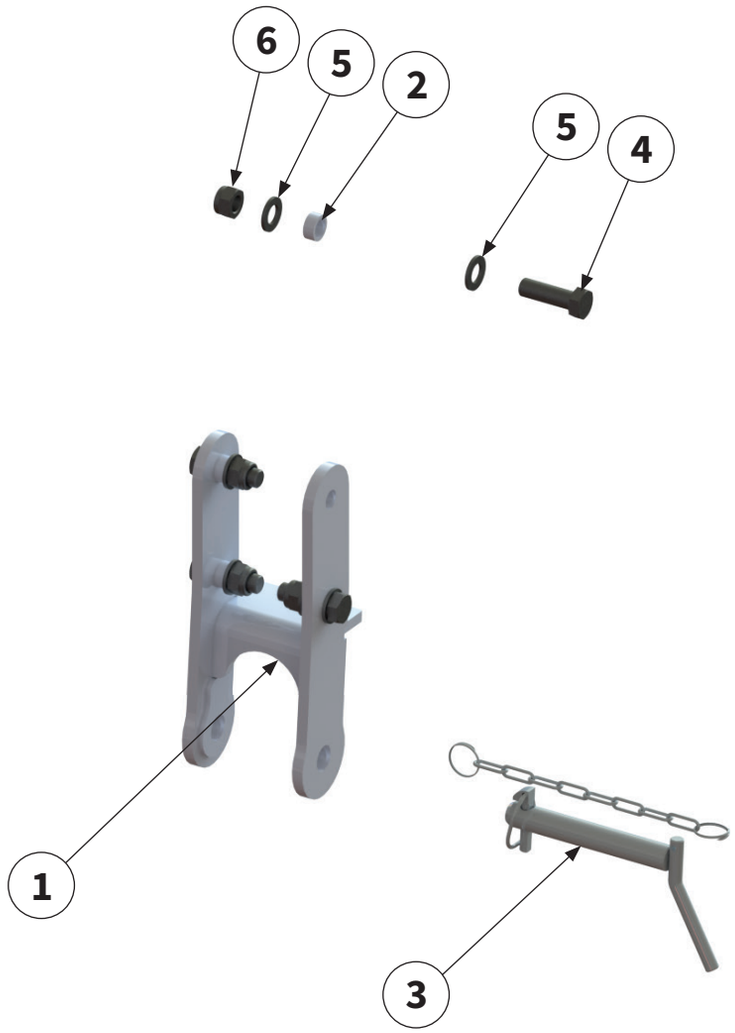

VERLÄNGERUNG UNTERLENKER Kat.1 | Extension lower link Kat.1 | Rallonge du bras inférieur Kat.1 | Prolongación de la brazo inferior Kat.1 |

Pos.-Nr. No. Numéro Número	**Ersatzteilnummer** | manufacturer part number | Numéro d´article du fabricant | Número de pieza del fabricante							**DE** **Bezeichnung**	**EN** **Designation**	**FR** **Désignation**	**ES** **Designación**
	Anzahl | quantity | quantité | número										
	MU-H 120	MU-H 140	MU-H 150	MU-H 160	MU-H 180	MU-H 200	MU-H 220				
1	-	**00018507** 2	2	2	2	2	2	**Verlängerung Unterlenker Kat.1**	extension lower link	Rallonge du bras inférieur	Prolongación de la brazo inferior
2	-	**00017268** 8	8	8	8	8	8	**Distanzhülse**	spacer	Disque d'écartement	Arandela distanciador
3	-	**00044076** 2	2	2	2	2	2	**Bolzen mit Kette**	pin with chain	Boulon à chaîne	Perno con cadena
4	-	**00043653** 8	8	8	8	8	8	**Schraube**	bolt	Vis	Tornillo
5	-	**00043235** 16	16	16	16	16	16	**Scheibe**	washer	Disque	Arandela
6	-	**00043180** 8	8	8	8	8	8	**Mutter**	nut	Ècrou	Tuerca

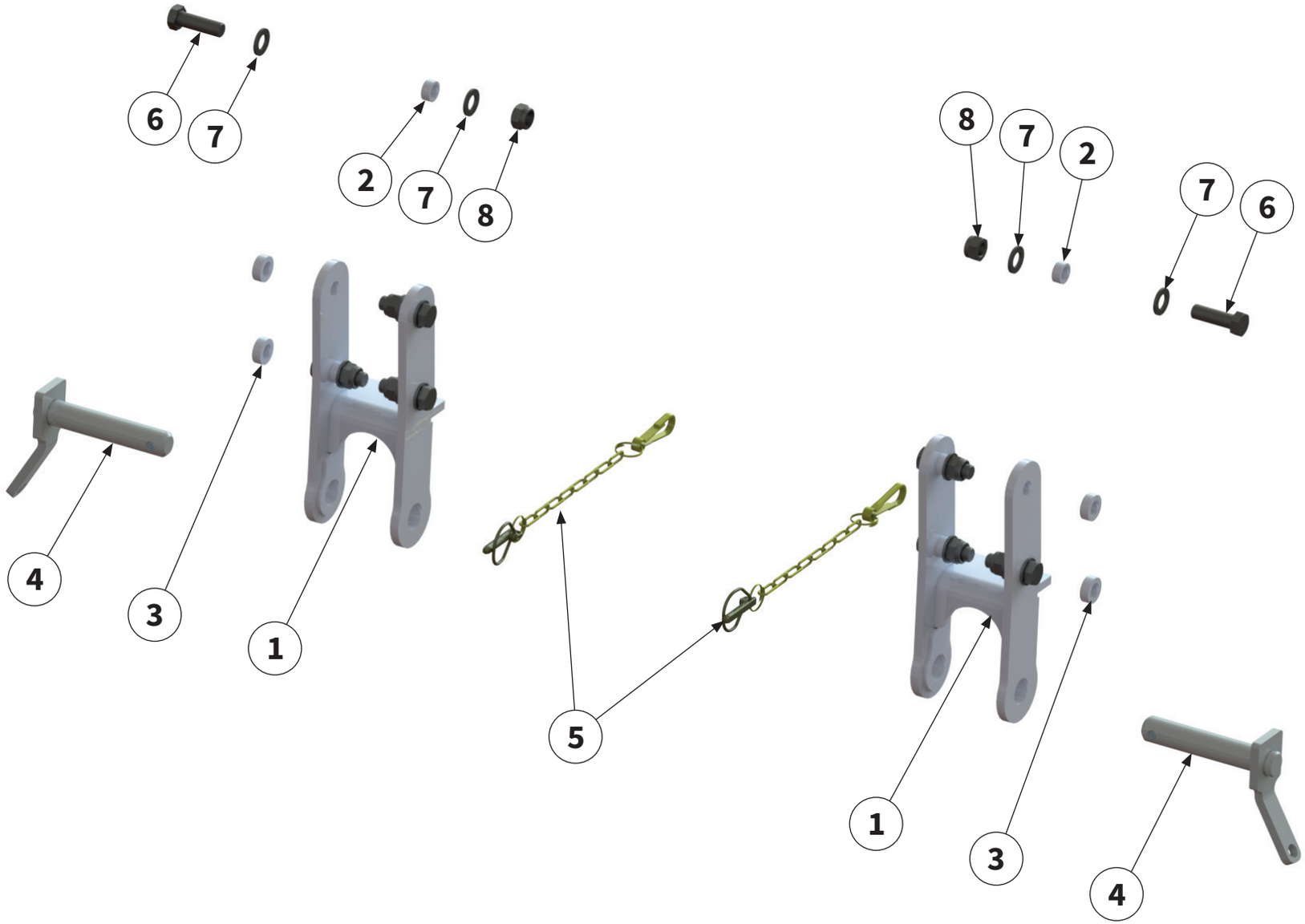

VERLÄNGERUNG UNTERLENKER Kat.2 | Extension lower link Kat.2 | Rallonge du bras inférieur Kat.2 | Prolongación de la brazo inferior Kat.2 |

Pos.-Nr. No. Numéro Número	**Ersatzteilnummer** | manufacturer part number | Numéro d´article du fabricant | Número de pieza del fabricante							**DE** **Bezeichnung**	**EN** **Designation**	**FR** **Désignation**	**ES** **Designación**
	Anzahl | quantity | quantité | número										
	MU-H 120	MU-H 140	MU-H 150	MU-H 160	MU-H 180	MU-H 200	MU-H 220				
1	**00017232**							**Verlängerung Unterlenker Kat.2**	extension lower link	Rallonge du bras inférieur	Prolongación de la brazo inferior
	-	2	2	2	2	2	2				
2	**00017268**							**Distanzhülse**	spacer	Disque d'écartement	Arandela distanciador
	-	8	8	8	8	8	8				
3	**00018789**							**Distanzhülse**	spacer	Disque d'écartement	Arandela distanciador
	-	4	4	4	4	4	4				
4	**00037611**							**Bolzen mit Kette**	pin with chain	Boulon à chaîne	Perno con cadena
	-	2	2	2	2	2	2				
5	**00044559**							**Sicherungs-element**	locking element	Élément de sécurité	Elemento de seguridad
	-	2	2	2	2	2	2				
6	**00043653**							**Schraube**	bolt	Vis	Tornillo
	-	8	8	8	8	8	8				
7	**00043235**							**Scheibe**	washer	Disque	Arandela
	-	16	16	16	16	16	16				
8	**00043180**							**Mutter**	nut	Ècrou	Tuerca
	-	8	8	8	8	8	8				

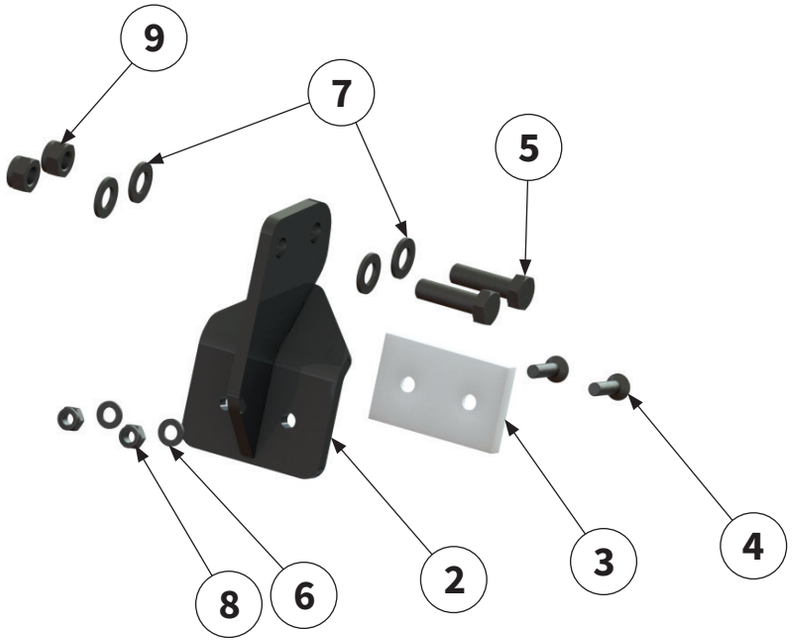

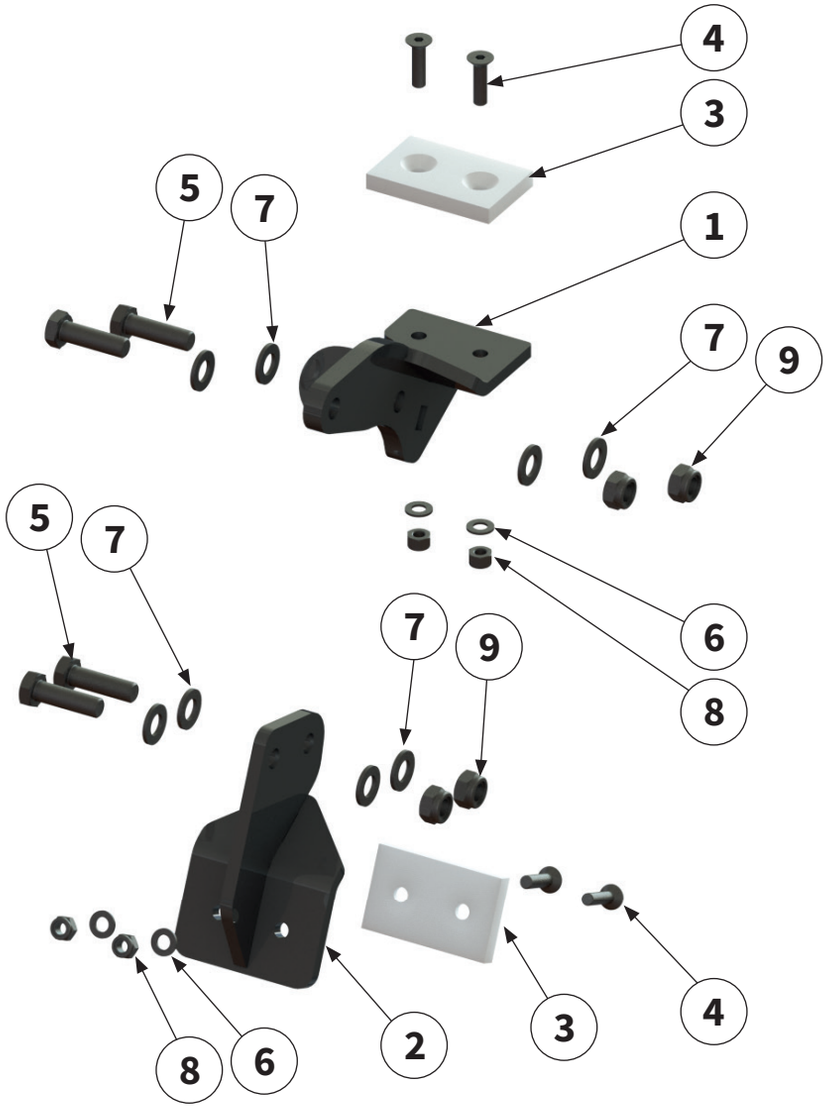

VERSCHIEBEENTLASTUNG | Displacement relief | Relief décalage | Alivio de desplazamiento |

Pos.-Nr. No. Numéro Número	**Ersatzteilnummer** | Manufacturer part number | Numéro d´article du fabricant | Número de pieza del fabricante							**DE** **Bezeichnung**	**EN** **Designation**	**FR** **Désignation**	**ES** **Designación**
	Anzahl | quantity | quantité | número										
	MU-H 120	MU-H 140	MU-H 150	MU-H 160	MU-H 180	MU-H 200	MU-H 220				
1	-	**00015036** 1	1	1	1	1	1	**Entlastungs-element**	Relief element	Élément de secours	Elemento de relieve
2	-	**00015019** 2	2	2	2	2	2	**Entlastungs-element**	Relief element	Élément de secours	Elemento de relieve
3	-	**00003768** 3	3	3	3	3	3	**Gleitplatte**	slide plate	Plaque de glisse-ment	Placa deslizante
4	-	**00043403** 6	6	6	6	6	6	**Schraube**	bolt	Vis	Tornillo
5	-	**00043622** 6	6	6	6	6	6	**Schraube**	bolt	Vis	Tornillo
6	-	**00043249** 6	6	6	6	6	6	**Scheibe**	washer	Disque	Arandela
7	-	**00043233** 12	12	12	12	12	12	**Scheibe**	washer	Disque	Arandela
8	-	**00043191** 6	6	6	6	6	6	**Mutter**	nut	Écrou	Tuerca
9	-	**00043178** 6	6	6	6	6	6	**Mutter**	nut	Écrou	Tuerca

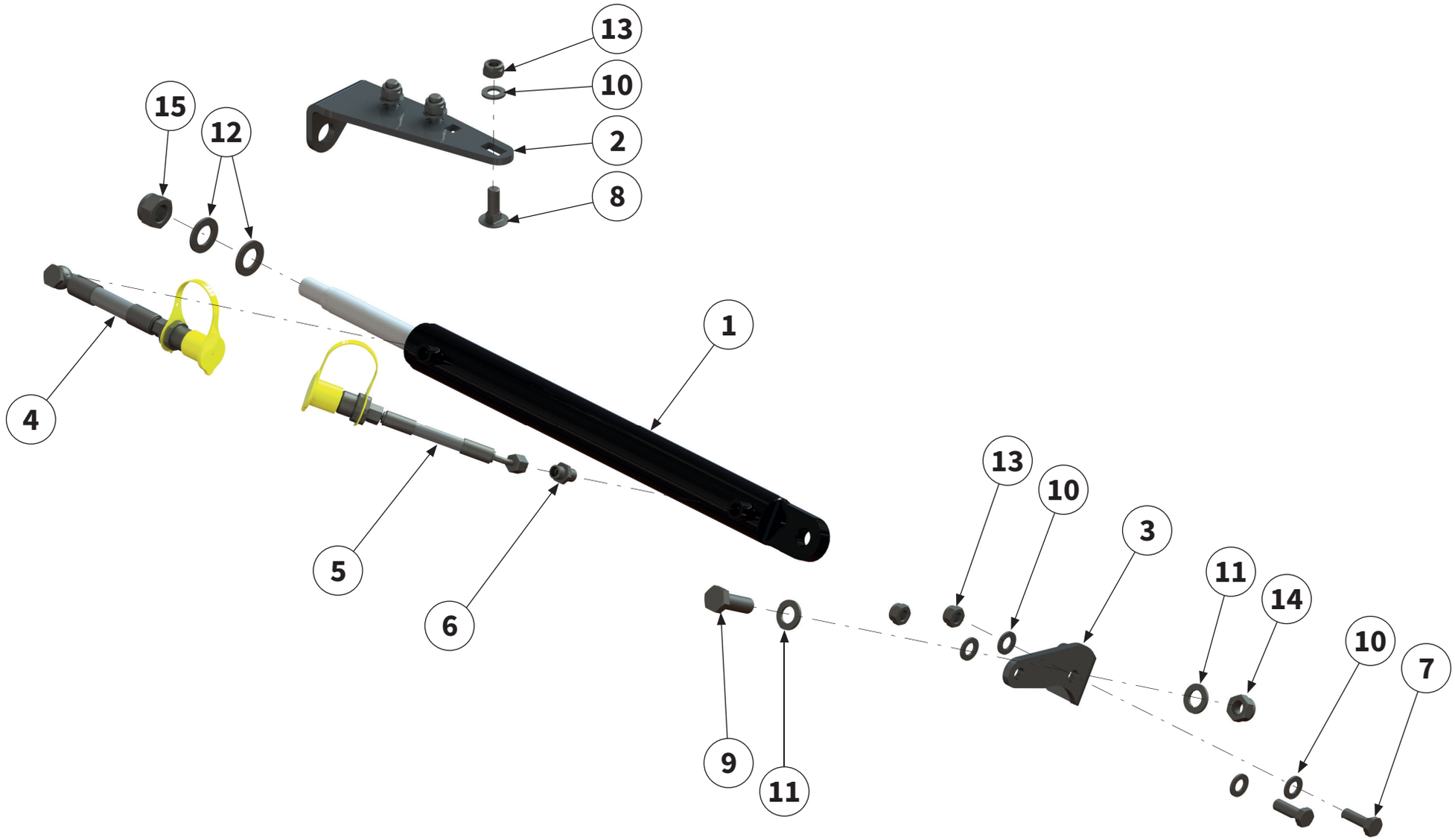

HYDRAULISCHE SEITENVERSCHIEBUNG | Hydraulic side shift | Déport latéral hydraulique | Desplazamiento lateral hidráulico |

Pos.-Nr. No. Numéro Número	**Ersatzteilnummer** | Manufacturer part number | Numéro d´article du fabricant | Número de pieza del fabricante							DE Bezeichnung	EN Designation	FR Désignation	ES Designación
	Anzahl | quantity | quantité | número										
	MU-H 120	MU-H 140	MU-H 150	MU-H 160	MU-H 180	MU-H 200	MU-H 220				
1	-	**00014475** 1	1	**00045914** 1	1	1	1	**Hydraulik-zylinder**	hydraulic cylinder	Vérin hydraulique	Cilindro hidráulico
1a	-	**90260003** 1	1	**90260004** 1	1	1	1	**Dichtsatz**	packet seal	Kit d´etanchété	Juego de estanqueización
2	-	**00014439** 1	1	1	1	1	1	**Zylinderauf-nahme**	cylinder bracket	Porte-cylindre	Porta cilindro
3	-	**00014438** 1	1	1	1	1	1	**Aufnahme**	holder	Support	Alojamiento
4	-	**00046059** 1	1	1	1	1	1	**Hydraulik-schlauch**	hydraulic hose	Tuyau hydraulique	Tubo flexible hidráulico
5	-	**00046058** 1	1	1	1	1	1	**Hydraulik-schlauch**	hydraulic hose	Tuyau hydraulique	Tubo flexible hidráulico
6	-	**40050088** 1	1	1	1	1	1	**Verschraubung**	threaded connection	Raccord à vis	Unión atornillada
7	-	**00043621** 2	2	2	2	2	2	**Schraube**	bolt	Vis	Tornillo
8	-	**00043333** 3	3	3	3	3	3	**Schraube**	bolt	Vis	Tornillo
9	-	**00043720** 1	1	1	1	1	1	**Schraube**	bolt	Vis	Tornillo
10	-	**00043233** 7	7	7	7	7	7	**Scheibe**	washer	Disque	Arandela
11	-	**00043235** 2	2	2	2	2	2	**Scheibe**	washer	Disque	Arandela
12	-	**00043237** 2	2	2	2	2	2	**Scheibe**	washer	Disque	Arandela
13	-	**00043178** 5	5	5	5	5	5	**Mutter**	nut	Écrou	Tuerca
14	-	**00043180** 1	1	1	1	1	1	**Mutter**	nut	Écrou	Tuerca
15	-	**00043184** 1	1	1	1	1	1	**Mutter**	nut	Écrou	Tuerca

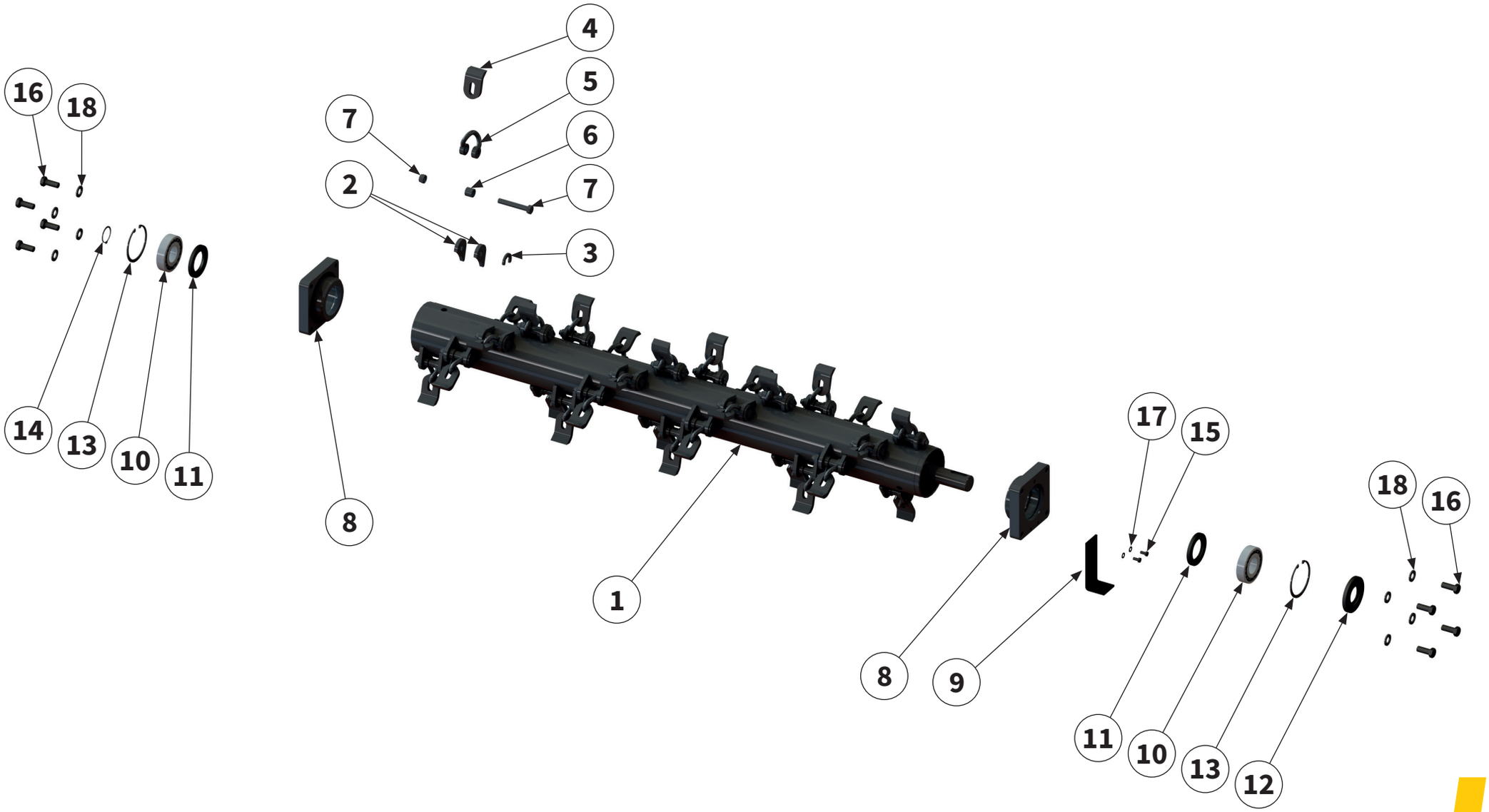

SCHÄKELROTOR | Shackle rotor | Rotor manilles | Grillete rotor |

Pos.-Nr. No. Numéro Número	**Ersatzteilnummer** | Manufacturer part number | Numéro d´article du fabricant | Número de pieza del fabricante **Anzahl** | quantity | quantité | número							DE Bezeichnung	EN Designation	FR Désignation	ES Designación
	MU-H 120	MU-H 140	MU-H 150	MU-H 160	MU-H 180	MU-H 200	MU-H 220				
1	**00042022** 1	**00042013** 1	**00042004** 1	**00041998** 1	**00041992** 1	**00041966** 1	**00035031** 1	**Schäkelrotor inkl. Werkzeug**	rotor with tools	Rotor avec outils	Rotor con herram
2	48	56	60	**00019099** 64	72	80	92	**Werkzeug-halter**	tool holders	Porte-outils	Portaherramien-tas
3	24	28	30	**00019100** 32	36	40	46	**Verdreh-sicherung**	anti-twist protection	Sécurité anti-torsion	Seguro contra giro
4	24	28	30	**00001431** 32	36	40	46	**Schäkel-messer**	shackle flail	Lame de manille	Chuchilla del grillete
5	24	28	30	**00001429** 32	36	40	46	**Schäkel**	shackle	Manille	Grillete
6	24	28	30	**00001428** 32	36	40	46	**Buchse**	bushing	Manchon	Cojinete
7	24	28	30	**00044847** 32	36	40	46	**Schraube mit Mutter**	bolt with nut	Vis avec Écrou	Tornillo con Tuerca
8	2	2	2	**00045455** 2	2	2	**00003977** 2	**Rotor-lagerschale**	rotor holder	Support de Rotor	Soporte del Rotor
9	1	1	1	**00045449** 1	1	1	**00018303** 1	**Verschlussblech**	sealing plate	Tôle de ferme-ture	chapa de cierre
10	2	2	2	**00044678** 2	2	2	**00044679** 2	**Wälzlager**	roller bearing	Palier à rou-lement	Rodamiento
11	2	2	2	**00039955** 2	2	2	**00043828** 2	**Wellendichtring**	shaft seal	Baque á lévre	Retén de eje
12	1	1	1	**00043835** 1	1	1	**00043831** 1	**Wellendichtring**	shaft seal	Baque á lévre	Retén de eje
13	2	2	2	**00043752** 2	2	2	**00043753** 2	**Sicherungsring**	circlip	Bague de sécu-rité	Anillo de segu-ridad
14	1	1	1	**00043739** 1	1	1	**00043744** 1	**Sicherungsring**	circlip	Bague de sécu-rité	Anillo de segu-ridad
15	2	2	2	**00043707** 2	2	2	2	**Schraube**	bolt	Vis	Tornillo
16	8	8	8	**00043651** 8	8	8	**00043720** 8	**Schraube**	bolt	Vis	Tornillo
17	2	2	2	**00043249** 2	2	2	2	**Scheibe**	washer	Disque	Arandela
18	8	8	8	**00043769** 8	8	8	8	**Scheibe**	washer	Disque	Arandela

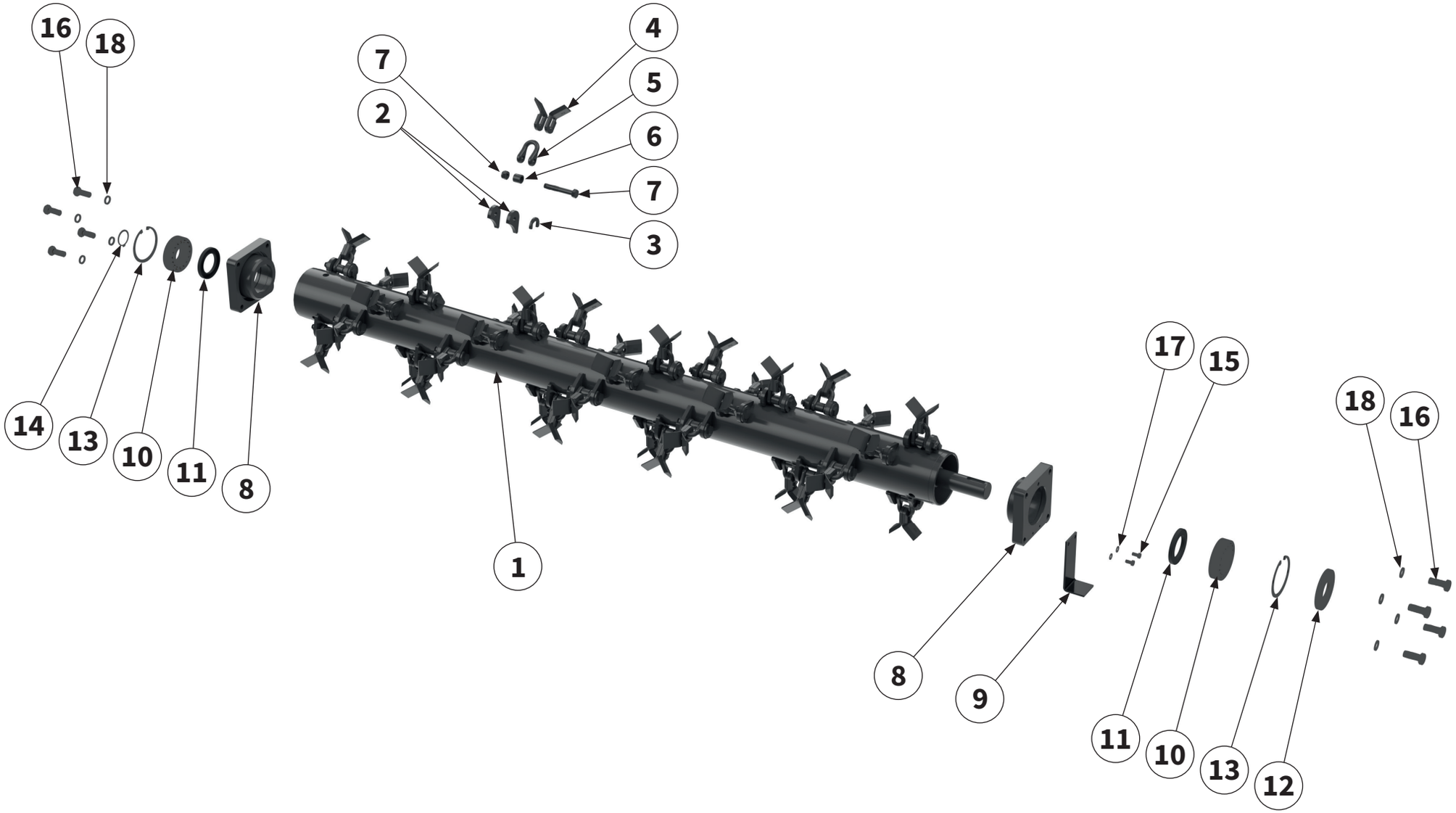

Y-MESSER SCHÄKELROTOR | Y-blade shackle rotor |
Rotor à manilles de type Y | Cuchilla en Y con rotor de grilletes |

Pos.-Nr. No. Numéro Número	**Ersatzteilnummer** | Manufacturer part number | Numéro d´article du fabricant | Número de pieza del fabricante							DE Bezeichnung	EN Designation	FR Désignation	ES Designación
	Anzahl | quantity | quantité | número										
	MU-H 120	MU-H 140	MU-H 150	MU-H 160	MU-H 180	MU-H 200	MU-H 220				
1	-	-	-	-	-	**00051368** 1	-	**Schäkelrotor inkl. Werkzeug**	rotor with tools	Rotor avec outils	Rotor con herram
2	-	-	-	-	-	**00019099** 80	-	**Werkzeug-halter**	tool holders	Porte-outils	Portaherramien-tas
3	-	-	-	-	-	**00019100** 40	-	**Verdreh-sicherung**	anti-twist protection	Sécurité anti-torsion	Seguro contra giro
4	-	-	-	-	-	**00051369** 40	-	**Y-Messer**	Y-blade	Couteau en y action	Cuchilla en Y
5	-	-	-	-	-	**00051370** 40	-	**Schäkel**	shackle	Manille	Grillete
6	-	-	-	-	-	**00001428** 40	-	**Buchse**	bushing	Manchon	Cojinete
7	-	-	-	-	-	**00044847** 40	-	**Schraube mit Mutter**	bolt with nut	Vis avec Écrou	Tornillo con Tuerca
8	-	-	-	-	-	**00045455** 2	-	**Rotor-lagerschale**	rotor holder	Support de Rotor	Soporte del Rotor
9	-	-	-	-	-	**00045449** 1	-	**Verschlussblech**	sealing plate	Tôle de ferme-ture	chapa de cierre
10	-	-	-	-	-	**00044678** 2	-	**Wälzlager**	roller bearing	Palier à rou-lement	Rodamiento
11	-	-	-	-	-	**00039955** 2	-	**Wellendichtring**	shaft seal	Baque á lévre	Retén de eje
12	-	-	-	-	-	**00043835** 1	-	**Wellendichtring**	shaft seal	Baque á lévre	Retén de eje
13	-	-	-	-	-	**00043752** 2	-	**Sicherungsring**	circlip	Bague de sécu-rité	Anillo de segu-ridad
14	-	-	-	-	-	**00043738** 1	-	**Sicherungsring**	circlip	Bague de sécu-rité	Anillo de segu-ridad
15	-	-	-	-	-	**00043707** 2	-	**Schraube**	bolt	Vis	Tornillo
16	-	-	-	-	-	**00043651** 8	-	**Schraube**	bolt	Vis	Tornillo
17	-	-	-	-	-	**00043249** 2	-	**Scheibe**	washer	Disque	Arandela
18	-	-	-	-	-	**00043769** 8	-	**Scheibe**	washer	Disque	Arandela

Y-MESSER SCHÄKELROTOR | Y-blade shackle rotor | Rotor à manilles de type Y | Cuchilla en Y con rotor de grilletes |

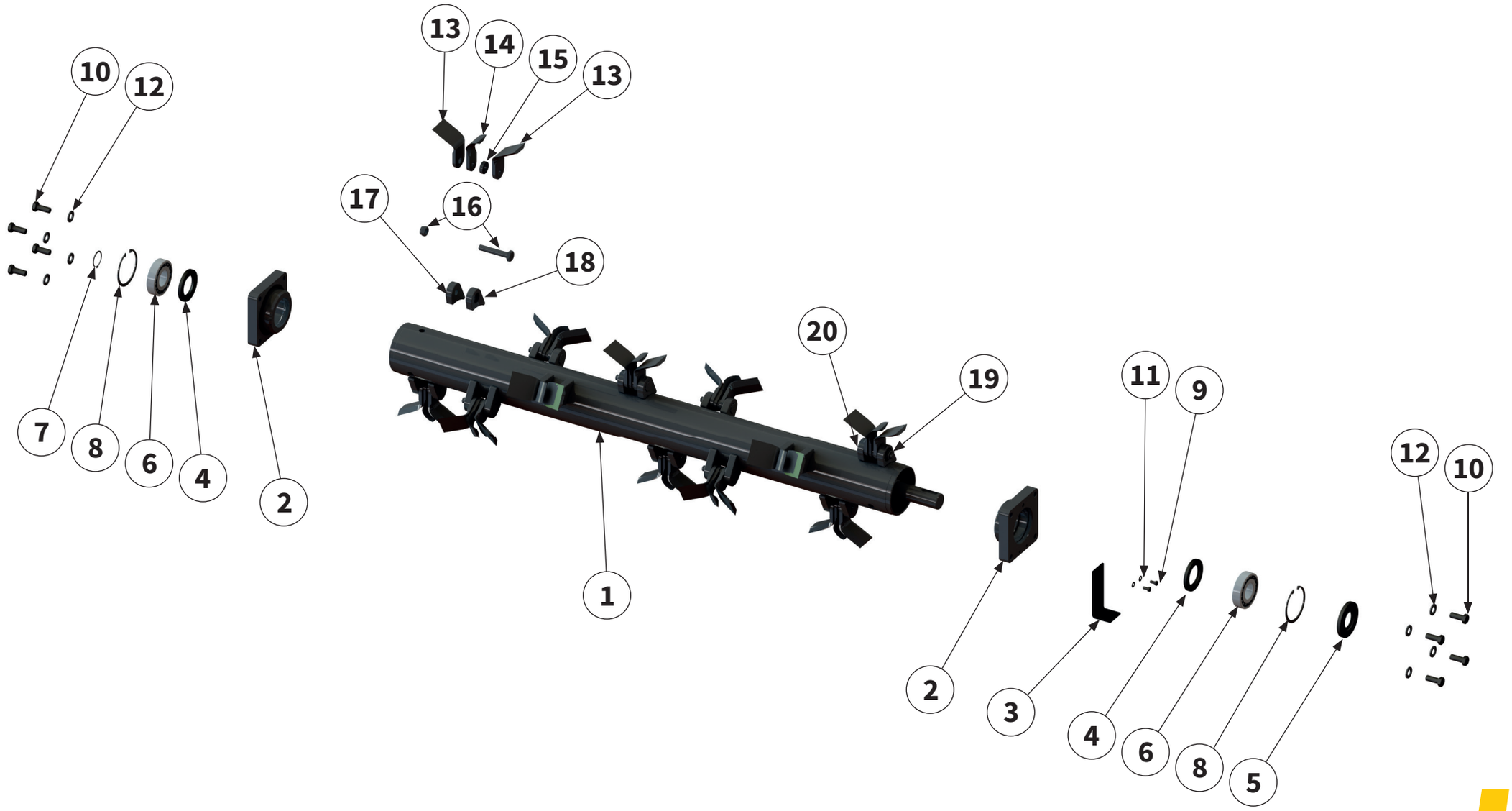

Y-MESSERROTOR | Y-blade rotor |
Y-lame rotor | Rotor con cuchilla en Y |

Pos.-Nr. No. Numéro Número	**Ersatzteilnummer** | Manufacturer part number | Numéro d´article du fabricant | Número de pieza del fabricante **Anzahl** | quantity | quantité | número							DE **Bezeichnung**	EN **Designation**	FR **Désignation**	ES **Designación**
	MU-H 120	MU-H 140	MU-H 150	MU-H 160	MU-H 180	MU-H 200	MU-H 220				
1	**00042264** 1	**00042261** 1	**00042251** 1	**00042249** 1	**00042247** 1	**00042241** 1	**00035399** 1	**Rotor inkl. Werkzeug**	rotor with tools	Rotor avec outils	Rotor con herram
2	**00045455** 2	2	2	2	2	2	**00003977** 2	**Rotorlager-schale**	rotor bearing shell	Rotor coussinet	Cojinete del rotor
3	**00045449** 1	1	1	1	1	1	**00018303** 1	**Verschlussblech**	sealing plate	Tôle de fermeture	chapa de cierre
4	**00039955** 2	2	2	2	2	2	**00043828** 2	**Wellen-dichtring**	shaft seal	Bague à lèvre	Retén de eje
5	**00043835** 1	1	1	1	1	1	**00043831** 1	**Wellen-dichtring**	shaft seal	Bague à lèvre	Retén de eje
6	**00044678** 2	2	2	2	2	2	**00044679** 2	**Wälzlager**	roller bearing	Palier à roulement	Rodamiento
7	**00043739** 1	1	1	1	1	1	**00043744** 1	**Sicherungsring**	circlip	Bague de sécu-rité	Anillo de seguridad
8	**00043752** 2	2	2	2	2	2	**00043753** 2	**Sicherungsring**	circlip	Bague de sécu-rité	Anillo de seguridad
9	**00043707** 2	2	2	2	2	2	2	**Schraube**	bolt	Vis	Tornillo
10	**00043651** 8	8	8	8	8	8	**00043720** 8	**Schraube**	bolt	Vis	Tornillo
11	**00043249** 2	2	2	2	2	2	2	**Scheibe**	washer	Disque	Arandela
12	**00043769** 8	8	8	8	8	8	8	**Scheibe**	washer	Disque	Arandela
13	**00001437** 20	24	24	28	32	32	36	**Y-Messer**	Y-blade	Couteau en Y action	Cuchilla en Y de hojas
14	**00001435** 10	12	12	14	16	16	18	**Y-Messer**	Y-blade	Couteau en Y action	Cuchilla en Y de hojas
15	**00001433** 10	12	12	14	16	16	18	**Buchse**	bushing	Manchon	Cojinete
16	**00018734** 10	12	12	14	16	16	18	**Schraube mit Mutter**	bolt with nut	Vis avec écrou	Tornillo con tuerca

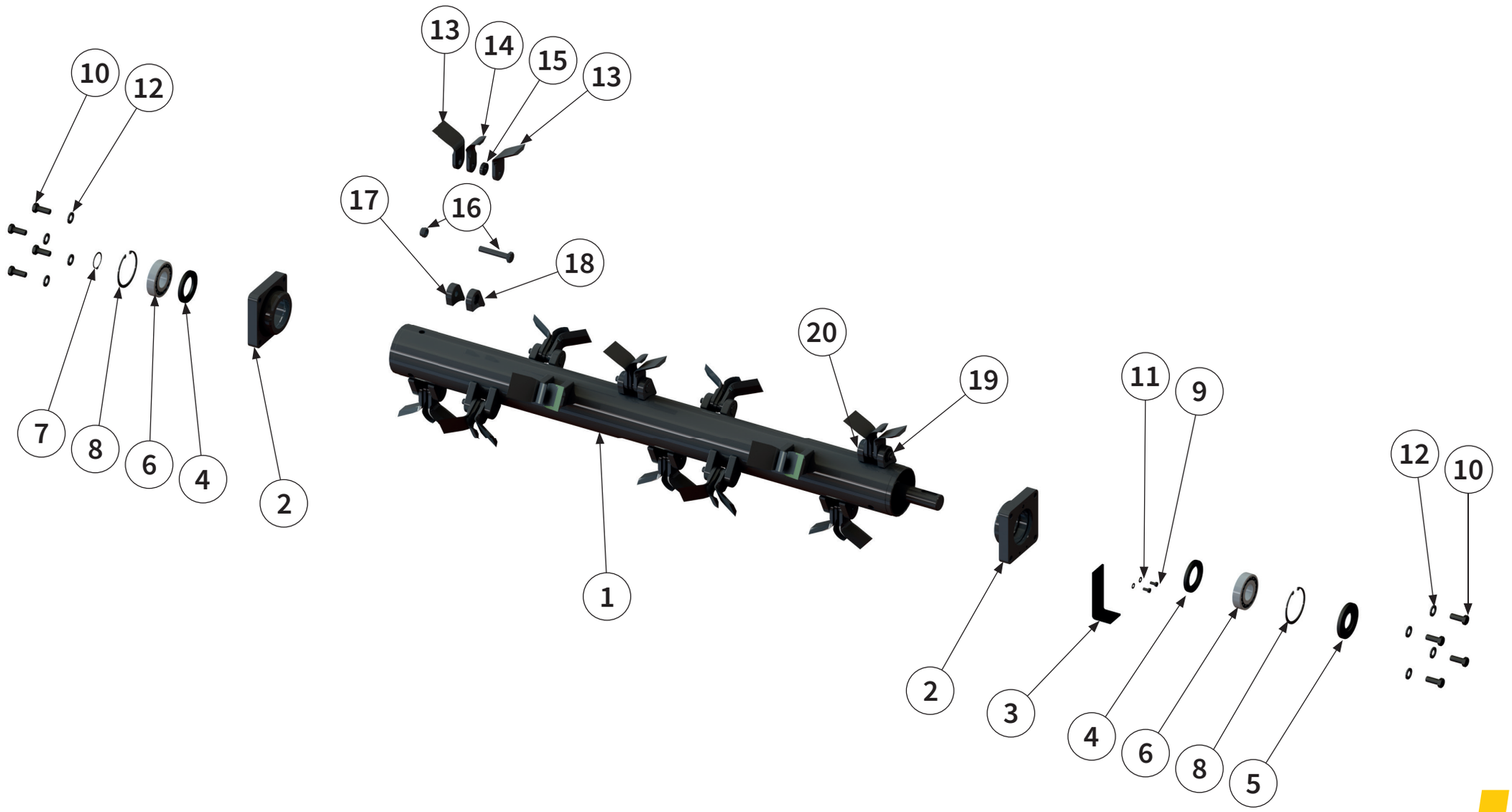

Y-MESSERROTOR | Y-blade rotor |
Y-lame rotor | Rotor con cuchilla en Y |

Pos.-Nr. No. Numéro Número	**Ersatzteilnummer** | Manufacturer part number | Numéro d´article du fabricant | Número de pieza del fabricante							**DE** **Bezeichnung**	**EN** **Designation**	**FR** **Désignation**	**ES** **Designación**
	Anzahl | quantity | quantité | número										
	MU-H 120	MU-H 140	MU-H 150	MU-H 160	MU-H 180	MU-H 200	MU-H 220				
17	**00013633**							**Werkzeug-halter rund rechts**	tool holders round right	Porte-outils rond à droite	Porta herra redondo derecha
	9	11	11	13	15	15	17				
18	**00013632**							**Werkzeug-halter mit Sechskant links**	tool holders with hexagon left	Porte-outils à six pans à gauche	Porta herramien-tas con hexago-nal izquierda
	9	11	11	13	15	15	17				
19	**00019323**							**Werkzeug-halter rund links**	tool holders round left	Porte-outils rond à gauche	Porta herramien-tas redondo izquierda
	1	1	1	1	1	1	1				
20	**00019322**							**Werkzeug-halter mit Sechskant rechts**	tool holders with hexagon right	Porte-outils à six pans à droite	Porta herramien-tas con hexag-onal derecha
	1	1	1	1	1	1	1				

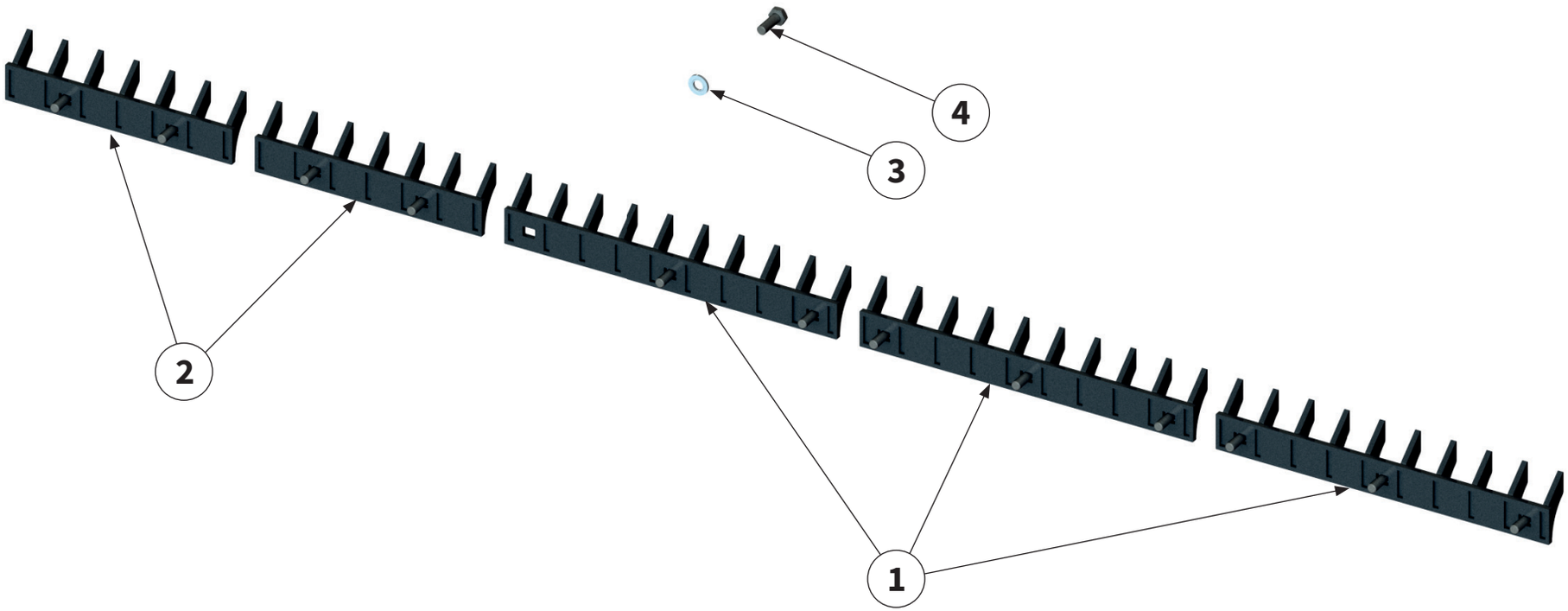

2.KURZHÄCKSELLEISTE | 2.Short chopping bar |
2.Lame hache-paille courte | 2.Listón de corte de paja corto |

Pos.-Nr. No. Numéro Número	**Ersatzteilnummer** | Manufacturer part number | Numéro d´article du fabricant | Número de pieza del fabricante							DE Bezeichnung	EN Designation	FR Désignation	ES Designación
	Anzahl | quantity | quantité | número										
	MU-H 120	MU-H 140	MU-H 150	MU-H 160	MU-H 180	MU-H 200	MU-H 220				
Maschine mit Hammerrotor | Machine with Hammer rotor | Machine avec Rotor à marteaux | Máquina con Rotor de martillo |											
1	2	2	-	**00005518** 3	3	4	4	**Gegen-schneide 400**	short-chopping bar 400	Lame hache-paille courte 400	Listón de corte de paja corto 400
2	1	2	5	**00005516** 1	2	1	2	**Gegen-schneide 300**	short-chopping bar 300	Lame hache-paille courte 300	Listón de corte de paja corto 300
3	8	10	10	**00043602** 11	13	14	16	**Schraube**	bolt	Vis	Tornillo
4	8	10	10	**00043766** 11	13	14	16	**Scheibe**	washer	Disque	Arandela
Maschine mit Schäkelrotor | Machine with Shackle rotor | Machine avec Rotor à manilles | Máquina con Rotor de grilletes |											
1	2	2	-	**00005474** 3	3	4	4	**Gegen-schneide 400**	short-chopping bar 400	Lame hache-paille courte 400	Listón de corte de paja corto 400
2	1	2	5	**00005472** 1	2	1	2	**Gegen-schneide 300**	short-chopping bar 300	Lame hache-paille courte 300	Listón de corte de paja corto 300
3	8	10	10	**00043602** 11	13	14	16	**Schraube**	bolt	Vis	Tornillo
4	8	10	10	**00043766** 11	13	14	16	**Scheibe**	washer	Disque	Arandela

2.KURZHÄCKSELLEISTE | 2.Short chopping bar | 2.Lame hache-paille courte | 2.Listón de corte de paja corto |

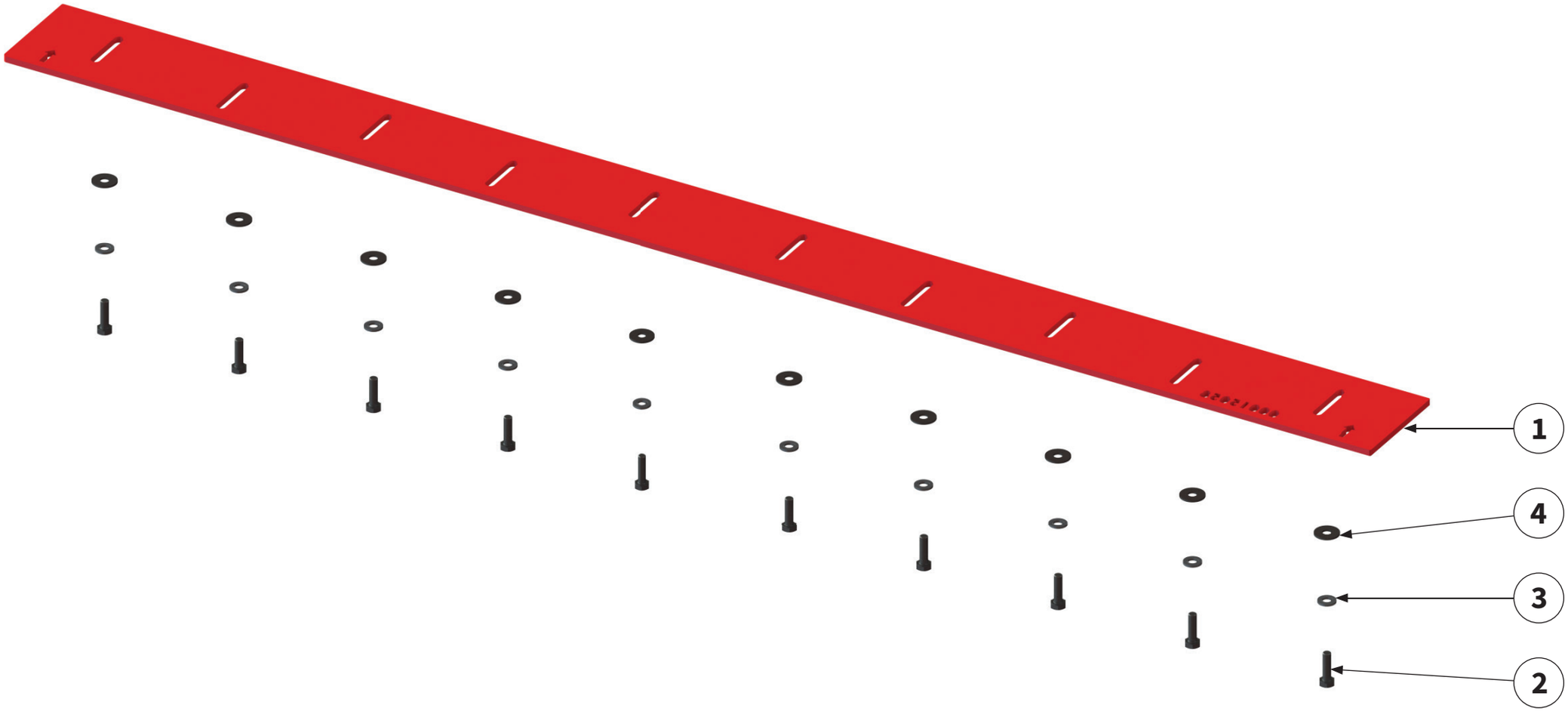

SCHNEIDSCHIENE | Cutting bar |
Contre-lame réglable | Carril de corte |

Pos.-Nr. No. Numéro Número	**Ersatzteilnummer** | Manufacturer part number | Numéro d´article du fabricant | Número de pieza del fabricante							**DE** **Bezeichnung**	**EN** **Designation**	**FR** **Désignation**	**ES** **Designación**
	Anzahl | quantity | quantité | número										
	MU-H 120	MU-H 140	MU-H 150	MU-H 160	MU-H 180	MU-H 200	MU-H 220				
1	**00015070** 1	**00015067** 1	**00015064** 1	**00015061** 1	**00015058** 1	**00015055** 1	**00015052** 1	**Schneidblech**	cutting bar	Contre-lame réglable	Carril de corte
2	8	8	10	**00043603** 10	10	12	12	**Schraube**	bolt	Vis	Tornillo
3	8	8	10	**00043281** 10	10	12	12	**Scheibe**	washer	Disque	Arandela
4	8	8	10	**00043766** 10	10	12	12	**Scheibe**	washer	Disque	Arandela

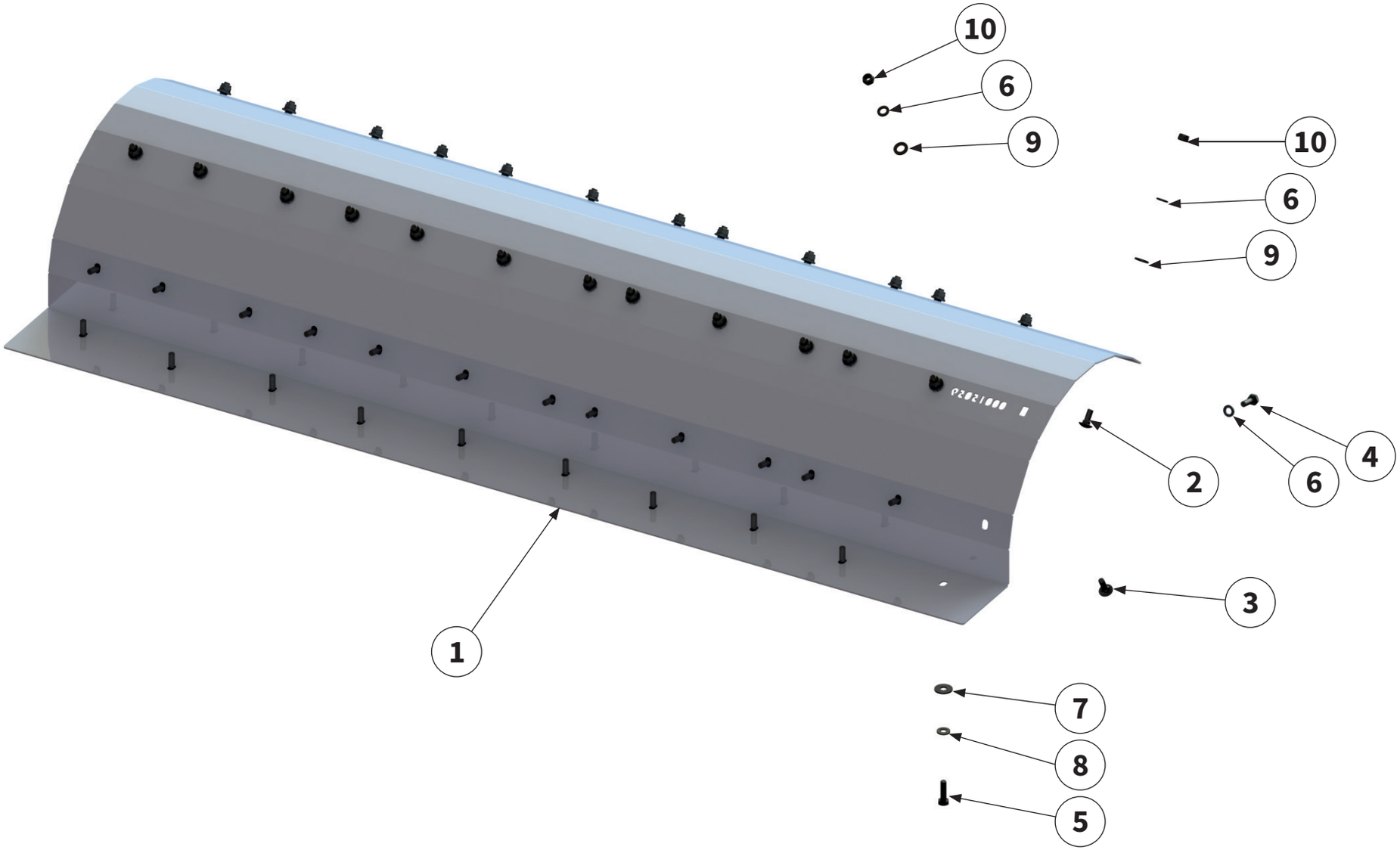

VERSCHLEISSEINLAGE | Wear insert | Blindage | Junta de desgaste |

Pos.-Nr. No. Numéro Número	**Ersatzteilnummer** | Manufacturer part number | Numéro d´article du fabricant | Número de pieza del fabricante							**DE** **Bezeichnung**	**EN** **Designation**	**FR** **Désignation**	**ES** **designación**
	Anzahl | quantity | quantité | número										
	MU-H 120	MU-H 140	MU-H 150	MU-H 160	MU-H 180	MU-H 200	MU-H 220				
1	**00015071** 1	**00015068** 1	**00015065** 1	**00015062** 1	**00015059** 1	**00015056** 1	**00015053** 1	**Verschleiß-einlage**	wear insert	Blindage	Junta de desgaste
2	8	10	10	**00000903** 11	13	14	16	**Schraube**	bolt	Vis	Tornillo
3	8	10	10	**00000904** 11	13	14	16	**Schraube**	bolt	Vis	Tornillo
4	8	10	10	**00043602** 11	13	14	16	**Schraube**	bolt	Vis	Tornillo
5	8	8	10	**00043603** 10	10	12	12	**Schraube**	bolt	Vis	Tornillo
6	24	30	30	**00043232** 33	39	42	48	**Scheibe**	washer	Disque	Arandela
7	8	8	10	**00043281** 10	10	12	12	**Scheibe**	washer	Disque	Arandela
8	8	8	10	**00043766** 10	10	12	12	**Scheibe**	washer	Disque	Arandela
9	16	20	20	**00043233** 22	26	28	32	**Scheibe**	washer	Disque	Arandela
10	16	20	20	**00043177** 22	26	28	32	**Mutter**	nut	Écrou	Tuerca

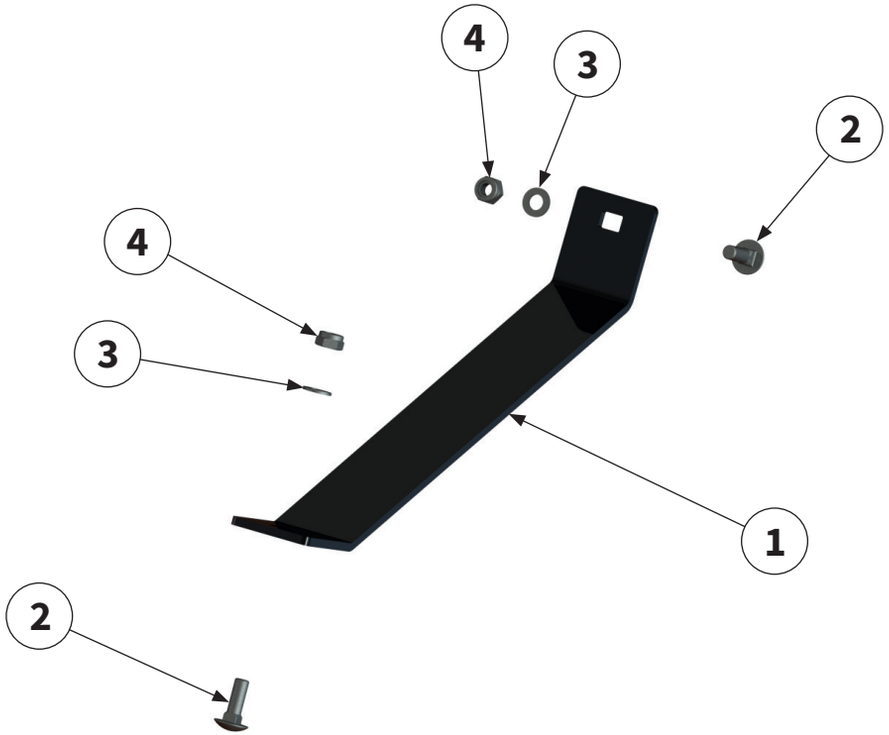

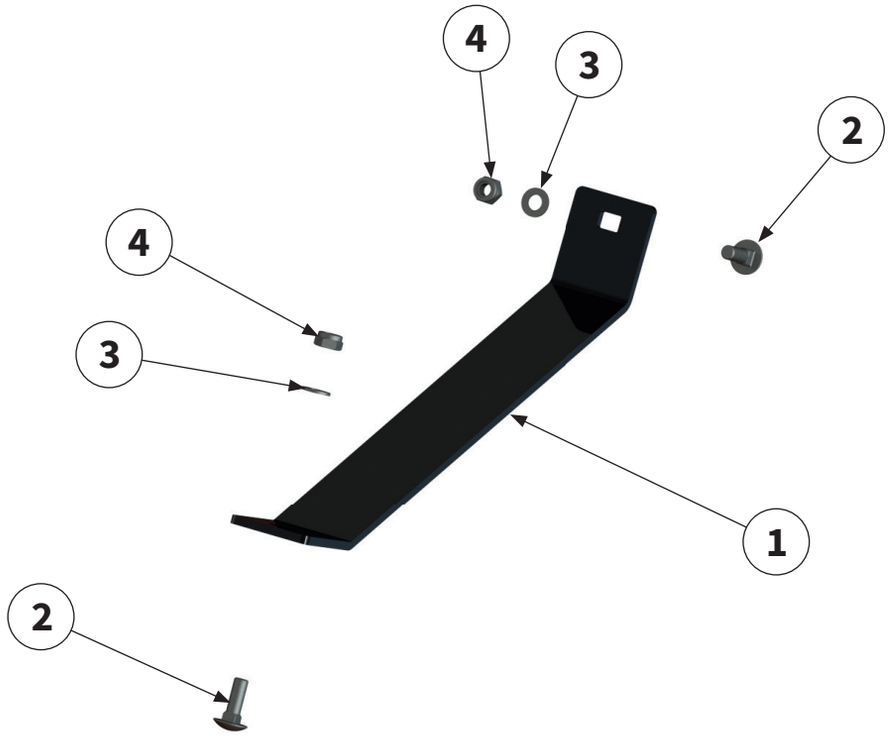

VERSCHLEISSKUFEN | Wear runner |
Patin d‘ usure | Cuchilla de desgaste |

Pos.-Nr. No. Numéro Número	**Ersatzteilnummer** | Manufacturer part number | Numéro d´article du fabricant | Número de pieza del fabricante							**DE** **Bezeichnung**	**EN** **Designation**	**FR** **Désignation**	**ES** **Designación**
	Anzahl | quantity | quantité | número										
	MU-H 120	MU-H 140	MU-H 150	MU-H 160	MU-H 180	MU-H 200	MU-H 220				
1				**00006902**				**Verschleißkufe**	wear runner	Patin d'usure	Cuchilla de desgaste
	2	2	2	2	2	2	2				
2				**00000904**				**Schraube**	bolt	Vis	Tornillo
	4	4	4	4	4	4	4				
3				**00043232**				**Scheibe**	washer	Disque	Arandela
	4	4	4	4	4	4	4				
4				**00043177**				**Mutter**	nut	Écrou	Tuerca
	4	4	4	4	4	4	4				

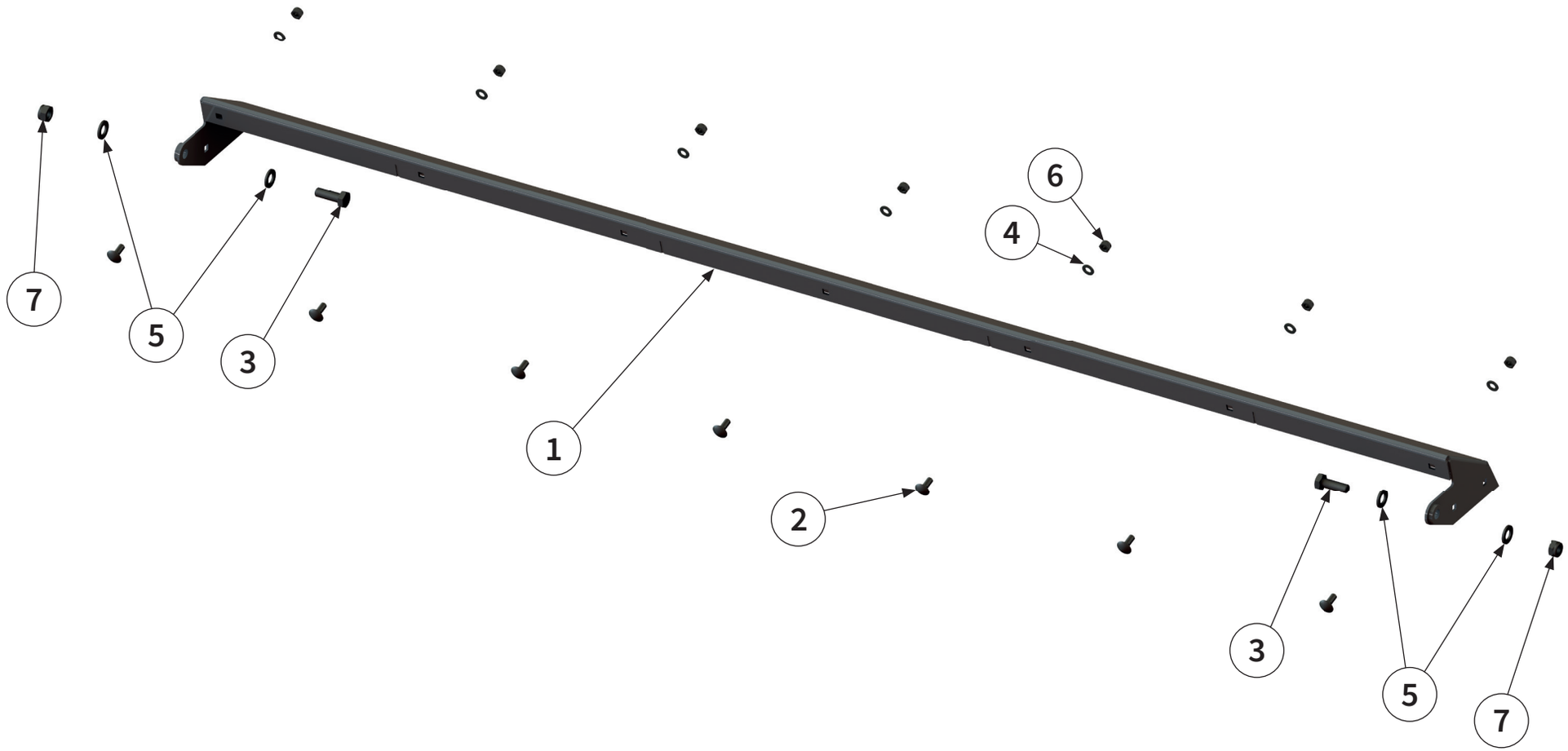

STAUBSCHUTZABDECKUNG | Dust cover |
Housse de protection | Guardapolvo |

Pos.-Nr. No. Numéro Número	**Ersatzteilnummer** | Manufacturer part number | Numéro d´article du fabricant | Número de pieza del fabricante							**DE** **Bezeichnung**	**EN** **Designation**	**FR** **Désignation**	**ES** **Designación**
	Anzahl | quantity | quantité | número										
	MU-H 120	MU-H 140	MU-H 150	MU-H 160	MU-H 180	MU-H 200	MU-H 220				
1	-	-	**00018779** 1	**00019468** 1	**00018788** 1	**00017583** 1	**00018098** 1	**Staubschutz-abdeckung**	dust cover	Housse de pro-tection	Guardapolvo
2	-	-	7	7	**00043354** 7	8	9	**Schraube**	bolt	Vis	Tornillo
3	-	-	2	2	**00043621** 2	2	2	**Schraube**	bolt	Vis	Tornillo
4	-	-	7	7	**00043249** 7	8	9	**Scheibe**	washer	Disque	Arandela
5	-	-	4	4	**00043233** 4	4	4	**Scheibe**	washer	Disque	Arandela
6	-	-	7	7	**00043191** 7	8	9	**Mutter**	nut	Écrou	Tuerca
7	-	-	2	2	**00043178** 2	2	2	**Mutter**	nut	Écrou	Tuerca

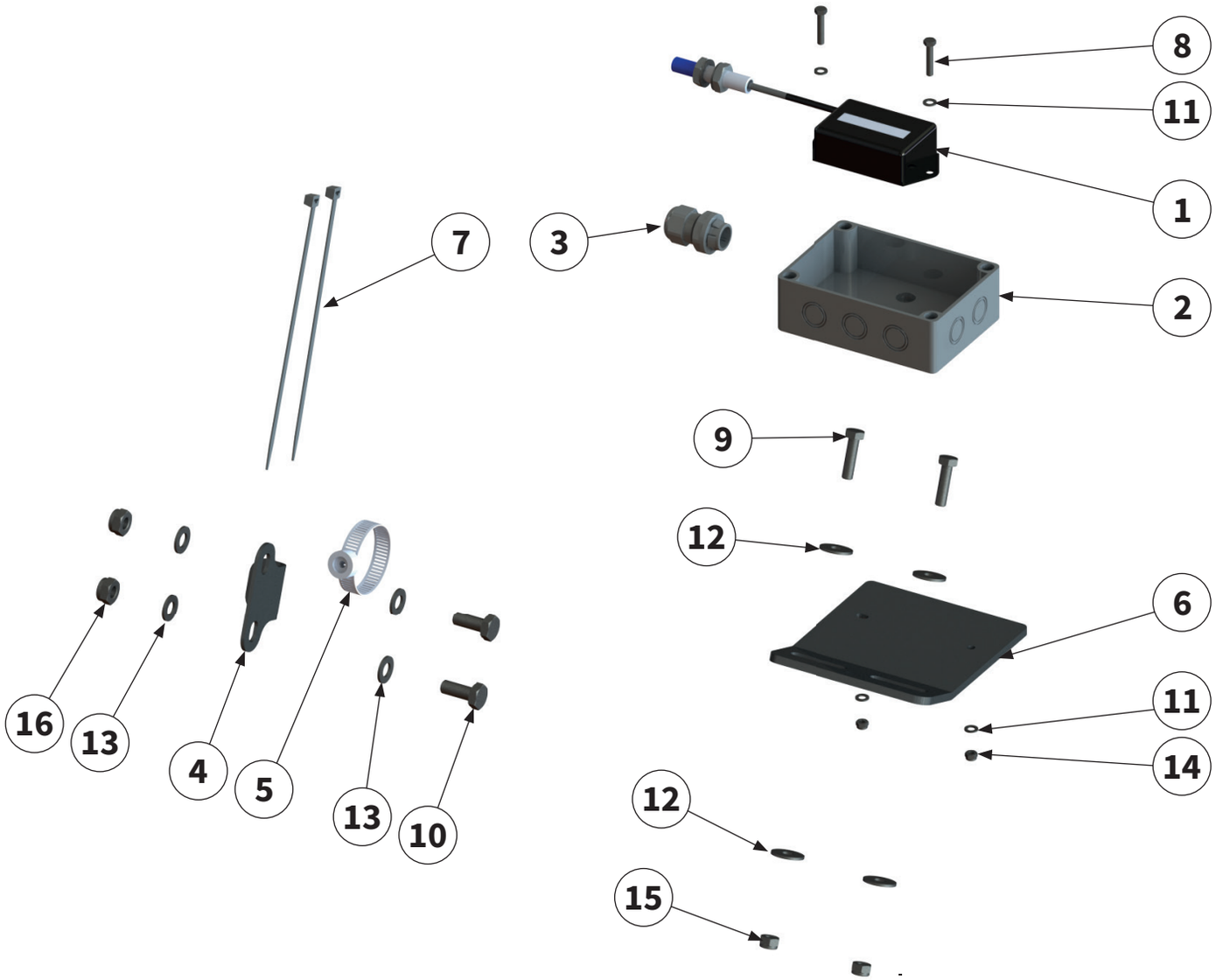

BETRIEBSSTUNDENZÄHLER | Operating hours counter | Compteur horaire | Contador de horas de servicio |

Pos.-Nr. No. Numéro Número	**Ersatzteilnummer** | Manufacturer part number | Numéro d´article du fabricant | Número de pieza del fabricante **Anzahl** | quantity | quantité | número							DE **Bezeichnung**	EN **Designation**	FR **Désignation**	ES **Designación**
	MU-H 120	MU-H 140	MU-H 150	MU-H 160	MU-H 180	MU-H 200	MU-H 220				
1	1	1	1	**00015048** 1	1	1	1	**Betriebsstun-denzähler**	Operating hours counter	Compteur horaire	Contador de horas de servicio
2	1	1	1	**00010187** 1	1	1	1	**Verteiler-kasten**	distribution box	Boîte de distribution	Caja de distribución
3	1	1	1	**00008094** 1	1	1	1	**Einrastver-schraubung**	srew connection	Connexion à vis	Conexión por tornillo
4	1	1	1	**00015050** 1	1	1	1	**Sensor-halterung**	holder	Support	Soporte
5	1	1	1	**00017319** 1	1	1	1	**Drehzahl-gebermagnet**	engine speed sensor magnet	Régulateur de vitesse Aimant	Transmisor del número de revo-luciones Imán
6	1	1	1	**00015049** 1	1	1	1	**Halter**	holder	Support	Soporte
7				**00044494** VPE=100(2)				**Kabelbinder**	cable tie	Attache-câbles	Agavillador de cables
8	2	2	2	**00043687** 2	2	2	2	**Schraube**	bolt	Vis	Tornillo
9	2	2	2	**00043710** 2	2	2	2	**Schraube**	bolt	Vis	Tornillo
10	2	2	2	**00043601** 2	2	2	2	**Schraube**	bolt	Vis	Tornillo
11	4	4	4	**00043247** 4	4	4	4	**Scheibe**	washer	Disque	Arandela
12	4	4	4	**00043286** 4	4	4	4	**Scheibe**	washer	Disque	Arandela
13	4	4	4	**00043232** 4	4	4	4	**Scheibe**	washer	Disque	Arandela
14	2	2	2	**00043189** 2	2	2	2	**Mutter**	nut	Écrou	Tuerca
15	2	2	2	**00043191** 2	2	2	2	**Mutter**	nut	Écrou	Tuerca
16	2	2	2	**00043177** 2	2	2	2	**Mutter**	nut	Écrou	Tuerca

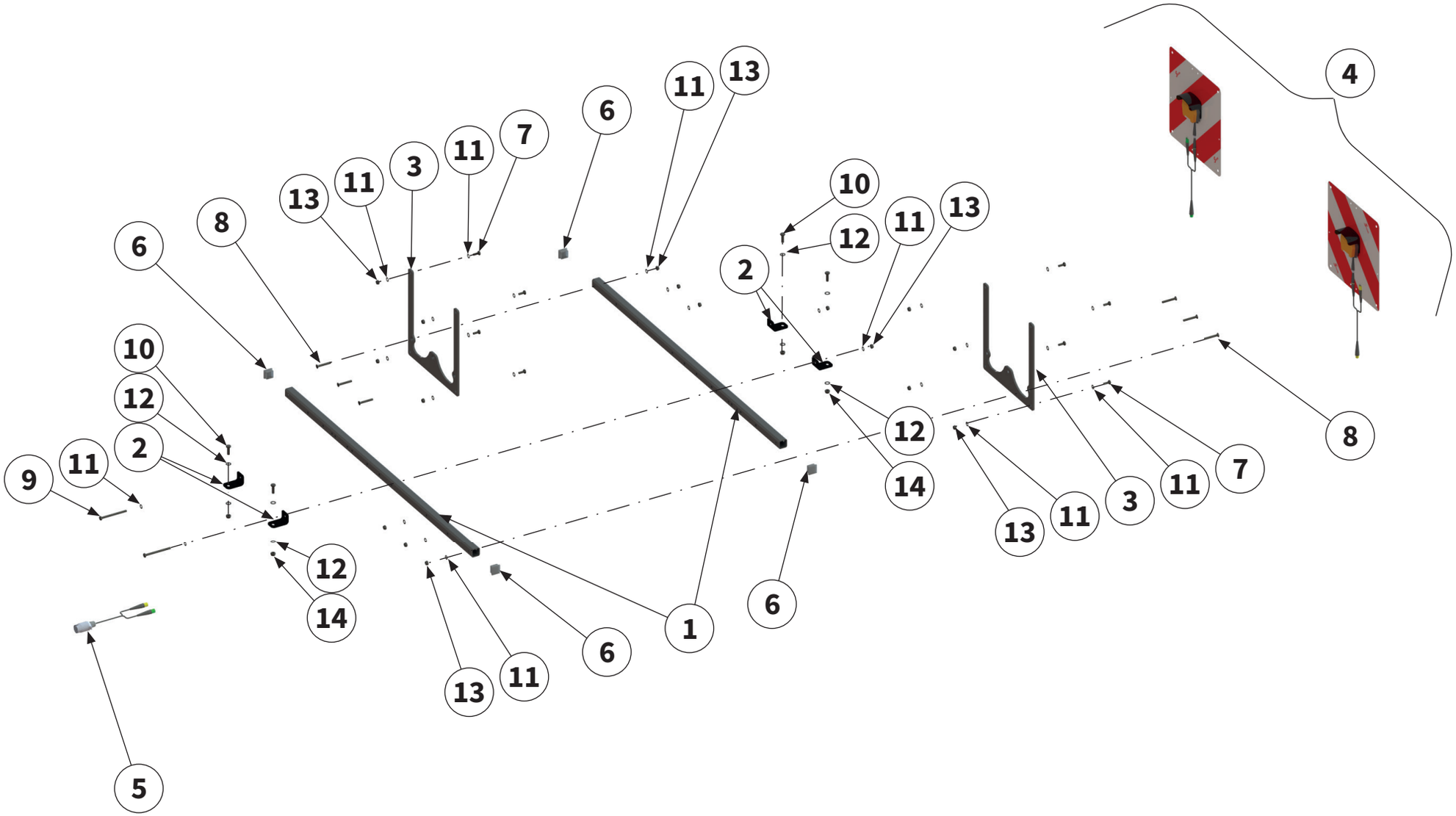

BELEUCHTUNGSTRÄGER | Lighting equipment | Support d´éclairage | Soporte de alumbrado |

Pos.-Nr. No. Numéro Número	**Ersatzteilnummer** | Manufacturer part number | Numéro d´article du fabricant | Número de pieza del fabricante							DE Bezeichnung	EN Designation	FR Désignation	ES designación
	Anzahl | quantity | quantité | número										
	MU-H 120	MU-H 140	MU-H 150	MU-H 160	MU-H 180	MU-H 200	MU-H 220				
1	-	**00014965**						**Rechteckrohr**	rectangular pipe	Racleur	Tubo de sección rectangular
		2	2	2	2	2	2				
2	-	**00018337**						**Halter**	holder	Support	Soporte
		4	4	4	4	4	4				
3	-	**00014968**						**Warntafel-halter**	warning sign holder	Support de panneau de signalisation	Soporte del panel de aviso
		2	2	2	2	2	2				
4	-	**00035265**						**Warntafel mit Beleuchtungs-einrichtung**	warning sign with lighting equipment	Panneau de signalisation avec système d'éclairage	Panel de aviso con dispositivo de iluminación
		1	1	1	1	1	1				
5	-	**00035257**						**Kabelbaum**	wiring harness	Faisceau de câblage	Arnés de cableado
		1	1	1	1	1	1				
6	-	**00001244**						**Verschluss-stopfen**	sealing plug	Bouchon de fermeture	Tapón de cierre
		4	4	4	4	4	4				
7	-	**00043601**						**Schraube**	bolt	Vis	Tornillo
		8	8	8	8	8	8				
8	-	**00043376**						**Schraube**	bolt	Vis	Tornillo
		6	6	6	6	6	6				
9	-	**00043472**						**Schraube**	bolt	Vis	Tornillo
		2	2	2	2	2	2				
10	-	**00043621**						**Schraube**	bolt	Vis	Tornillo
		4	4	4	4	4	4				
11	-	**00043232**						**Scheibe**	washer	Disque	Arandela
		24	24	24	24	24	24				
12	-	**00043233**						**Scheibe**	washer	Disque	Arandela
		8	8	8	8	8	8				
13	-	**00043177**						**Mutter**	nut	Écrou	Tuerca
		16	16	16	16	16	16				
14	-	**00043178**						**Mutter**	nut	Écrou	Tuerca
		4	4	4	4	4	4				

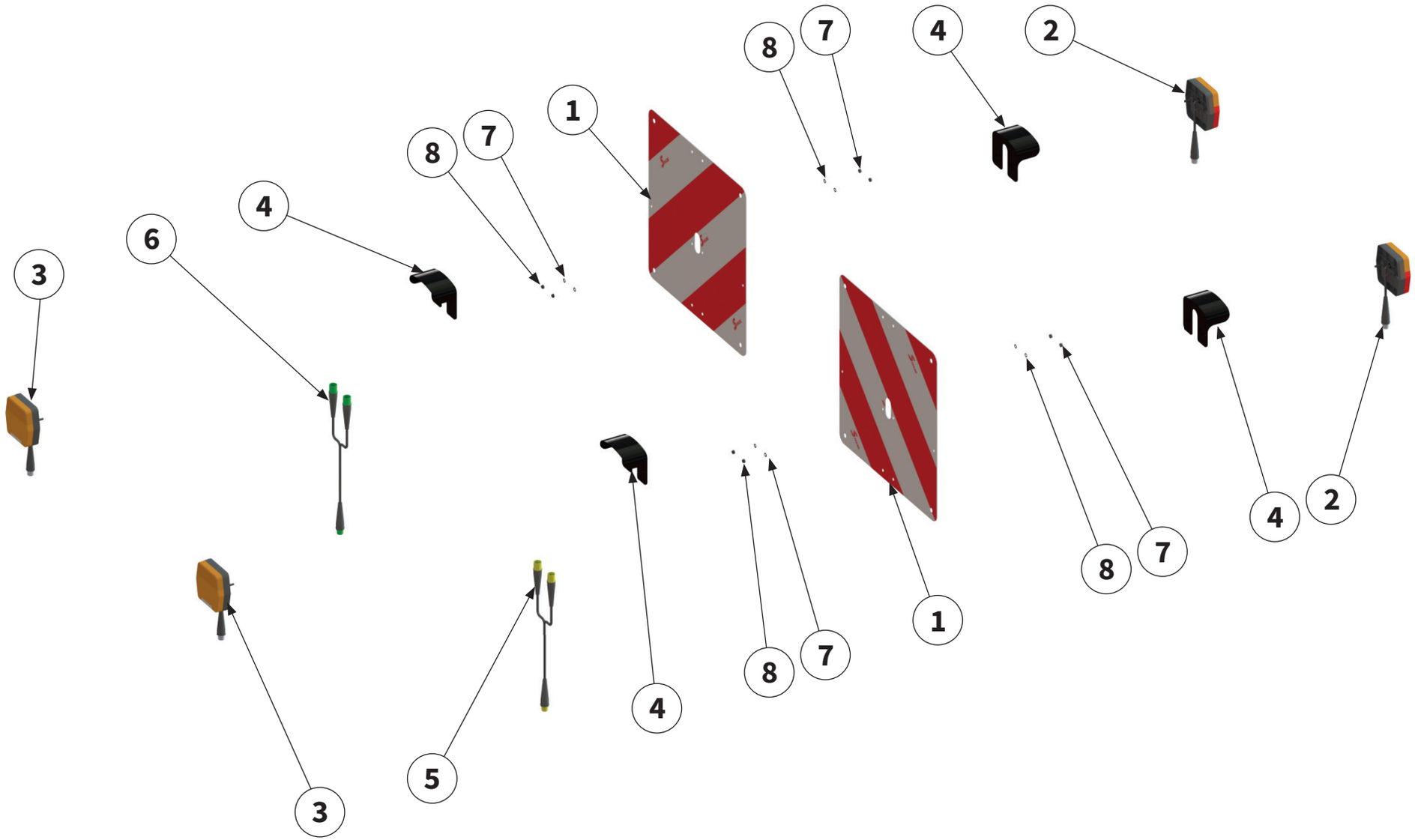

WARNTAFEL MIT BELEUCHTUNGSEINRICHTUNG | Warning sign with lighting equipment | Panneau de signalisation avec système d´éclairage | Panel de aviso con dispositivo de iluminación |

Pos.-Nr. No. numéro número	**Ersatzteilnummer** | Manufacturer part number | Numéro d´article du fabricant | Número de pieza del fabricante							**DE** **Bezeichnung**	**EN** **designation**	**FR** **désignation**	**ES** **designación**
	Anzahl | quantity | quantité | número										
	MU-H 120	MU-H 140	MU-H 150	MU-H 160	MU-H 180	MU-H 200	MU-H 220				
1	-	**40012689**						**Warntafel**	warning sign	Panneau de signalisation	Panel de aviso
		2	2	2	2	2	2				
2	-	**90158070**						**LED Blinkerleuchte**	LED Direction indicator	LED- luminaire fclignotant	LED-lámpara intermitente
		2	2	2	2	2	2				
3	-	**90315801**						**LED Positions-leuchte**	LED position light	LED position clignotant	LED Pilotos delanteros de posición
		2	2	2	2	2	2				
4	-	**00035255**						**Kabelbaum gelb**	wiring harness yellow	Faisceau de câblage jaune	Arnés de cableado amarillo
		1	1	1	1	1	1				
5	-	**00035256**						**Kabelbaum grün**	wiring harness green	Faisceau de câblage vert	Arnés de cableado verde
		1	1	1	1	1	1				
6	-	**00034127**						**Schutz-abdeckung**	protection cover	Recouvrement de protection	Cubierta protectora
		4	4	4	4	4	4				
7	**-**	**00043233**						**Scheibe**	washer	Disque	Arandela
		8	8	8	8	8	8				
8	**-**	**00043177**						**Mutter**	nut	Écrou	Tuerca
		16	16	16	16	16	16				

WARNTAFEL MIT BELEUCHTUNGSEINRICHTUNG | Warning sign with lighting equipment | Panneau de signalisation avec système d´éclairage | Panel de aviso con dispositivo de iluminación |

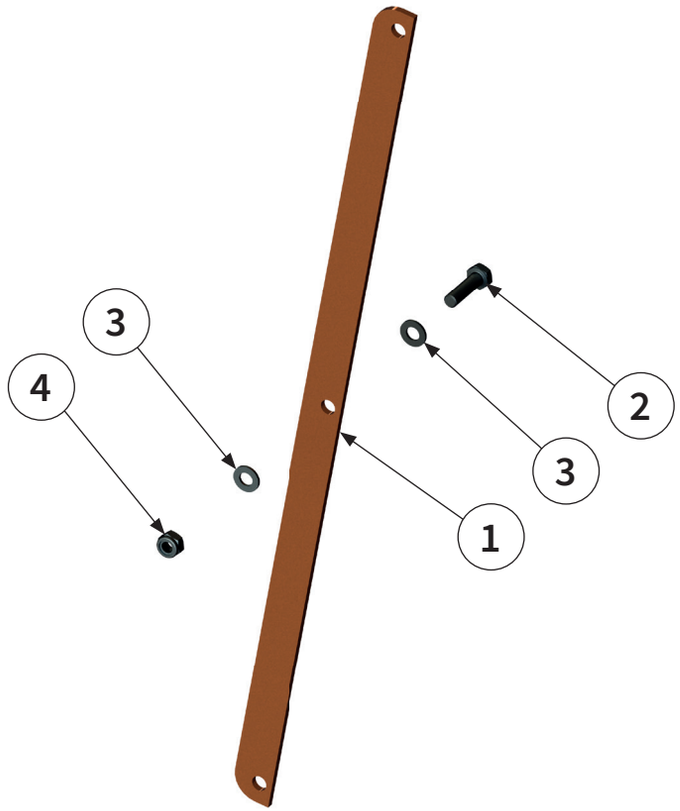

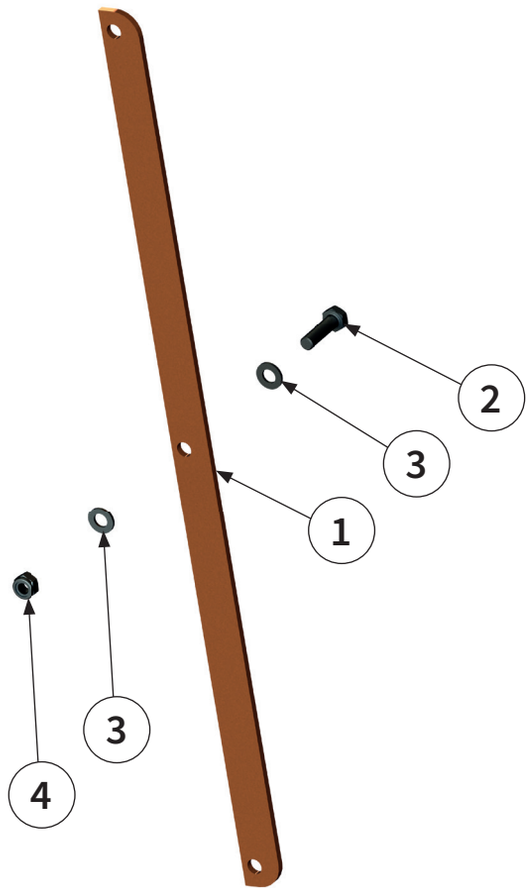

VERSTÄRKUNG SCHUTZABDECKUNG | Reinforcement protective cover | Renforcement Recouvrement de protection | Refuerzo Cubierta protectora |

Pos.-Nr. No. Numéro Número	**Ersatzteilnummer** | Manufacturer part number | Numéro d´article du fabricant | Número de pieza del fabricante							**DE** **Bezeichnung**	**EN** **Designation**	**FR** **Désignation**	**ES** **Designación**
	Anzahl | quantity | quantité | número										
	MU-H 120	MU-H 140	MU-H 150	MU-H 160	MU-H 180	MU-H 200	MU-H 220				
1				**00050685**				**Blech**	sheet metal	Tôle	Chapa
	2	2	2	2	2	2	2				
2				**00043710**				**Schraube**	bolt	Vis	Tornillo
	2	2	2	2	2	2	2				
3				**00043249**				**Scheibe**	washer	Disque	Arandela
	4	4	4	4	4	4	4				
4				**00043191**				**Mutter**	nut	Écrou	Tuerca
	2	2	2	2	2	2	2				

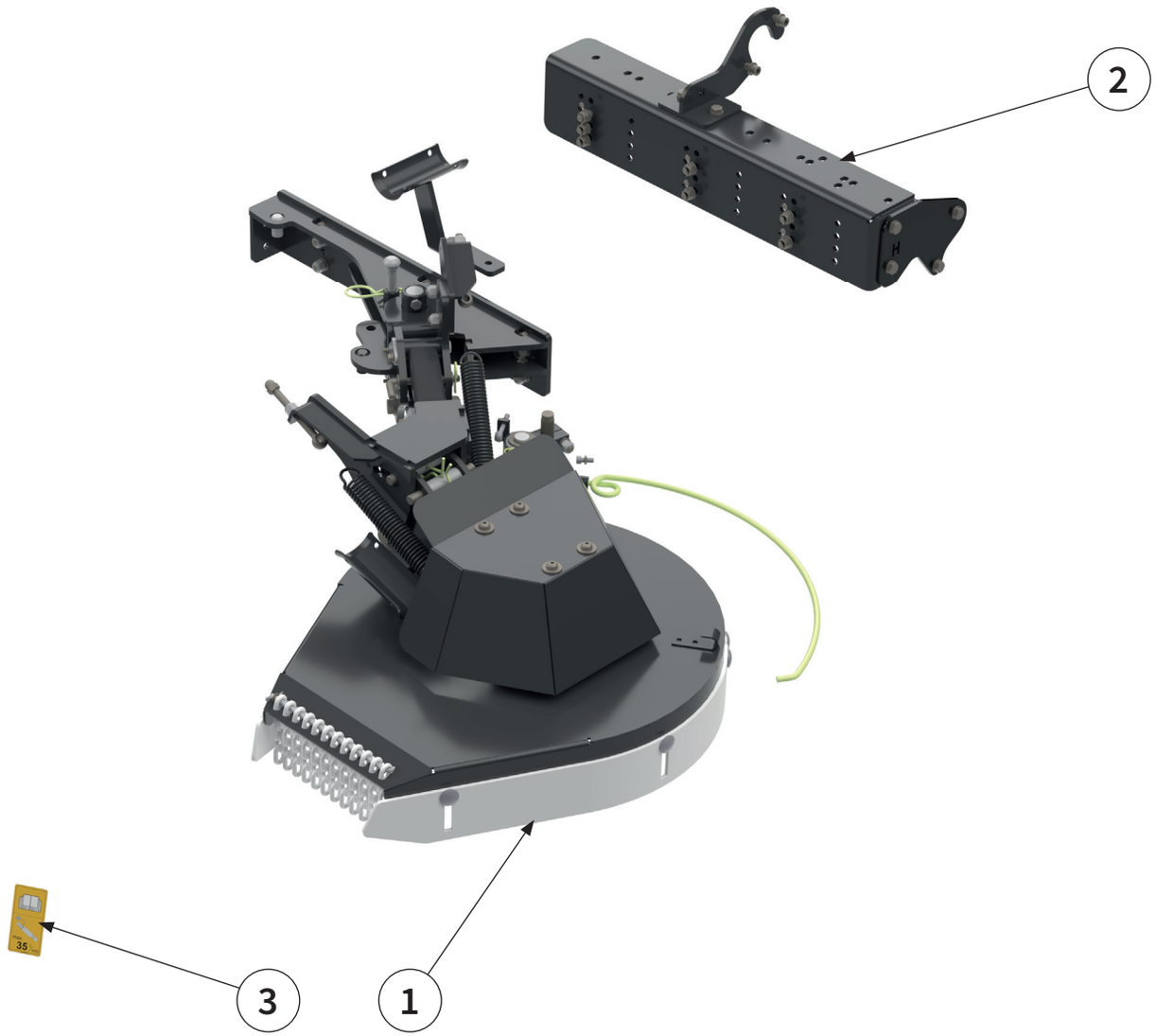

MÄHSCHEIBE MIT TASTER | Mowing disc with sensor | Disque de coupe avec capteur | Disco de corte con sensor |

Pos.-Nr. No. Numéro Número	**Ersatzteilnummer** | Manufacturer part number | Numéro d´article du fabricant | Número de pieza del fabricante							**DE** **Bezeichnung**	**EN** **Designation**	**FR** **Désignation**	**ES** **Designación**
	Anzahl | quantity | quantité | número										
	MU-H 120	MU-H 140	MU-H 150	MU-H 160	MU-H 180	MU-H 200	MU-H 220				
1	**00053289**							**Mähscheibe mit Taster**	Mowing disc with sensor	Disque de coupe avec capteur	Disco de corte con sensor
	1	1	1	1	1	1	1				
2	**00052960**							**Halter**	holder	Support	Soporte
	1	1	1	1	1	1	1				
3	**00043908**							**Aufkleber**	label	Autocollant	Pegatina
	1	1	1	1	1	1	1				

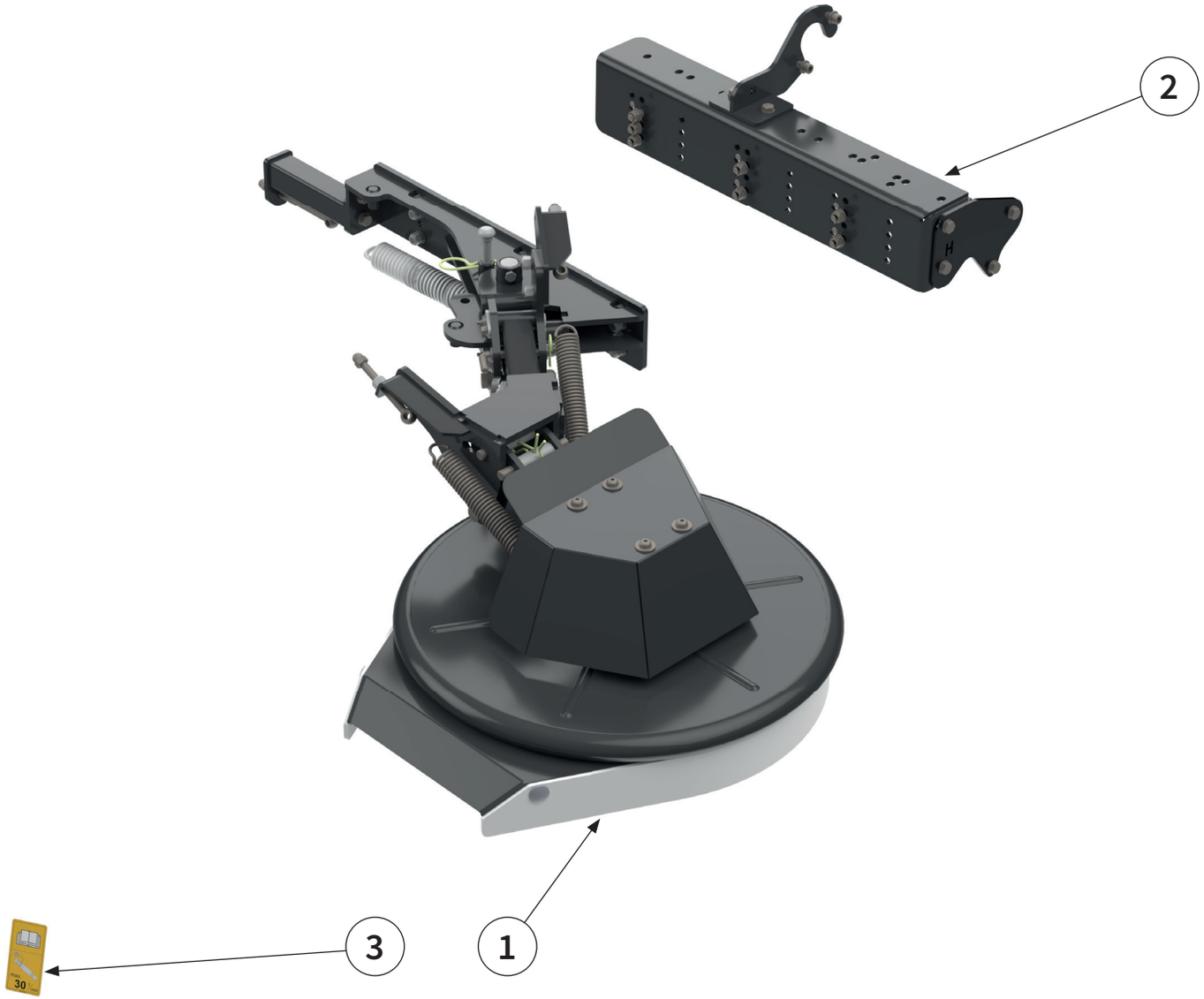

MÄHSCHEIBE MIT FEDERZUG | Mowing disc with spring tension | Disque de coupe à ressort | Disco de corte con resorte |

Pos.-Nr. No. Numéro Número	**Ersatzteilnummer** | Manufacturer part number | Numéro d´article du fabricant | Número de pieza del fabricante							**DE** **Bezeichnung**	**EN** **Designation**	**FR** **Désignation**	**ES** **Designación**
	Anzahl | quantity | quantité | número										
	MU-H 120	MU-H 140	MU-H 150	MU-H 160	MU-H 180	MU-H 200	MU-H 220				
1	**00053288**							**Mähscheibe mit Federzug**	Mowing disc with spring tension	Disque de coupe à ressort	Disco de corte con resorte
	1	1	1	1	1	1	1				
2	**00052960**							**Halter**	holder	Support	Soporte
	1	1	1	1	1	1	1				
3	**00043906**							**Aufkleber**	label	Autocollant	Pegatina
	1	1	1	1	1	1	1				

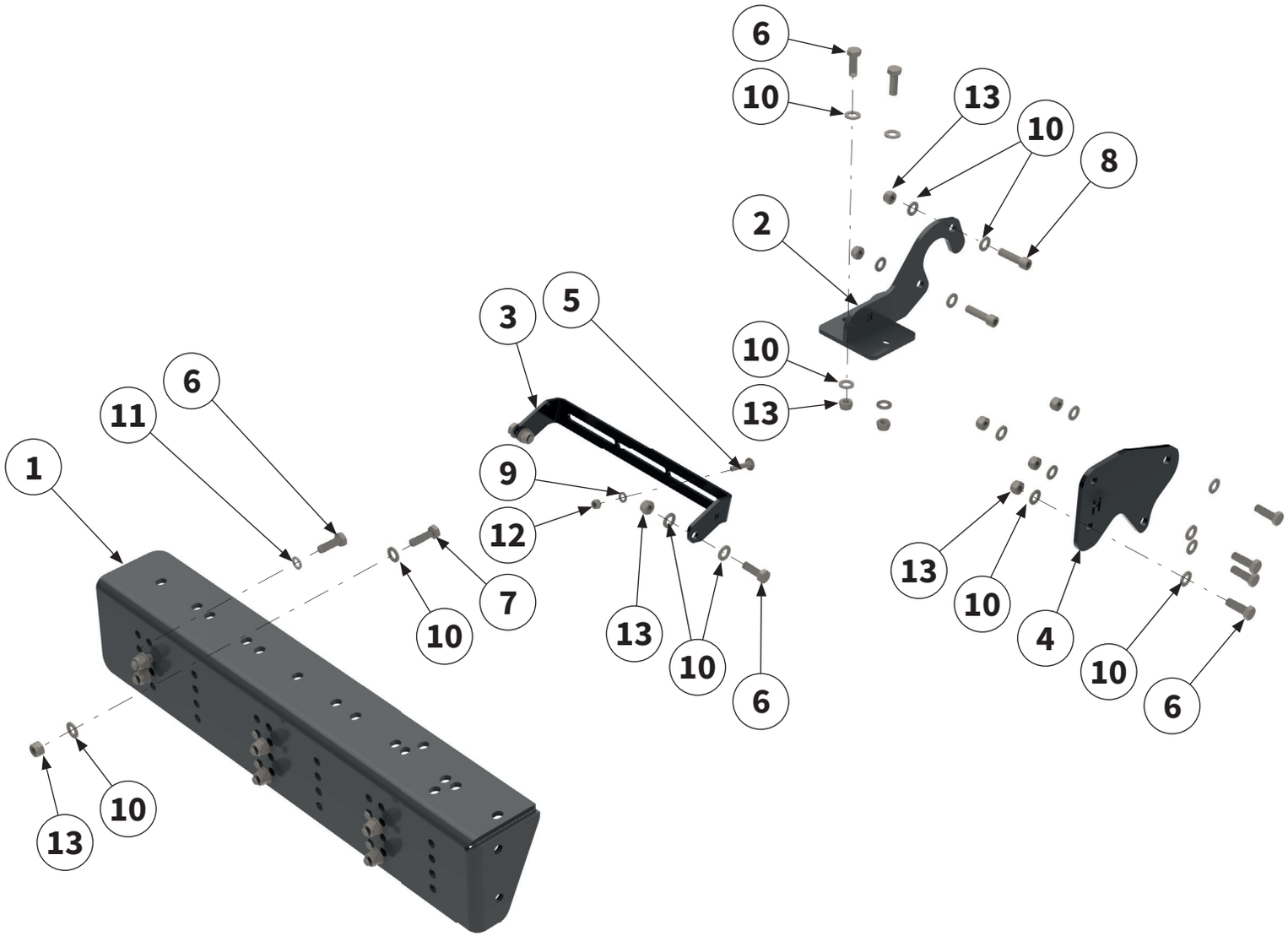

HALTER MÄHSCHEIBE | Holder Mowing disc |
Support Disque de coupe | Soporte Disco de corte |

Pos.-Nr. No. Numéro Número	**Ersatzteilnummer** | Manufacturer part number | Numéro d´article du fabricant | Número de pieza del fabricante							**DE** **Bezeichnung**	**EN** **Designation**	**FR** **Désignation**	**ES** **designación**
	Anzahl | quantity | quantité | número										
	MU-H 120	MU-H 140	MU-H 150	MU-H 160	MU-H 180	MU-H 200	MU-H 220				
1				**00051903**				**Halter**	holder	Support	Soporte
	1	1	1	1	1	1	1				
2				**00052941**				**Halter**	holder	Support	Soporte
	1	1	1	1	1	1	1				
3				**00052942**				**Stütze**	support	Support	Apoyo
	1	1	1	1	1	1	1				
4				**00052932**				**Flansch**	flange	Bride	Brida
	1	1	1	1	1	1	1				
5				**00043359**				**Schraube**	bolt	Vis	Tornillo
	1	1	1	1	1	1	1				
6				**00043621**				**Schraube**	bolt	Vis	Tornillo
	13	13	13	13	13	13	13				
7				**00043622**				**Schraube**	bolt	Vis	Tornillo
	7	7	7	7	7	7	7				
8				**00043430**				**Schraube**	bolt	Vis	Tornillo
	2	2	2	2	2	2	2				
9				**00043249**				**Scheibe**	washer	Disque	Arandela
	1	1	1	1	1	1	1				
10				**00043233**				**Scheibe**	washer	Disque	Arandela
	34	34	34	34	34	34	34				
11				**00043194**				**Scheibe**	washer	Disque	Arandela
	5	5	5	5	5	5	5				
12				**00043191**				**Mutter**	nut	Écrou	Tuerca
	1	1	1	1	1	1	1				
13				**00043178**				**Mutter**	nut	Écrou	Tuerca
	17	17	17	17	17	17	17				

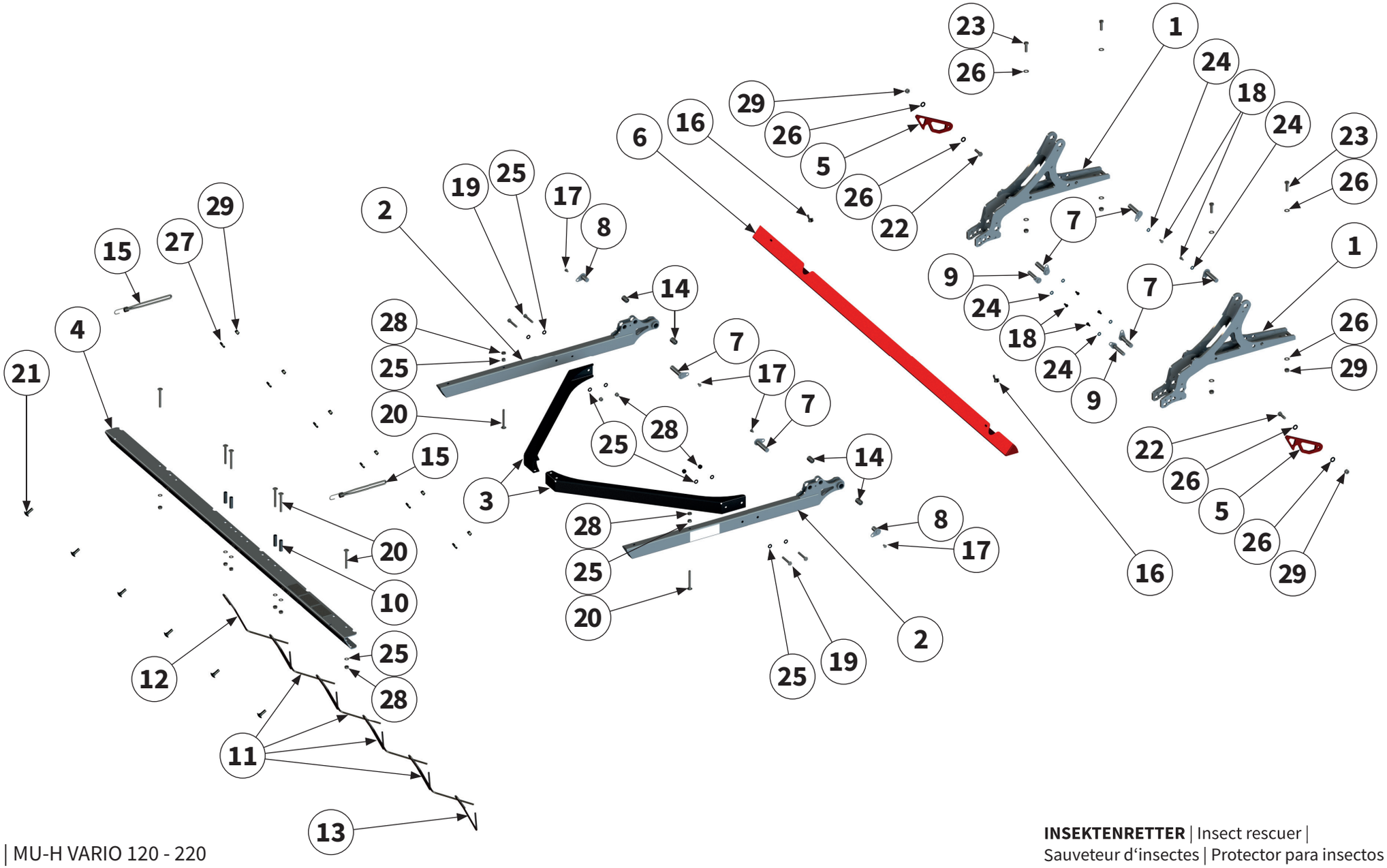

INSEKTENRETTER | Insect rescuer | Sauveteur d'insectes | Protector para insectos |

Pos.-Nr. No. Numéro Número	**Ersatzteilnummer** | Manufacturer part number | Numéro d´article du fabricant | Número de pieza del fabricante **Anzahl** | quantity | quantité | número							DE **Bezeichnung**	EN **Designation**	FR **Désignation**	ES **Designación**
	MU-H 120	MU-H 140	MU-H 150	MU-H 160	MU-H 180	MU-H 200	MU-H 220				
1	-	-	-	**00042579** 2	2	2	2	**Aufnahme**	holder	Support	Alojamiento
2	-	-	-	**00042583** 2	2	2	2	**Tragarm**	support arm	Bras porteur	Brazo portante
3	-	-	-	**00042420** 2	2	2	2	**Versteifungs-strebe**	Reinforcing strut	Tirant de renforcement	Tirante
4	-	-	-	**00042595** 1	1	1	1	**Aufnahme**	holder	Support	Alojamiento
5	-	-	-	**00042580** 2	2	2	2	**Sicherungs-haken**	securing hook	Crochet de sécurité	Gancho de retención
6	-	-	-	**00045867** 1	**00045870** 1	**00045859** 1	**00045855** 1	**Schutz-vorrichtung**	safety device	Protection	Dispositivo de protección
7	-	-	-	**00044879** 6	6	6	6	**Bolzen**	pin	Axe	Perno
8	-	-	-	**00044885** 2	2	2	2	**Bolzen**	pin	Axe	Perno
9	-	-	-	**00044890** 2	2	2	2	**Bolzen**	pin	Axe	Perno
10	-	-	-	**00044831** 4	4	4	4	**Rundrohr**	circular pipe	Tuyau rond	Tubo redondo
11	-	-	-	**00037091** 5	4	5	6	**Zinken**	tines	Dents	Dientes
12	-	-	-	**00041929** -	1	1	-	**Zinken**	tines	Dents	Dientes
13	-	-	-	**00041930** -	1	-	-	**Zinken**	tines	Dents	Dientes
14	-	-	-	**00044878** 4	4	4	4	**Gleitlager**	sleeve bearing	Palier lisse	Cojinete de deslizamiento
15	-	-	-	**00047270** 2	2	2	2	**Spanngummi**	Bungee cord	Cordon élastique	Cuerda elástica
16	-	-	-	**00045843** 2	2	2	2	**Flügelmutter**	Wing nut	Écrou papillon	Tuerca de mari-posa

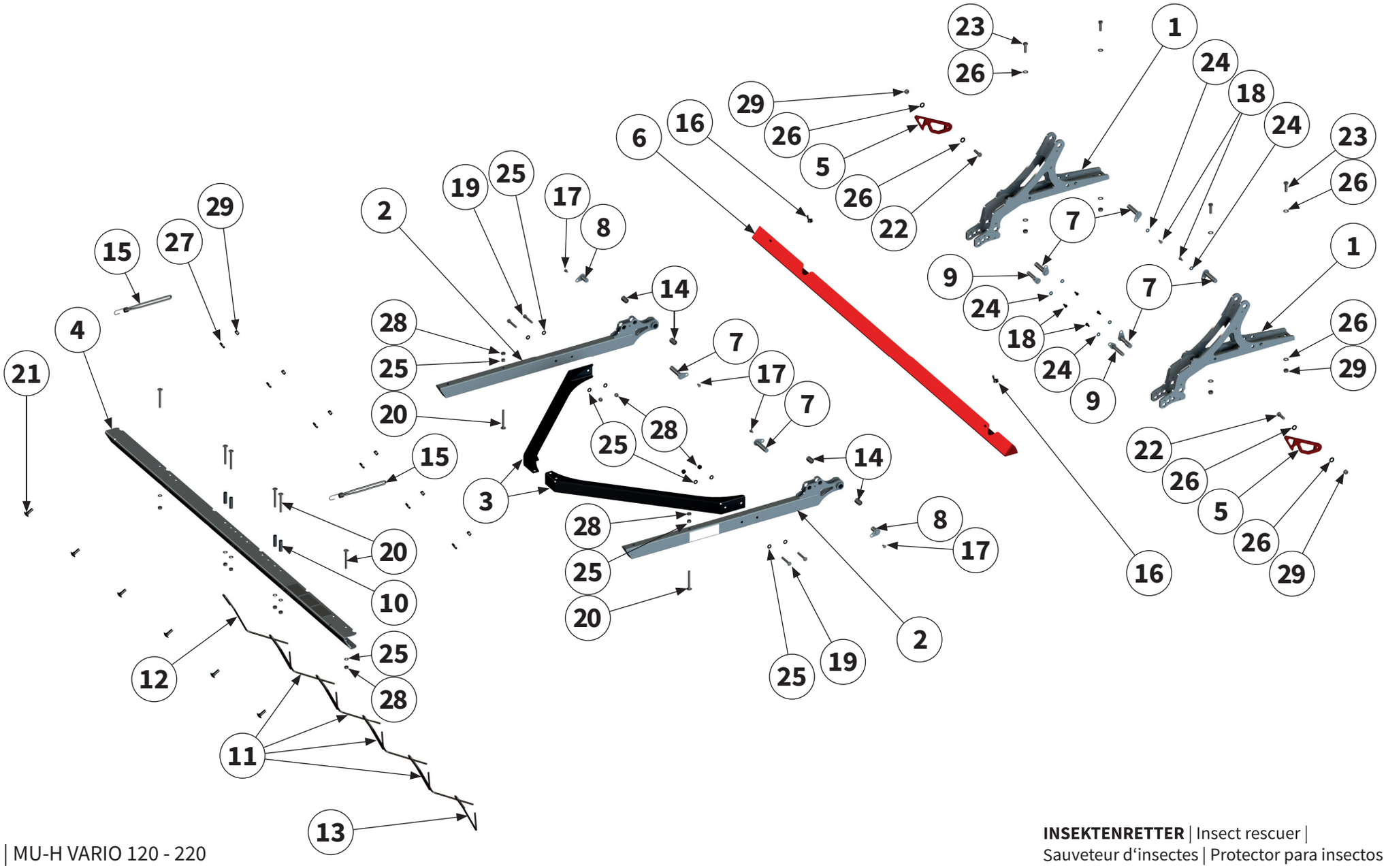

INSEKTENRETTER | Insect rescuer | Sauveteur d'insectes | Protector para insectos |

Pos.-Nr. No. Numéro Número	**Ersatzteilnummer** | Manufacturer part number | Numéro d´article du fabricant | Número de pieza del fabricante							**DE** **Bezeichnung**	**EN** **Designation**	**FR** **Désignation**	**ES** **Designación**
	Anzahl | quantity | quantité | número										
	MU-H 120	MU-H 140	MU-H 150	MU-H 160	MU-H 180	MU-H 200	MU-H 220				
17	-	-	-	**00043704** 4	4	4	4	**Schraube**	bolt	Vis	Tornillo
18	-	-	-	**00043707** 6	6	6	6	**Schraube**	bolt	Vis	Tornillo
19	-	-	-	**00043479** 4	4	4	4	**Schraube**	bolt	Vis	Tornillo
20	-	-	-	**00043330** 8	8	8	8	**Schraube**	bolt	Vis	Tornillo
21	-	-	-	**00043333** 5	6	6	6	**Schraube**	bolt	Vis	Tornillo
22	-	-	-	**00043495** 2	2	2	2	**Schraube**	bolt	Vis	Tornillo
23	-	-	-	**00043622** 4	4	4	4	**Schraube**	bolt	Vis	Tornillo
24	-	-	-	**00043771** 6	6	6	6	**Scheibe**	washer	Disque	Arandela
25	-	-	-	**00043232** 18	18	18	18	**Scheibe**	washer	Disque	Arandela
26	-	-	-	**00043233** 12	12	12	12	**Scheibe**	washer	Disque	Arandela
27	-	-	-	**00043263** 5	6	6	6	**Scheibe**	washer	Disque	Arandela
28	-	-	-	**00043177** 12	12	12	12	**Mutter**	nut	Écrou	Tuerca
29	-	-	-	**00043178** 11	11	11	11	**Mutter**	nut	Écrou	Tuerca

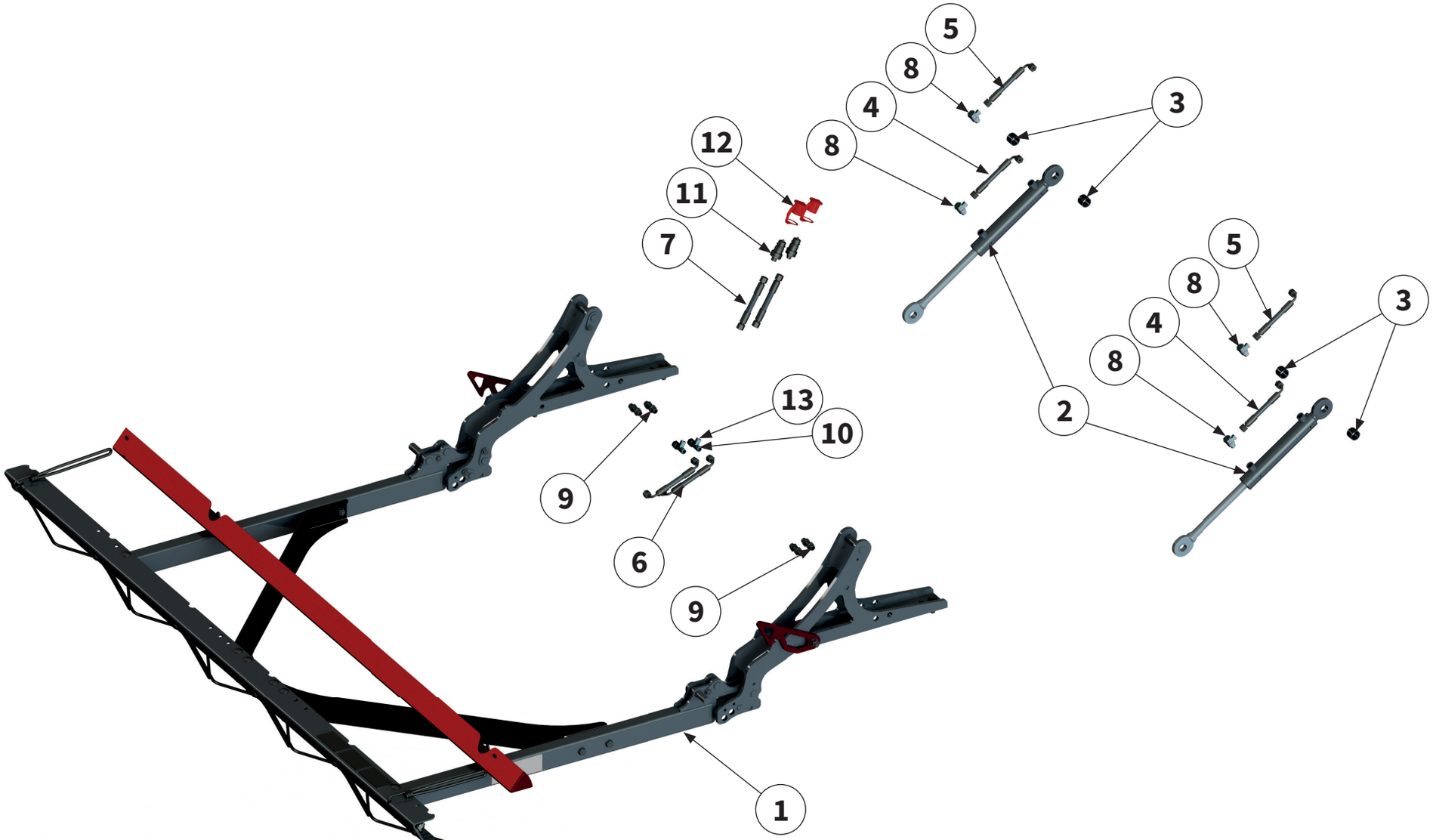

siehe Seite 106 | see page 106 |
voir la page 106 | ver página 106 |

INSEKTENRETTER HYDR.KLAPPBAR | Insect rescuer hydraulic foldable |
Sauveteur d‘insectes hydraulique pliable | Protector para insectos hidráulico plegable |

Pos.-Nr. No. Numéro Número	**Ersatzteilnummer** | Manufacturer part number | Numéro d´article du fabricant | Número de pieza del fabricante **Anzahl** | quantity | quantité | número							DE **Bezeichnung**	EN **Designation**	FR **Désignation**	ES **Designación**
	MU-H 120	MU-H 140	MU-H 150	MU-H 160	MU-H 180	MU-H 200	MU-H 220				
1	-	-	-	**00047000** 1	**00047001** 1	**00046808** 1	**00046806** 1	**Insektenretter**	Insect rescuer	Sauveteur d'insectes	Protector para insectos
				siehe Seite 86 | see page 86 | voir la page 86 | ver página 86							
2	-	-	-	**00033043** 2	2	2	2	**Hydraulikzylinder**	hydraulic cylinder	Vérin hydraulique	Cilindro hidráulico
3	-	-	-	**00045755** 4	4	4	4	**Rundrohr**	circular pipe	Tuyau rond	Tubo redondo
4	-	-	-	**00045835** 2	2	2	2	**Hydraulikschlauch**	hydraulic hose	Tuyau hydraulique	Tubo flexible hidráulico
5	-	-	-	**00045836** 2	2	2	2	**Hydraulikschlauch**	hydraulic hose	Tuyau hydraulique	Tubo flexible hidráulico
6	-	-	-	**00045838** 2	2	2	2	**Hydraulikschlauch**	hydraulic hose	Tuyau hydraulique	Tubo flexible hidráulico
7	-	-	-	**00045839** 2	2	2	2	**Hydraulikschlauch**	hydraulic hose	Tuyau hydraulique	Tubo flexible hidráulico
8	-	-	-	**00019198** 4	4	4	4	**Verschraubung**	threaded connection	Raccord à vis	Unión atornillada
9	-	-	-	**00044427** 4	4	4	4	**Verschraubung**	threaded connection	Raccord à vis	Unión atornillada
10	-	-	-	**00045834** 2	2	2	2	**Verschraubung**	threaded connection	Raccord à vis	Unión atornillada
11	-	-	-	**00044210** 2	2	2	2	**Hydraulikstecker**	hydraulic connector	Raccord hydraulique	Conector hidráulico
12	-	-	-	**00044374** 2	2	2	2	**Staubschutzkappe**	dust cap	Couvercle anti-poussière	Caperuza guardapolvo
13	-	-	-	**00045842** 2	2	2	2	**Scheibe**	washer	Disque	Arandela

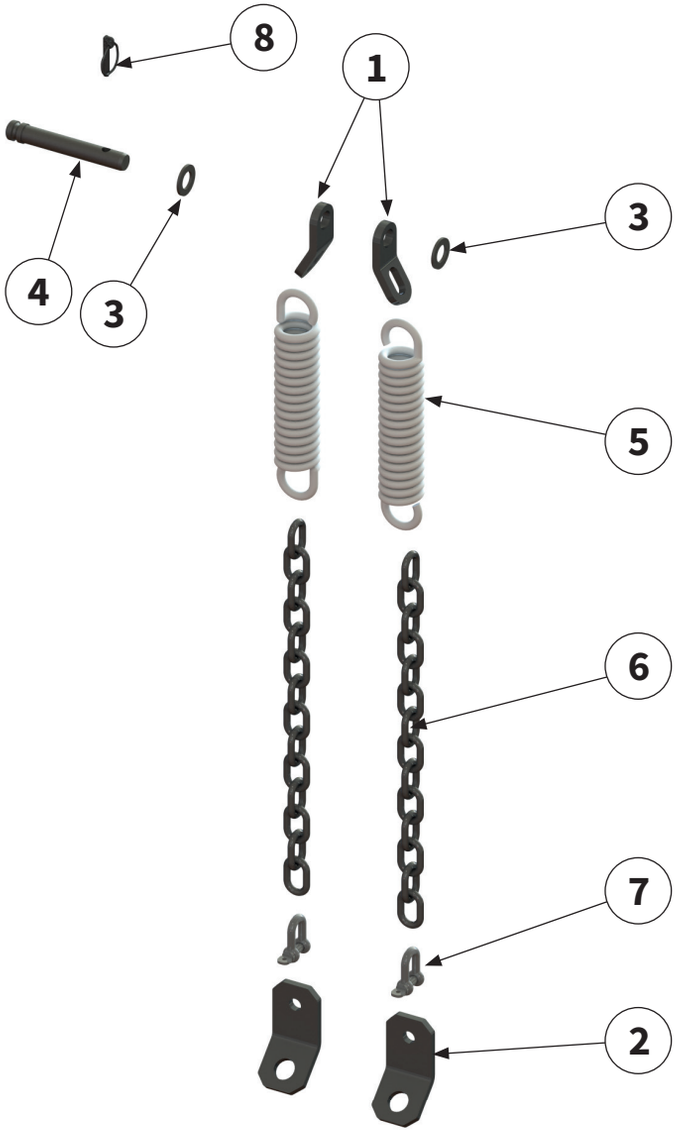

FEDERENTLASTUNGSPAKET | Shock-absorbing spring assembly |
Lot de ressorts d'allègement | Conjunto de muelle de comensación |

Pos.-Nr. No. Numéro Número	**Ersatzteilnummer** | Manufacturer part number | Numéro d´article du fabricant | Número de pieza del fabricante							**DE** **Bezeichnung**	**EN** **Designation**	**FR** **Désignation**	**ES** **Designación**
	Anzahl | quantity | quantité | número										
	MU-H 120	MU-H 140	MU-H 150	MU-H 160	MU-H 180	MU-H 200	MU-H 220				
1				**00039173**				**Blech**	sheet metal	Tôle	Chapa
	2	2	2	2	2	2	2				
2				**00001400**				**Blech**	sheet metal	Tôle	Chapa
	2	2	2	2	2	2	2				
3				**00043239**				**Scheibe**	washer	Disque	Arandela
	2	2	2	2	2	2	2				
4				**00044082**				**Bolzen**	pin	Axe	Perno
	1	1	1	1	1	1	1				
5				**00049041**				**Feder**	spring	Ressort	Resorte
	2	2	2	2	2	2	2				
6				**00049044**				**Kette**	chain	Chaîne	Cadena
	2	2	2	2	2	2	2				
7				**00006273**				**Schäkel**	shackle	Manille	Grillete
	2	2	2	2	2	2	2				
8				**00047863**				**Klappstecker**	lynch pin	Esse d'essieu	Pasador abatible
	1	1	1	1	1	1	1				

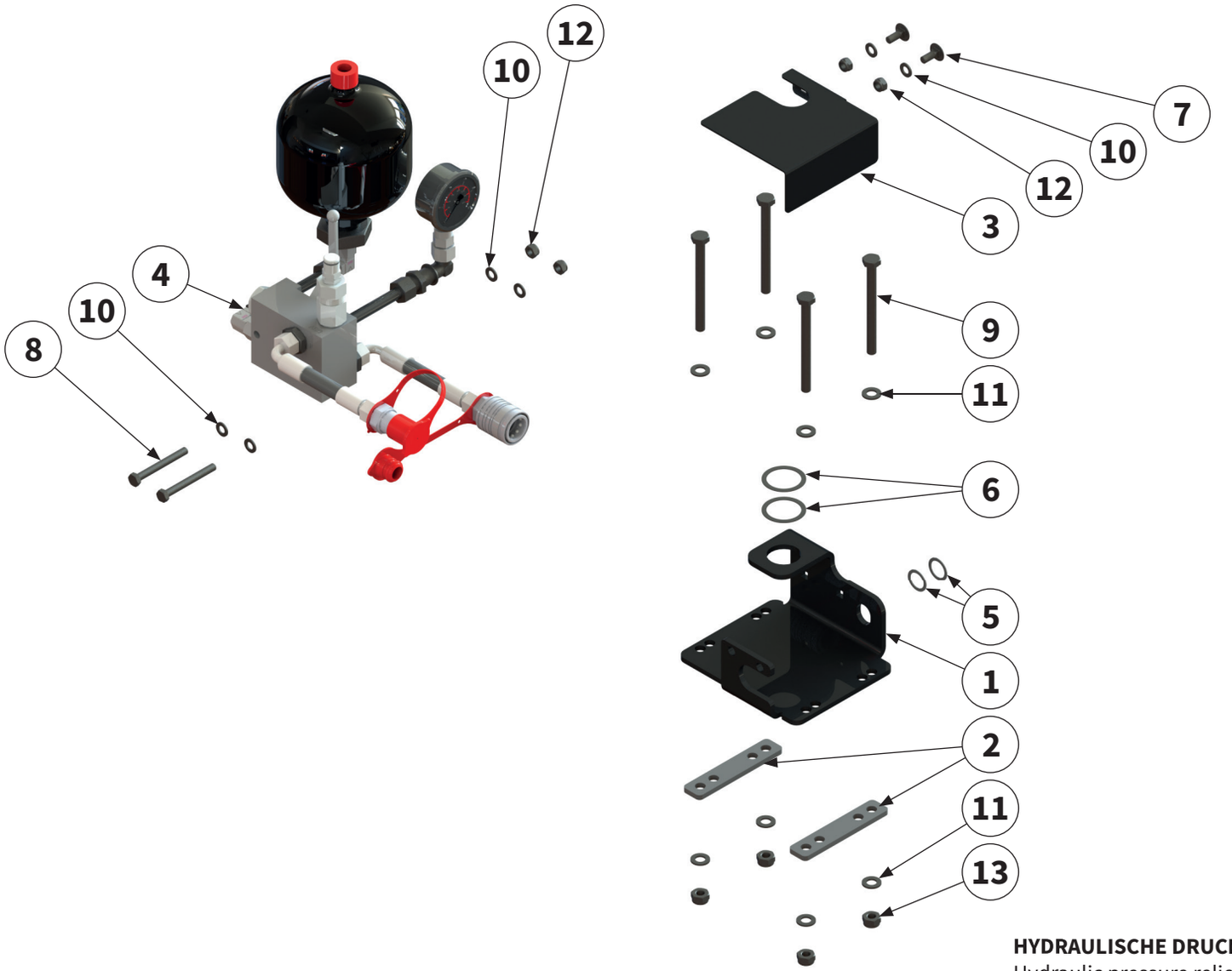

HYDRAULISCHE DRUCKENTLASTUNG MU-SOFA MOBIL |
Hydraulic pressure relief MU-SOFA mobile |
Délestage hydraulique MU-SOFA mobil |
Descarga de presión hidráulica MU-SOFA móvil |

Pos.-Nr. No. Numéro Número	**Ersatzteilnummer** | Manufacturer part number | Numéro d´article du fabricant | Número de pieza del fabricante							DE Bezeichnung	EN Designation	FR Désignation	ES Designación
	Anzahl | quantity | quantité | número										
	MU-H 120	MU-H 140	MU-H 150	MU-H 160	MU-H 180	MU-H 200	MU-H 220				
1	**00048676**							**Blech**	sheet metal	Tôle	Chapa
	1	1	1	1	1	1	1				
2	**00048971**							**Blech**	sheet metal	Tôle	Chapa
	2	2	2	2	2	2	2				
3	**00048972**							**Blech**	sheet metal	Tôle	Chapa
	1	1	1	1	1	1	1				
4	**00048974**							**Hydraulikbau-gruppe**	hydraulic assem-bly	Assemblage hydraulique	Ensamble hi-dráulico
	1	1	1	1	1	1	1				
	siehe Seite 116 | see page 116 | voir page 116 | ver página 116										
5	**00045010**							**Passscheibe**	shim	Rondelle d'ajustage	Arandela de ajuste
	2	2	2	2	2	2	2				
6	**00043291**							**Passscheibe**	shim	Rondelle d'ajustage	Arandela de ajuste
	2	2	2	2	2	2	2				
7	**00043354**							**Schraube**	bolt	Vis	Tornillo
	2	2	2	2	2	2	2				
8	**00043593**							**Schraube**	bolt	Vis	Tornillo
	2	2	2	2	2	2	2				
9	**00043597**							**Schraube**	bolt	Vis	Tornillo
	4	4	4	4	4	4	4				
10	**00043249**							**Scheibe**	washer	Disque	Arandela
	6	6	6	6	6	6	6				
11	**00043232**							**Scheibe**	washer	Disque	Arandela
	8	8	8	8	8	8	8				
12	**00043191**							**Mutter**	nut	Écrou	Tuerca
	4	4	4	4	4	4	4				
13	**00043177**							**Mutter**	nut	Écrou	Tuerca
	4	4	4	4	4	4	4				

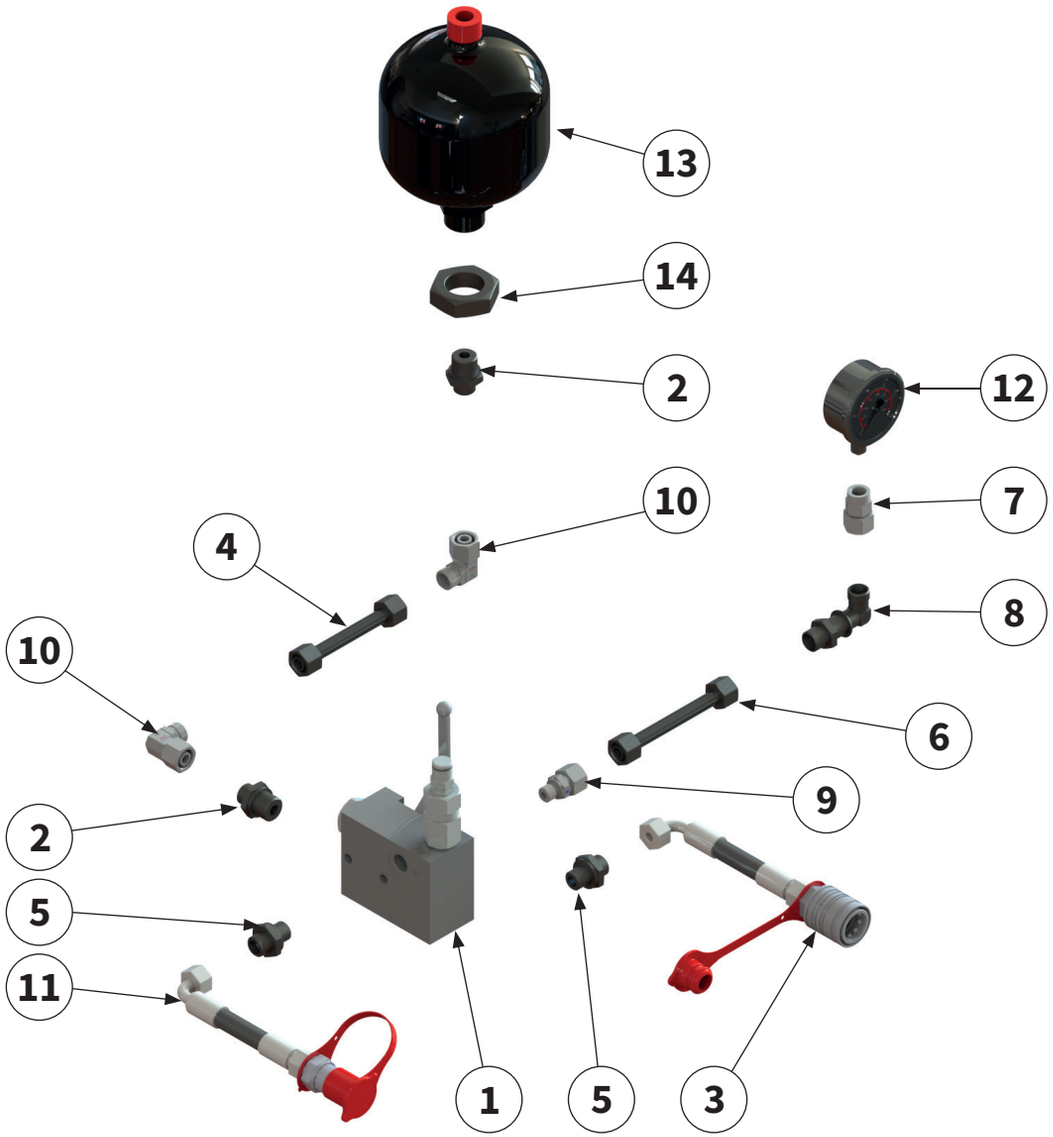

HYDRAULIKBAUGRUPPE MU-SOFA MOBIL |
Hydraulic assembly MU-SOFA mobile |
Assemblage hydraulique MU-SOFA mobil |
Ensamble hidráulico MU-SOFA móvil |

Pos.-Nr. No. Numéro Número	**Ersatzteilnummer** | Manufacturer part number | Numéro d´article du fabricant | Número de pieza del fabricante **Anzahl** | quantity | quantité | número							DE **Bezeichnung**	EN **Designation**	FR **Désignation**	ES **Designación**
	MU-H 120	MU-H 140	MU-H 150	MU-H 160	MU-H 180	MU-H 200	MU-H 220				
1	1	1	1	**00049325** 1	1	1	1	**Stromregel-ventil**	flow control valve	Soupape de régulation de débit	Válvula regula-dora de flujo
2	2	2	2	**00044462** 2	2	2	2	**Verschraubung**	Screwed connec-tion	Raccord à vis	Atornillamiento
3	1	1	1	**00048967** 1	1	1	1	**Hydrau-likschlauch**	hydraulic hose	Tuyau hy-draulique	Tubo flexible hidráulico
4	1	1	1	**00046413** 1	1	1	1	**Hydraulikrohr**	hydraulic pipe	tuyau hy-draulique	tubería hidráuli-ca
5	2	2	2	**00044463** 2	2	2	2	**Verschraubung**	Screwed connec-tion	Raccord à vis	Atornillamiento
6	1	1	1	**00048966** 1	1	1	1	**Hydraulikrohr**	hydraulic pipe	tuyau hy-draulique	tubería hidráuli-ca
7	1	1	1	**00045073** 1	1	1	1	**Verschraubung**	Screwed connec-tion	Raccord à vis	Atornillamiento
8	1	1	1	**00044420** 1	1	1	1	**Verschraubung**	Screwed connec-tion	Raccord à vis	Atornillamiento
9	1	1	1	**00046373** 1	1	1	1	**Verschraubung**	Screwed connec-tion	Raccord à vis	Atornillamiento
10	2	2	2	**00044448** 2	2	2	2	**Verschraubung**	Screwed connec-tion	Raccord à vis	Atornillamiento
11	1	1	1	**00042403** 1	1	1	1	**Hydrau-likschlauch**	hydraulic hose	Tuyau hy-draulique	Tubo flexible hidráulico
12	1	1	1	**00013537** 1	1	1	1	**Manometer**	Pressure gauge	Manomètre	Manómetro
13	1	1	1	**00009702** 1	1	1	1	**Stickstoffblase**	nitrogen accu-mulator	Poche d'azote	Burbuja de nitrógeno
14	1	1	1	**00001159** 1	1	1	1	**Mutter**	nut	Ecrou	Tuerca

NOTIZEN | Notes |
Notes | Notas |

NOTIZEN | Notes |
Notes | Notas |

Bei weiteren Fragen zu Technik und Einsatz Ihres Gerätes stehen Ihnen unsere Mitarbeiter oder unsere Vertriebspartner (siehe www.muething.com) gerne zur Verfügung.

Our employees or sales partners (**see www.muething.com**) are happy to help should you have any further questions on the technical aspects and use of your implement.

Nos collaborateurs ou nos partenaires commerciaux (**voir www.muething.com**) sont à votre entière disposition pour toutes questions complémentaires relatives aux caractéristiques techniques ou à l'utilisation de votre engin.

Tanto nuestros empleados como los socios comerciales de la marca (**ver www.muething.com**) estamos a su disposición para atender cualquier consulta técnica o sobre piezas que pueda tener respecto a su equipo.

Müthing GmbH & Co. KG Soest
Am Silberg 23
59494 Soest

Tel +49 (0) 2921 96510
Fax +49 (0) 2921 73080

soest@muething.com

Müthing GmbH & Co. KG Uffenheim
Am Brünnlein 2
97215 Uffenheim

Tel +49 (0) 9842 98660
Fax +49 (0) 9842 986667

uffenheim@muething.com

WWW.MUETHING.COM